Новый путь

ЕЖЕНЕДЕЛЬНАЯ ГАЗЕТА

Бокситогорского муниципального района Ленинградской области

ИЗДАЕТСЯ С 11 ФЕВРАЛЯ 1953 ГОДА

15 ОКТЯБРЯ 2026 года

ЧЕТВЕРГ
№ 40 (10285)

16+

ЭЛЕКТРОННАЯ ПОЧТА: nowput@mail.ru

САЙТ: n-put.ru

АВТОБУСНОМУ ПАРКУ – 70 ЛЕТ!







В Бокситогорске отметили 70-летие открытия первого автобусного маршрута и юбилей городского автопарка.

По случаю этого знаменательного события ООО «Пассажиравтотранс» организовало праздничные мероприятия. Жители и гости города смогли проехать по историческому маршруту «Автостанция – Бокситогорский глинозёмный завод – автопарк на Дымском шоссе» на ретроавтобусах ЗИС-155 и ЛАЗ-695, а на территории автопредприятия развернулась выставка советской техники.

Подробнее о празднике читайте на 3 странице.

Больше фотографий

40 (10285) 15.10.2026 г.

Новый путь

18 октября – День работников дорожного хозяйства

Уважаемые работники и ветераны дорожной отрасли!

От имени депутатов Законодательного собрания Ленинградской области поздравляю вас с Днём работников дорожного хозяйства!

Сегодня состояние дорожно-транспортной сети отражает уровень развития любой территории. Хорошие дороги – это не просто скорость и комфорт передвижения, удобство пассажирских и транспортных перевозок. От них напрямую зависят социально-экономическое развитие региона, его туристическая и инвестиционная привлекательность, качество жизни людей.

В Ленинградской области успешно реализуются многочисленные проекты по строительству, реконструкции и ремонту дорог. И это, в первую очередь, результат самоотверженного труда работников дорожного хозяйства.

Благодарю всех ветеранов отрасли и тех, кто работает в ней сегодня, за неоценимый вклад в развитие дорожной сети Ленинградской области, за труд, обеспечивающий комфортное и безопасное движение ленинградцев. Желаю вам крепкого здоровья, мира и добра!

Сергей Бебенин,
председатель Законодательного собрания Ленинградской области

Уважаемые работники дорожного хозяйства!

От всей души поздравляем вас с профессиональным праздником!

Своим трудом и профессионализмом вы каждый день подтверждаете высокую степень необходимости и значимости вашей профессии. От того, как вы выполняете свою работу, зависят автомобильное движение, работа организаций, комфорт и безопасность водителей, пассажиров и пешеходов.

В этот праздничный день, уважаемые дорожники, примите самые искренние слова благодарности за ваш нелёгкий и напряжённый труд. Пусть все ваши планы реализуются точно в срок, техника работает надёжно, а результаты вашего труда долгие годы служат людям.

Желаем вам крепкого здоровья, счастья, семейного благополучия, дальнейших успехов во всех ваших начинаниях, хорошего настроения и удачи на жизненном пути!

С праздником!

В.И. Тихонов,
глава Бокситогорского муниципального района
С.Ф. Мухин,
глава администрации Бокситогорского муниципального района
Н.И. Пустотин,
депутат Законодательного собрания Ленинградской области

18 октября – День отца

Уважаемые жители района!
Поздравляем вас с Днём отца!

Быть отцом — это великое призвание и ежедневная ответственность. Именно отец становится для ребёнка первым примером мужества, надёжности и трудолюбия. Своим личным примером отцы учат детей быть сильными, но добрыми, принципиальными, но справедливыми, стойкими перед трудностями и внимательными к близким.

В Бокситогорском районе немало крепких, дружных семей, где отцы — настоящая опора и поддержка для родных, а для детей — самый надёжный ориентир в жизни. Особую признательность хочется выразить многодетным отцам и тем, кто воспитывает детей в одиночку: ваши труд и любовь заслуживают огромного уважения.

Спасибо вам, дорогие отцы, за ваше терпение, за то, что находите время для разговоров, за вашу строгость, которая всегда идёт рука об руку с любовью. Пусть ваши семьи будут крепкими, а в домах всегда царят мир и согласие. Желаем вам здоровья, сил, благополучия и гордости за своих детей.

С праздником!

В.И. Тихонов,
глава Бокситогорского муниципального района
С.Ф. Мухин,
глава администрации Бокситогорского муниципального района
Н.И. Пустотин,
депутат Законодательного собрания Ленинградской области

ЗАСЕДАНИЕ СОВЕТА ДЕПУТАТОВ

ИЗМЕНЕНИЯ В БЮДЖЕТЕ И РЕАЛИЗАЦИЯ ЗАКОНА О МЕСТНОМ САМОУПРАВЛЕНИИ В БОКСИТОГОРСКОМ ГОРОДСКОМ ПОСЕЛЕНИИ

7 октября состоялось заседание совета депутатов Бокситогорского городского поселения под председательством главы поселения **Ирины Титовой**.



Ольга Королева доложила о реализации инициативных проектов

Информацию о внесении изменений в решение совета депутатов Бокситогорского городского поселения «О бюджете Бокситогорского городского поселения Бокситогорского муниципального района Ленинградской области на 2026 год и плановый период 2027 и 2028 годов» представила заместитель председателя комитета финансов администрации Бокситогорского района **Любовь Ковалева**.

Доходная часть бюджета Бокситогорского городского поселения на 2026 год увеличена на сумму 34 млн руб. за счёт безвозмездных поступлений из областного бюджета и бюджета Бокситогорского района.

В целях повышения финансовой устойчивости и реализации мероприятий программы по оздоровлению муниципальных финансов, разработанной на основании поручений Президента Российской Федерации, сокращён дефицит бюджета Бокситогорского городского поселения на 3,5 млн рублей.

Доходы составят 223 млн 299 тыс. рублей, расходы – 243 млн 61 тыс. рублей, дефицит бюджета – 19 млн 761 тыс. рублей.

Доходная и расходная части бюджета Бокситогорского городского поселения в 2027 году увеличены на 21 млн 127 тыс. рублей за счёт средств областного бюджета.

Также депутаты заслушали информацию о реализации на территории Бокситогорского городского поселения областного закона Ленинградской области от 16.02.2024 г. № 10-оз «О содействии участию населения в осуществлении местного самоуправления в Ленинградской области», которую представила председатель комитета организационного обеспечения и делопроизводства администрации района **Ольга Королева**.

Областной закон Ленинградской области № 10-оз «О содействии участию населения в осуществлении местного самоуправления в Ленинградской области» был принят в феврале 2024 года и пришёл на смену двум ранее действовавшим областным законам: № 147-оз «О старостах сельских населённых пунктов Ленинградской области и содействии участию населения в осуществлении местного самоуправления в иных формах на части территорий муниципальных образований Ленинградской области» и № 3-оз «О содействии участию населения в осуществлении местного самоуправления в иных формах на территориях административных центров и городских посёлков муниципальных образований Ленинградской области».

На территории Бокситогорского городского поселения действуют две формы участия населения в осуществлении местного самоуправления: общественный совет части территории Бокситогорского городского поселения (распространяющийся на сельские населённые пункты поселения) и территориальное общественное самоуправление «Ул. Полевая г. Бокситогорска» (распространяющееся на частный сектор г. Бокситогорска).

В 2025 году были реализованы 2 инициативных проекта: ремонт участка автомобильной дороги в дер. Горка, выдвинутый общественным советом части территории Бокситогорского городского поселения, и ремонт автомобильной дороги по ул. Образцовой города Бокситогорска, выдвинутый территориальным общественным самоуправлением, на общую сумму 6 млн 167 тыс. рублей.

В 2026 году были реализованы 3 инициативных проекта: восстановление уличного освещения вдоль автомобильной дороги в дер. Нижница и в дер. Известковая, выдвинутые общественным советом части территории Бокситогорского городского поселения, а также ремонт участка автомобильной дороги по пер. Красноармейскому города Бокситогорска, выдвинутый территориальным общественным самоуправлением «Ул. Полевая г. Бокситогорска», на общую сумму 3 млн 771 тыс. рублей.

Реализация всех инициативных проектов проходит при трудовом участии жителей. Это является одним из условий выделения субсидии из областного бюджета в рамках областного закона № 10-оз.

В 2027 году в Бокситогорском городском поселении планируется реализация 1 инициативного проекта.



Любовь Ковалева представила информацию об изменениях в решение совета депутатов

Елизавета Хрулева
Фото Виктора Лаптева

40 (10285) 15.10.2026 г.

Новый путь

КОГДА АВТОБУСЫ БЫЛИ МОЛОДЫМИ...

БОКСИТОГОРСК СТАЛ МЕСТОМ ВСТРЕЧИ ИСТОРИИ И СОВРЕМЕННОСТИ

Фоторепортаж

В воскресенье, 11 октября, город отметил 70-летие со дня открытия первого автобусного маршрута и юбилей автобусного парка, организовав для жителей и гостей праздник, посвящённый развитию пассажирских перевозок. Инициатором торжеств выступило предприятие ООО «Пассажиравтотранс».

С самого утра от автобусной станции отправлялись рейсы по историческому маршруту «Автостанция г. Бокситогорска – Бокситогорский глинозёмный завод – автопарк на Дымском шоссе». Пассажиров перевозили легендарные машины: ЗИС-155, который в 1956 году открывал первое регулярное сообщение, и ЛАЗ-695, составлявший основу парка в 60–70-е годы. Проезд был бесплатным, а каждый пассажир получил в подарок календарь и контрольный билет, ставший сувениром ушедшей эпохи.

На территории автопарка на Дымском шоссе с 11:00 начала работу выставка-экспозиция ретротранспорта советского производства, охватывающая период с начала 30-х годов. Гости увидели два мотоцикла, восемь легковых и десять грузовых автомобилей. Праздничное настроение создавал Олег Васильков, исполнявший авторские песни и популярные композиции разных лет.

История предприятия, которому посвящён праздник, началась в сентябре 1956 года. Тогда на базе гаража Тихвинских бокситовых рудников было создано Бокситогорское автохозяйство, положившее начало регулярным автобусным перевозкам в городе. Первый маршрут проходил через весь город от проходной Тихвинского (ныне Бокситогорского) глинозёмного завода до остановки «Череховецкая», а парк насчитывал всего четыре автобуса ЗИС-155. В 1959 году предприятие начало осуществлять пригородные перевозки, к 1970 году в парке было уже более двадцати машин, на смену ЗИЛ-158 пришли ПАЗ и ЛАЗ. Сегодня ООО «Пассажиравтотранс» располагает более чем 25 единицами техники, продолжая традиции, заложенные семь десятилетий назад.

Праздник объединил поколения: взрослые вспоминали поездки прошлых лет, дети впервые увидели машины, о которых знали только по рассказам старших. Ретроавтобусы, проехавшие по улицам Бокситогорска, напомнили о том, с чего начиналось пассажирское сообщение в городе, и стали свидетельством уважения к истории родного края.

Полина Петакова
Фото автора









СЛОВО, КОТОРОМУ ОСТАЛАСЬ ВЕРНА

16 ОКТЯБРЯ ЖУРНАЛИСТУ СВЕТЛАНЕ ПАВЛОВНЕ ВЛАДИМИРОВОЙ ИСПОЛНЯЕТСЯ 75 ЛЕТ

Для «Нового пути» имя Светланы Владимировой давно стало своим. Тридцать пять лет она проработала в редакции штатным корреспондентом, а после выхода на пенсию не попрощалась с газетой и продолжает писать. Материалы её авторства по-прежнему появляются на страницах «районки», и она сама относится к этому как к чему-то естественному: пока есть о чём рассказать, перо откладывать незачем.

С детства Светлана стремилась к справедливости: этим был обусловлен выбор профессии. Конкурс на журфак составлял 40 человек на место, но её это не испугало.

В «Новом пути» молодая журналистка попала в необычный коллектив. Рядом работали Виктор Кунташев, художник, поэт и журналист, автор экслибрисов мирового уровня; Владимир Машенков, в дальнейшем работавший в СМИ Петербурга и области; Стас Петров, писавший стихи и фантастические рассказы; писатель и журналист Владимир Васильев, Руслан Мусинов, в дальнейшем ставший Заслуженным работником культуры, и другие талантливые люди. Вспоминая те годы, Светлана Павловна говорит, что рядом с такими коллегами нужно было всё время расти, тянуться, быть достойной и работать плечом к плечу.

За годы работы она исходила и изъездила весь Бокситогорский район. Однажды поручили взять интервью у Героя Советского Союза Василия Александровича Волкова из деревни Журавлёво. Путь не близкий: сначала на автобусе, потом пешком километр с лишним. Светлана шла быстро, но новость о том, что к Волкову идёт журналист, обогнала её. Василий Александрович… Исчез. Когда она пришла, жена сказала, что его нет дома. Владимирова расстроилась, ведь задание казалось невыполнимым. Но решила поговорить с женой героя. Они сели за большой деревянный стол у русской печки. Хозяйка рассказывала много интересного, показывала награды мужа и вырезки из газет. В какой-то момент, видимо, когда гостья полностью погрузилась в разговор, занавеска открылась, и оттуда выглянул Василий Александрович… Не выдержал: рассказал, как всё было на самом деле.

Много было интересных и забавных случаев, проблем, несправедливостей, и – наоборот. Именно Светлана Павловна имеет непосредственное отношение к расследованию судьбы Ивана Петрова, несправедливо репрессированного первого директора глинозёмного завода. Она работала с Центральным архивом и ФСБ, восстанавливала исторические данные по крупицам и, в конце концов, добилась, чтобы его имя вернулось из забвения. Сегодня памятная табличка об Иване Петрове висит на здании заводоуправления.

А сколько ещё добрых дел удалось совершить нашей коллеге!

В коллективе редакции Светлана Владимирова много лет возглавляла местное отделение Союза журналистов области, более десяти лет сотрудничала с радио «Гардарика», регулярно печаталась в областной газете «Вести».

Неугасающий интерес к журналистике и постоянное самообразование закономерно привели к тому, что Светлана Павловна стала уделять много внимания воспитанию молодых журналистских кадров: шесть лет вела факультатив «Основы журналистики» для старшеклассников Бокситогорской гимназии, а также преподавала специальные дисциплины и библиографию на факультете связей с общественностью Бокситогорского филиала СПб ИВЭСЭП. Вместе со студентами подготовила несколько выпусков молодёжной газеты.

Начинающим журналистам Светлана Владимирова всегда говорит: «Не идите в журналистику ради престижа. Это очень тяжёлая профессия, она не для всех. Но если вы чувствуете, что вам есть что рассказать, если вы хотите донести до людей важные вещи, если любите жизнь во всём её многообразии, вы найдёте в журналистике своё место».



Светлана Владимирова

Светлана Павловна Владимирова это место нашла и остаётся ему верна. А это значит, впереди ещё много интересных историй.

Денис Конзерко-Столяров
Фото из архива редакции

40 (10285) 15.10.2026 г.

Новый путь

НОВОСТИ КОРОТКО

ЭКСКУРСИЯ ДЛЯ ДЕСЯТИКЛАССНИКОВ

В рамках реализации Национального проекта «Семья» 18 десятиклассников Бокситогорского района приняли участие в бесплатной двухдневной экскурсионной поездке по маршруту «Н.А. Некрасов в Петербурге».



Маршрут поездки включал обзорную экскурсию по Санкт-Петербургу, экскурсию в Петропавловскую крепость, посещение музея-квартиры Н.А. Некрасова и музея-макета «Петровская Акватория», экскурсию «Н.А. Некрасов в С-Петербурге».

Для десятиклассников это была не просто поездка, а возможность почувствовать живую историю, вдохновиться атмосферой города великих писателей и стать на шаг ближе к пониманию русской классики.

ЭКО-ДЕСАНТ: ПАРК БЕЗ СУХОСТОЯ

10 октября в Бокситогорске состоялось первое мероприятие экологического проекта «Эко-десант: парк без сухостоя», организованное молодёжным экологическим движением «ЭкоМолодёжка47» совместно с региональным отделением Российского союза сельской молодёжи. Участниками стали воспитанники Бокситогорского центра дополнительного образования.



Программа объединила благоустройство парковой территории и экологическое просвещение. Участники прошли три тематические станции, включавшие природные загадки, пантомиму и практические задания. По итогам соревнований были определены команды, занявшие первое, второе и третье места.

Мероприятие прошло при поддержке администрации Бокситогорского муниципального района и АНО «Возрождение парков г. Бокситогорска».

Первый «Эко-десант» положил начало циклу мероприятий, направленных на вовлечение молодёжи в природоохранную деятельность и благоустройство территорий Ленинградской области.

СОРЕВНОВАНИЯ ПО СКАНДИНАВСКОЙ ХОДЬБЕ

11 октября на стадионе «Металлург» г. Бокситогорска прошло физкультурно-оздоровительное мероприятие «Осенняя прогулка». Горожане проверили свои силы в скандинавской ходьбе.



Первое место заняли: среди мужчин 30–39 лет – Иван Павленко, среди женщин 30–39 лет – Алевтина Акишева, среди мужчин 40–49 лет – Павел Сотник, среди женщин 40–49 лет – Аминат Абдулаева, среди мужчин 60–69 лет – Александр Воропаев.

Среди женщин 60–69 лет 1 место заняла Антонина Михайлова, 2 место – Галина Максимова, 3 место – Ирина Смирнова.

Среди женщин 70 лет и старше 1 место у Маргариты Галкиной, 2 место у Виктории Савенковой, 3 место у Надежды Денисович.

Среди мужчин 80 лет и старше 1 место занял Михаил Давыдов.

Победители и призёры в каждой возрастной группе были награждены грамотами, медалями и памятными призами.

Самым старшим участникам Михаилу Фёдоровичу Давыдову и Эмме Георгиевне Постняковой были вручены памятные призы.

ОБРАЗОВАТЕЛЬНЫЙ ФОРУМ «ИНТЕГРАЦИЯ»

Со 2 по 4 октября 2026 года в Приозерске прошел третий образовательный форум «Интеграция».



Участниками форума стали представители сферы образования, молодёжной политики, культуры и спорта, активисты, студенты и авторы социальных проектов со всей Ленинградской области. Отдельным направлением стали советники школ и представители «Движения Первых» в общеобразовательных организациях региона.

От Бокситогорского района в работе форума приняли участие представители и активисты молодёжной политики. Участники обменялись опытом, обсудили актуальные задачи и успешные практики своих районов, а также освоили новые инструменты работы с молодёжью.

ОТЛИЧНЫЙ РЕЗУЛЬТАТ!

В Тихвине завершились соревнования по боксу, посвящённые присвоению городу почётного звания Российской Федерации «Город воинской славы».



В турнире приняли участие 32 спортсмена из Ленинградской и Вологодской областей, а также Республики Карелии. Воспитанники секции бокса МФСУ «Бокситогорский спортивный комплекс» продемонстрировали достойную подготовку, характер и волю к победе, показав следующие результаты:

Егор Шарков – 1 место;
Дмитрий Лайдинен – 1 место;
Иван Коняев – 1 место;
Михаил Черемхин – 2 место;
Сергей Аркадьев – 2 место.

Поздравляем наших боксёров с заслуженными наградами! Каждый выход на ринг – это ценный опыт, проверка характера и ещё один шаг к новым спортивным достижениям.

Желаем ребятам дальнейшего роста, уверенности в своих силах, ярких побед и новых успехов! Отдельная благодарность родителям за поддержку юных спортсменов!

ВРУЧЕНЫ КЛЮЧИ ОТ КВАРТИРЫ

Администрация Бокситогорского района продолжает работу по приобретению квартир для детей-сирот и детей, оставшихся без попечения родителей.



12 октября глава администрации района Сергей Мухин вручил ключи от квартиры Павлу Дубинному. Квартира приобретена в Бокситогорске.

40 (10285) 15.10.2026 г.

Новый путь

СВОИ СРЕДИ СВОИХ

КАК НАРОДНЫЕ ДРУЖИННИКИ ПОМОГАЮТ ОХРАНЯТЬ ПОРЯДОК В БОКСИТОГОРСКОМ РАЙОНЕ

О том, кто такие народные дружинники и зачем они выходят на патрулирование городских улиц и берут на себя ответственность за охрану общественного порядка, «Новому пути» рассказал ведущий инспектор отдела безопасности Бокситогорского муниципального района, секретарь штаба народной дружины Николай Макаров.



Николай Макаров

– При какой организации действует дружина? При администрации, при полиции?

– Народная дружина – это общественная организация, которая действует в рамках Федерального закона от 02.04.2014 № 44-ФЗ «Об участии граждан в охране общественного порядка». Люди вступают туда по своей воле, они не получают зарплату и не находятся в подчинении у полиции. Это добровольные помощники сотрудников ОМВД. У них исключительно наблюдательные функции, дружинники не имеют прав сотрудников полиции. Их задача – помогать правоохранительным органам, быть их глазами и ушами, присутствовать рядом.

– То есть это не силовая структура?

– Совершенно верно. Они принимают участие в охране общественного порядка, в том числе при проведении массовых мероприятий. И здесь важен момент: когда рядом с людьми находится не представитель силовых подразделений, который может вызывать агрессию, а сосед, знакомый – это дисциплинирует совсем по-другому. Дружинники знают местность, людей. Они могут спокойно пообщаться с гражданами, что-то подсказать, обратить внимание на посторонний предмет. Приезжие сотрудники полиции зачастую в местной обстановке не ориентируются, а дружинники – свои.

– Сколько сейчас дружин в районе?

– На территории Бокситогорского района четыре действующих дружины – в Бокситогорске, Пикалёве, в деревне Бор и посёлке городского типа Ефимовском. Есть и вновь образованная, которая подала заявление для внесения в реестр Ленинградской области, – в деревне Подборовье. Каждая дружина работает только в границах своего поселения, это требование закона.

В настоящее время в состав дружин входит сорок пять человек – те, кто принял для себя решение, что спокойствие и безопасность в родном населённом пункте стоит того, чтобы потратить личное время на патрулирование улиц, выявление правонарушений. Это люди с активной гражданской позицией. Настоящие герои, которые живут среди нас.

– А сколько человек входит в одну дружину? Есть ограничения?

– Минимум три человека – этого достаточно для учреждения общественной организации. Добровольную народную дружину (ДНД) Бокситогорска сегодня составляют девятнадцать человек, ДНД Пикалёва – одиннадцать, столько же входит в состав Ефимовской, в Борскую дружину вступило четыре человека. По профессиональной принадлежности ограничений нет абсолютно никаких. Это могут быть люди любых профессий. Есть в составе дружин начальники заводских цехов, завхозы школ, работники стадиона и ФОКа, сферы клининга, пенсионеры. К нам приходят люди по своему желанию, с чёткой гражданской позицией. И мы принимаем каждого, кто соответствует требованиям, предъявляемым к дружинникам. Самая большая по численности дружина в Бокситогорске. Связано это в первую очередь с тем, что здесь проходит больше мероприятий и есть возможность патрулировать совместно с сотрудниками ОМВД в вечернее время, принимать участие в пресечении административных нарушений.

– То есть любой желающий может стать членом добровольной народной дружины?

– Абсолютно любой. Обращаться можно в администрацию поселения. Если человек хочет вступить в действующую дружину – на сайтах администраций поселений есть телефоны, структура, командиры и их контактные данные. Можно прийти сюда, в кабинет № 4 администрации Бокситогорского муниципального района, и записаться. Единственное требование к кандидатам в дружинники – отсутствие судимости и административных правонарушений в течение года, а также отсутствие наказания за употребление наркотических средств.

Заявление о выдаче необходимых справок можно подать в Личном кабинете на портале «Госуслуги» или в МФЦ, это всё быстро делается. Больше ограничений для вступления в дружину нет.

– Каким образом труд дружинников поощряется – есть ли материальное стимулирование?

– Дружинники действуют на добровольной основе. За свою деятельность они не получают заработную плату. В каждой администрации, где есть дружины, в бюджет заложены средства на их поощрение.

– В нынешнем году ДНД г. Бокситогорска стала призёром областного конкурса народных дружин. Расскажите немного подробнее о том, что это за конкурс и как бокситогорцам удалось войти в тройку лучших?

– Да, в этом году Бокситогорская ДНД заняла третье место в областном конкурсе «Лучшая народная дружина Ленинградской области». Это ежегодный конкурс, который проводится с целью выявления и распространения передового опыта, совершенствования знаний, умений и навыков дружинников, поощрения их достижений. В этом году оценивались итоги работы дружин Ленинградской области за 2025 год. И критериев, по которым рассматривали деятельность дружин, было много. Учитывалось всё: количество выходов дружинников, наличие спецодежды, служебных помещений, материально-техническое обеспечение, даже оформление пакета документов было одним из важных аспектов для рассмотрения представленных материалов конкурсной комиссией.

Работу бокситогорской команды оценили высоко. Это очень ответственно и почётно. В декабре наиболее отличившиеся в работе дружинницы Светлана Зайцева и Наталия Баданина отправятся в Санкт-Петербург на церемонию вручения заслуженной награды.

– Почему, на Ваш взгляд, работа народных дружин важна?

– Во-первых, ситуация объективная – кадровый дефицит, в том числе и в рядах органов правопорядка. Недостаточно сил и средств для патрулирования улиц, обеспечения общественного порядка в ходе массовых мероприятий. Командирам дружин всё чаще напрямую поступают заявки от образовательных организаций, учреждений культуры и спорта для оказания помощи в проведении различных мероприятий. И мы помогаем. Во-вторых, это активная гражданская позиция. Люди по зову сердца выходят на определённые для наблюдения посты, тратят своё время. А как эффективно дружинники отработали на недавних выборах! Без сомнения – этим стойким и сильным духом людям памятник надо ставить. Они дежурили на третьем рубеже – на улице под дождём. И это несмотря на то, что у них есть семьи, работа и, как и у любого из нас, потребность просто отдохнуть в свой выходной день.

Нас заинтересовали эти люди – те, кто готов бескорыстно посвятить свои силы и время поддержанию общественного порядка. А вас? И именно для того, чтобы ближе узнать этих героев невидимого фронта, понять их характеры, устремления и жизненные ценности, мы продолжим рассказывать о деятельности добровольных народных дружин Бокситогорского района. И уже совсем скоро на страницах районного еженедельника появятся публикации о членах дружин, их личных историях и мотивации на нелёгком поприще обеспечения безопасности земляков 47

Ирина Никитина
Фото из архива Николая Макарова



Вручение удостоверений членам Борской народной дружины



Бокситогорские дружинники перед дежурством

40 (10285) 15.10.2026 г.

Новый путь

НАЦИОНАЛЬНЫЙ ПРОЕКТ «МОЛОДЁЖЬ И ДЕТИ»

МОЛОДЁЖЬ И ДЕТИ
НАЦИОНАЛЬНЫЕ ПРОЕКТЫ РОССИИ

Екатеринбург на неделю стал точкой притяжения для десяти тысяч молодых людей из 191 страны. Международный фестиваль молодёжи–2026 (МФМ), проходивший с 11 по 17 сентября, для делегации 47-го региона стал полноценной рабочей площадкой.



МЫ — ЧАСТЬ БОЛЬШОЙ ИСТОРИИ

ЛЕНИНГРАДСКАЯ ОБЛАСТЬ НА МЕЖДУНАРОДНОМ ФЕСТИВАЛЕ МОЛОДЁЖИ

Наш регион курировал на Международном фестивале молодёжи Демократическую Республику Конго, Испанию и Швейцарию. Ленинградскую область представляли 85 ребят, 16 волонтёров.



МИХАИЛ СОКОЛОВ,
ПРЕДСЕДАТЕЛЬ КОМИТЕТА ПО МОЛОДЁЖНОЙ ПОЛИТИКЕ ЛЕНИНГРАДСКОЙ ОБЛАСТИ

У нас есть на кого опираться: молодые ленинградцы дорожат своим регионом, знают его историю и традиции, занимаются волонтёрством и активно участвуют в жизни области.

АЛЕКСАНДР ДРОЗДЕНКО,
ГУБЕРНАТОР ЛЕНИНГРАДСКОЙ ОБЛАСТИ

СТИРАТЬ ГРАНИЦЫ И ПРЕОДОЛЕВАТЬ СТЕРЕОТИПЫ

К участникам МФМ-2026 в Екатеринбурге на открытии обратился Президент России Владимир Путин:

— В том, что у вас, у молодого поколения, всё получится,— не сомневаюсь. Это ваше время. Следуйте за мечтой вместе с Россией!

А на церемонии закрытия слово взял министр иностранных дел РФ Сергей Лавров. Он назвал фестиваль «очень полезной, уникальной площадкой для установления контактов, обмена опытом, дружбы и влюблённости». И добавил: «Не сомневаюсь, что в Екатеринбурге вы смогли убедиться, что такие встречи позволяют лучше понимать друг друга, стирать границы и преодолевать любые стереотипы».

Программа фестиваля была плотной. Церемония открытия и концерты на площадке «Таврида.АРТ» с Наталией Орейро, Niletto, The Hatters и Димой Биланом задали тон. Дальше — международный хакатон «Первого кубка нейроконтента» и акселератор «Евразия креативная». Ленинградцы участвовали в шествии молодёжи мира, объединившем ребят из разных уголков планеты, стали соавторами мультфильма о добрых делах от «Добро.рф» — его показали на закрытии, побывали на «Поезде Победы», сыграли в русскую лапту и спели с «Бурановскими бабушками». Именно из таких деталей и складывается то самое ощущение сопричастности, которое сложно передать в отчётах.

Фестиваль стал ещё и поводом сверить ориентиры. По возвращении ребят из Екатеринбурга губернатор Ленинградской области Александр Дрозденко встретился с участниками делегации.

— Позитив в зале чувствуется, это самое главное,— задал тон диалогу глава региона.— Мы сейчас отстаиваем на линии соприкосновения ценности, которые не только наши, не только российские, они — общечеловеческие, ценности, которые создавались многими веками.

Дрозденко призвал молодёжь не поддаваться унынию, которое, по его словам, мешает видеть будущее.

— «Я» и «мы» должно у нас совпасть в плане позитива. А если мы по-настоящему станем МЫ, когда обе буквы пишутся с большой буквы, тогда у нас всё будет хорошо.

Эти слова в контексте фестиваля звучали не как лозунг, а скорее как рабочая установка.

ПРАКТИКИ, КОТОРЫЕ РАБОТАЮТ

Ключевой частью программы в Екатеринбурге стал просветительский марафон «Знание. Первые». Ежедневно его площадки собирали свыше шести тысяч участников. Перед молодёжью выступили около 500 лекторов. Среди спикеров — вице-премьеры Дмитрий Чернышенко, Дмитрий Патрушев, Виталий Савельев, Дмитрий Григоренко и Марат Хуснуллин. С лекциями и открытыми диалогами выступили министры: Сергей Лавров, Михаил Мурашко, Валерий Фальков, Андрей Никитин, Михаил Дегтярёв. В числе высокопоставленных гостей — Сергей Кириенко, Максим Орешкин, Андрей Фурсенко, Мария Захарова, Элла Памфилова и Дмитрий Песков. Зарубежный и культурный блоки представили Стивен Сигал, лауреат Нобелевской премии мира Рае Квон Чунг, директор Эрмитажа Михаил Пиотровский и актёр Милош Бикович. Все лекции и дискуссии остались в открытом доступе в сообществах Российского общества «Знание».

Фестиваль вобрал в себя и серьёзные дискуссии, и квесты, и неформальное общение, и яркие шоу.

— В Екатеринбурге удалось завести новые связи и контакты, и сегодня я переписываюсь с ребятами из других стран. Это очень греет душу,— поделилась по возвращении из Екатеринбурга Юлиана Орлова из Выборга.— Формат фестиваля не требует представления конкурсных проектов. Каждый из участников мог поделиться своим личным опытом, историей в зависимости от сферы своей деятельности и специфики, с которой он работает. На фестивале мы в очередной раз доказали, что молодёжь именно нашего региона Ленинградской области — это сила, это гостеприимство, это вера в светлое будущее и открытость к новым проектам и перспективам не только в рамках нашего региона и нашей страны, но и за её пределами».

Екатерину Килимник из Мурино впечатлили выставки и презентации ведущих компаний, которые представляли свои экспозиции на фестивале.

— Я маркетолог, и для меня было очень полезно лучше узнать разные сферы деятельности. Было интересно погрузиться, в частности, в медицину и IT. Отдельно я бы выделила совместные воркшопы, когда команды из представителей разных стран делали различные проекты. Например, была практика по созданию световых декораций на здании, и несколько команд из представителей разных стран создавали настоящую красоту. На фестивале мы смогли попробовать себя в том, чего в обычной жизни просто не делаешь, а интернациональная командная работа дала шанс проявить себя по-новому.

ЛЕНИНГРАДСКАЯ ПАНОРАМА

ФОТО: КОМИТЕТ ПО МОЛОДЁЖНОЙ ПОЛИТИКЕ ЛЕНИНГРАДСКОЙ ОБЛАСТИ





Фестиваль очень крутой, масштабный и интересный. Особенно мне понравилось общаться и взаимодействовать с иностранными участниками, знакомиться с людьми из разных стран и узнавать что-то новое об их культуре и жизни. Благодаря фестивалю я получила много эмоций, знакомств и приобрела важный опыт. Мне понравилось быть частью большой команды.

АЛИСА КУЗНЕЦОВА,
ВОЛОНТЁР ЛЕНИНГРАДСКОЙ ОБЛАСТИ НА МЕЖДУНАРОДНОМ МОЛОДЁЖНОМ ФЕСТИВАЛЕ В ЕКАТЕРИНБУРГЕ

ОПРОС

ГДЕ ВЫ УЗНАЁТЕ НОВОСТИ?

Жителей Ленинградской области приглашают принять участие в опросе. Расскажите, из каких источников вы предпочитаете получать информацию, как часто пользуетесь интернетом и сталкиваетесь ли с фейками.

Этот опрос комитет по печати совместно с Центром управления регионом Ленинградской области проводит для того, чтобы улучшить информирование по социально значимым вопросам. Кроме того, его результаты будут учитываться при проведении мероприятий, направленных на развитие медиаграмотности и информационной безопасности.

vk.cc/d2ekUc

ОПРОС ПОЛНОСТЬЮ АНОНИМНЫЙ И ЗАЙМЁТ НЕ БОЛЕЕ 5 МИНУТ

40 (10285) 15.10.2026 г.

Новый путь

ЗАКОНОДАТЕЛЬНОЕ СОБРАНИЕ

ЗАДАЧИ, КОТОРЫЕ НЕ ОТЛОЖИТЬ

ВОСЬМОЙ СОЗЫВ ЗАКОНОДАТЕЛЬНОГО СОБРАНИЯ НАЧАЛ РАБОТУ БЕЗ РАСКАЧКИ



Первое заседание Законодательного собрания Ленинградской области восьмого созыва открыл председатель Леноблизбиркома Михаил Лебединский с коротким докладом: выборы 18–20 сентября признаны состоявшимися, результаты действительными. Явка превысила 62 % — показатель, которого в современной истории региона ещё не было.

ОБНОВЛЕННЫЙ ПАРЛАМЕНТ, СПИКЕР И СЕНАТОР

Главный организационный вопрос депутаты решили быстро. Тайным голосованием председателем вновь избран Сергей Бебенин — 45 из 45 действительных бюллетеней, кандидатура единственная. Для него это пятый созыв в областном парламенте и четвёртый на посту спикера. На втором, внеочередном заседании депутаты определили представителя 47-го региона в Совете Федерации. Им вновь стал Дмитрий Василенко. Он представляет Заксобрание в Совфеде с 2016 года, работает первым заместителем председателя комитета по науке, образованию и культуре и с 2022 года — уполномоченным представителем Совета Федерации в Правительстве России. Губернатор Александр Дрозденко, выступая перед депутатами, начал с благодарности жителям — за активность и за то, что выборы прошли «без происшествий, в условиях спокойствия и безопасности». Отдельно отметил молодёжь: её участие в голосовании оказалось заметным. Обновление корпуса — ровно половина — он назвал не разрывом, а возможностью соединить опыт с новыми подходами: «Скажу точно — новая команда сложилась. Каждый из депутатов прошёл сито выборов и взял на себя обязательства перед избирателями».

В составе — четыре партии: «Единая Россия», ЛДПР, КПРФ и «Новые люди». Двое депутатов прошли специальную военную операцию.

Состав восьмого созыва оказался заметно моложе: средний возраст депутатов — 50 лет, тогда как в предыдущем приближался к 60. Пятнадцать человек пришли с опытом работы руководителями муниципальных образований и главами администраций, семеро работали в правительстве области, девять — руководители предприятий.

ХУЖЕ ВСЕГО — ПООБЕЩАТЬ И НЕ СДЕЛАТЬ

Губернатор не стал смягчать формулировки. Главный вызов — экономика. Бюджет на 2027–2029 годы формируется тяжело, доходная часть сложная, социальные обязательства растут из-за инфляции. Задача — найти баланс между целями и реальными возможностями, не потеряв при этом социальную направленность расходов. «Любое новое решение, связанное с дополнительными расходами, должно подвергаться внимательной оценке и экспертизе, — подчеркнул Дрозденко. — Хуже всего — пообещать и не сделать».

Национальные проекты он назвал «задачами со звёздочкой» — особыми, требующими постоянного контроля. Демография — отдельный вектор. Область входит в десятку регионов с положительной динамикой, включая показатели рождаемости, и этот тренд нужно удержать, гибко реагируя на любые изменения. Приоритетом остаётся поддержка участников СВО и их семей — губернатор назвал это одним из ключевых направлений работы нового созыва.

Ключевой принцип Дрозденко сформулировал коротко, без бюрократических оборотов: «Обсудили решение, приняли, озвучили его и проконтролировали исполнение».

Сергей Бебенин после слов напутствия обозначил главную задачу депутатов — «делать всё, чтобы экономика работала, прирастала, росли доходы». Тогда, считает спикер, можно будет решать больше проблем, требующих финансирования. Среди приоритетов он назвал поддержку участников СВО и их семей, программы развития здравоохранения, образования и социальной сферы.

В ближайшее время депутаты утвердят структуру ЗакСа, изберут заместителей председателя и глав постоянных комиссий. Комиссии должны начать работу уже на этой неделе, а в конце октября пройдёт первое большое заседание с повесткой примерно на 70 вопросов. Главная содержательная задача осени — бюджет 2027 года.

Обновление наполовину, сохранённый спикер, четыре партии в зале и губернатор, который прямо говорит о сложном бюджете и цене невыполненных обещаний. Восьмой созыв начал работу без раскачки — и это, пожалуй, главное, что запомнится с первого заседания.

АЛЕКСЕЙ СТЕПАНОВ

ФОТО: ЗАКОНОДАТЕЛЬНОЕ СОБРАНИЕ ЛО

> *Обновление предыдущего состава собрания составило 50%. Это означает, что мы сохраняем преемственность и баланс парламентского опыта, но одновременно открываем двери для новых идей. Это всегда приносит результат и работает на развитие региона.*
>
> **АЛЕКСАНДР ДРОЗДЕНКО,** ГУБЕРНАТОР ЛЕНИНГРАДСКОЙ ОБЛАСТИ

НАЦИОНАЛЬНЫЙ ПРОЕКТ «СЕМЬЯ»



ПОДДЕРЖКА — РЯДОМ



В областном перинатальном центре в преддверии Всероссийского дня беременных торжественно выписали 25-тысячного новорождённого. Малыш Савелий родился 30 сентября в семье Екатерины и Сергея Голятиных.

— С начала года мы в Ленинградской области уже зарегистрировали рождение более 9 тысяч детей. Среди них — 80 двоен и две троини. Чаще всего мамами у нас становятся женщины в возрасте 25–30 лет. За этой статистикой — огромная радость для семей и уверенность в будущем, — отметил Александр Дрозденко.

При обязательной регистрации малыша в Ленобласти семьи могут рассчитывать на целый ряд мер.

- Единовременное пособие при рождении — до 66 339 рублей.
- Материнский капитал на каждого в зависимости от очерёдности рождения — до 175 тысяч рублей.
- Единовременная выплата студенческим семьям до 25 лет включительно — 300 тысяч рублей.
- Единовременная выплата молодым семьям до 35 лет включительно при рождении третьего и каждого последующего ребёнка — 300 тысяч рублей.
- Компенсация найма жилья молодой семье до 35 лет включительно: при рождении первого ребенка — до 14 тысяч рублей, при рождении второго и последующих детей — до 21 тысячи рублей.

ПОД МАРШ МЕНДЕЛЬСОНА И БОЙ КУРАНТОВ

Уходящий год может стать последним холостяцким, а наступающий — первым семейным. 31 декабря распахнут свои двери 13 ЗАГСов Ленинградской области: Волосовский, Всеволожский, Выборгский, Гатчинский, Кингисеппский, Киришский, Кировский, Лодейнопольский, Подпорожский, Сланцевский, Тихвинский, Тосненский, Сосновоборский.

Подать заявление на государственную регистрацию брака в эту дату можно до 30 ноября — онлайн через Госуслуги или лично в выбранном ЗАГСе.

Под марш Мендельсона вы скажете друг другу «да», обменяетесь кольцами и встретите Новый год под бой курантов уже в статусе супругов.

Меры поддержки семей с детьми в Ленобласти

«ВРЕМЯ ГЕРОЕВ»

ОТ СТАЖИРОВКИ — К РАБОЧЕМУ РЕШЕНИЮ

В Ленинградской области реализован проект по комплексному сопровождению ветеранов специальной военной операции после возвращения к мирной жизни. Решение принято по итогам защиты проектов второго потока федеральной кадровой программы «Время героев». В работе экспертной комиссии принял участие губернатор региона Александр Дрозденко.

Федеральная программа «Время героев» реализуется по поручению Президента России Владимира Путина Высшей школой государственного управления Президентской академии. Программа призвана сформировать управленческий резерв из числа людей, проявивших себя в боевых условиях, и подготовить их к работе в органах государственной и муниципальной власти, а также в государственных компаниях.

В ходе региональной стажировки в Ленинградской области участники второго потока программы изучили действующую систему реабилитации, переобучения и трудоустройства ветеранов, а также внесли предложения по её усовершенствованию.

Главная задача нового проекта — сформировать для каждого ветерана «прозрачный профессиональный маршрут», включающий реабилитацию, освоение новой специальности, трудоустройство и последующее сопровождение уже на рабочем месте. При этом будут учитываться личные пожелания и возможности самого человека, а также реальные потребности экономики региона.

— Теперь будем развивать и саму систему профессионального сопровождения. База для этого есть — наш Кластер комплексного сопровождения и реабилитации участников СВО объединяет 17 объектов и 20 юридических лиц. Проект предлагает в дополнение новую структуру, которая займётся обучением, трудоустройством и дальнейшим сопровождением ветеранов, ориентируясь на востребованные в регионе профессии. Это тот случай, когда стажировка заканчивается не презентацией. Решение рабочее — будем вместе с участниками программы внедрять его в Ленинградской области, — отметил Александр Дрозденко.

ЛЕНИНГРАДСКАЯ ПАНОРАМА

В Ленинградской области действуют более 95 мер поддержки для участников СВО и около 60 — для их семей. В частности, за трудоустройство участника СВО с инвалидностью работодатель может получить 1 миллион рублей, а ещё до 500 тысяч рублей предусмотрено на адаптацию рабочего места.

НАШЕ ЗДОРОВЬЕ

ПРИВИВКА ЗА ПЯТЬ МИНУТ — ЗАЩИТА НА ВЕСЬ СЕЗОН

Прививочная кампания от гриппа в нашем регионе идёт полным ходом. Вакцинация населения в октябре и ноябре позволяет сформировать у людей необходимый иммунитет против вируса до зимнего подъёма заболеваемости. Прививки нужно делать и для того, чтобы предотвратить тяжёлые случаи гриппа и летальные исходы.

Прививки жителям региона делают во всех муниципальных образованиях. Вакцинация проводится и в организованных детских коллективах — в детских садах и школах. Родители могут самостоятельно организовать профилактику: малышей прививают от гриппа с шести месяцев.

Председатель комитета по здравоохранению Ленинградской области Александр Жарков подчеркнул, что сделанная в прошлом году прививка в новом эпидемическом сезоне не убережёт от болезни и обновлять её надо каждый год:

— Вирус гриппа очень изменчив, поэтому прививаться нужно каждый год. Состав вакцин ежегодно актуализируется под предполагаемые к циркуляции штаммы. Каждый раз мы прививаемся обновлённой версией прививки против новых вирусов. Сами вакцины содержат убитые вирусы или их части. Этого достаточно, чтобы иммунная система среагировала, познакомилась с возбудителем и сформировала защитные антитела. Тогда при повторной встрече иммунитет уже не допустит размножения и распространения заразы в организме, а вызвать болезнь частички вируса не могут, так как не содержат живого возбудителя!

ДЛЯ СПРАВКИ

Для иммунизации в основном используются трёхвалентные вакцины «Совигрипп» и «Флю-М», а детей до 8 лет и беременных женщин прививают вакциной «Ультрикс Квадри».

338 СТАЦИОНАРНЫХ И 129 МОБИЛЬНЫХ ПУНКТОВ ВАКЦИНАЦИИ РАБОТАЮТ ВО ВСЕХ РАЙОНАХ ЛЕНОБЛАСТИ. ЛЕНИНГРАДЦЫ ВПРАВЕ ПОЛУЧИТЬ ПРИВИВКУ ОТ ГРИППА В ЛЮБОМ БЛИЖАЙШЕМ И ДОСТУПНОМ ПУНКТЕ ВАКЦИНАЦИИ.

С графиком работы можно ознакомиться по ссылке zdrav.lenobl.ru/ru/news/98730/

В нынешнем сезоне прогнозируется циркуляция обновлённых штаммов гриппа: A/Missouri/11/2025 (H1N1)pdm09 — это новый вариант свиного гриппа; A/Darwin/1454/2025 (H3N2) — вариант гонконгского гриппа; B/Tokyo/EIS13–175/2025 (линия B/Victoria) — вирус гриппа типа B. В Ленинградской области в рамках прививочной кампании используются вакцины, которые содержат в составе актуализированные штаммы. Это значит, что они защищают от обновлённых вирусов.

— Надо понимать, что 90% в структуре ОРВИ занимают вирусы не гриппозной этиологии. Среди зарегистрированных случаев гриппа превалирует грипп А. Самое главное, что можно сделать для защиты своего здоровья во время эпидемического сезона, — это привиться, чаще мыть руки, использовать антисептики, минимизировать контакты с больными и носить маски в местах большого скопления людей, — уточнил Александр Жарков.

Затягивать с вакцинацией не стоит. Лучше всего прививаться прямо сейчас. Пик заболеваемости ещё не наступил, а это значит, что шансов столкнуться с возбудителем болезни в общественном месте (в том числе перед процедурным кабинетом в ожидании прививки) намного меньше. Также стоит помнить, что достаточный иммунитет формируется минимум две недели.



Своевременная забота о собственном здоровье — это основа благополучия каждого из нас и всей нашей области. Найдите время на вакцинацию. Будьте здоровы!

АЛЕКСАНДР ДРОЗДЕНКО,
ГУБЕРНАТОР ЛЕНИНГРАДСКОЙ ОБЛАСТИ

С режимом работы прививочных пунктов можно ознакомиться на официальном сайте комитета по здравоохранению Ленобласти. Все пункты обеспечены необходимыми препаратами, и их состав актуализирован для нынешнего сезона.

Эффективность современных вакцин против гриппа держится на уровне 96%. Конечно, каждый год есть некоторое количество заболевших привитых, но их лишь 3–5%. Среди таких больных нет ни одного летального исхода, а само заболевание проходит в более лёгкой форме.

ПОДГОТОВИЛА
ВИКТОРИЯ ЗАЛЕПУХИНА

ФОТО: MAX.RU/DROZDENKO_AU_LO

УСАДЬБА

ВЛАДИМИР МАШЕНКОВ, ЗАСЛУЖЕННЫЙ РАБОТНИК КУЛЬТУРЫ РФ

ЖИВОЕ СЕРДЕЧКО ОСЕНИ

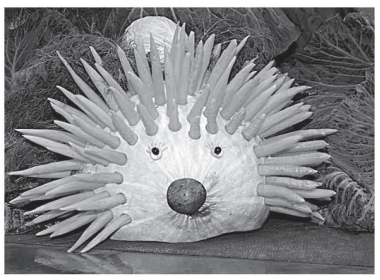

Октябрь — это самое сердечко северной осени. Ведь скоро Покров, 14-е число, а про этот день обычно говорят: до обеда осень, а после обеда — зима. Ещё горят волшебными красками берёзы, рябины, клёны. Ещё не все яблоки вывезли с дач. И садовыми ромашками никак не налюбоваться — они цветут у нас до самого снега.

Но уже пора завершать садово-огородные осенние работы. Наперекор дождям и непогоде всё-таки постарались убрать корнеплоды. И на осенних праздниках садоводов появились забавные игрушки, вроде этого весёлого ёжика. На грядках бодренько так зеленеет листовая петрушка — ей в радость и наше скудное солнышко, и дожди. Да и красавица-капуста добреет, наливается соком в ожидании заморозков. С Покрова сельский народ принимается рубить да квасить капусту, чтобы на всю зиму хватило запаса для наваристых щей и на закуску в будни и в праздники.



ИЗ ОГОРОДА — НА ПОДОКОННИК

Однажды петербургский флорист Влад Петрович Кулешов подарил мне старинный народный календарь, ещё дореволюционное издание. Я перелистал пожелтевшие и хрупкие от времени странички. Чем занимались в начале прошлого века российские крестьяне в разгар октября? Многое тут оказалось знакомым. Готовили к зиме плодовые деревья, цветники, смородину и крыжовник. Но вот очень любопытный факт. Наши предки у себя на усадьбах угасающей осенней порой заготавливали крапиву — для зимних посадок прямо в избе!

Так что, дорогие земляки, кто хочет, запасайте и тоже по опыту предков выращивайте на подоконнике жгучую душистую зелёную крапиву — для самых витаминных щей. Просто накопайте крапивы вместе с корневищами. Стебли обрежьте под самый корешок, а корневища в ящик, в контейнер либо в цветочный горшок посадите, да погуще.

Эту посуду (конечно, с землёй), полную крапивных корней, оставьте в садовом домике, на прохладной веранде либо в сарае. Зимой, когда ударят морозы и все просторы накроет снегом, принесите в тепло, полейте, выставьте на подоконник. Вскоре отрастёт дивная ароматная живая крапива. Из неё получатся вкусные щи.

Примерно так же в октябре перед заморозками можно заготовить для огородика на подоконнике мелкую столовую свёклу, корневую петрушку, листовой сельдерей, мятные корни — для зимней выгонки.

В первой половине зимы обычно стоят тусклые, безрадостные дни. Чтобы зелень веселее росла, квартирный огородик дополнительно подсвечивают лампами дневного света. Кстати, из дачной теплицы ещё можно пересадить в цветочный горшок кустик жгучего перца. И красиво, и на кухне всегда под рукой.



КРАСНАЯ ПРЕКРАСНАЯ

Красная смородина живёт более 30 лет. На старых усадьбах в Карелии я видел кусты красной смородины, возраст которых превышал 60 лет. И притом, растения отличались завидной урожайностью. В начале августа ветки были красны от обилия ягод.

Почки-плодушки на ветках красной смородины живут и плодоносят до четырёх лет. Они в основном расположены на коротких, так называемых букетных веточках, возле годичных приростов. Это значит, что укорачивать приросты красной смородины нельзя, иначе потеряется урожай.

Старые кусты рекомендуется прореживать именно осенью. Дело в том, что смородина очень рано просыпается весной. Если обрезать смородину весной, кусты ослабнут от потери сока.

Сейчас растения перешли в состояние покоя. Займёмся обрезкой. Из поросли следует отбраковать и вырезать все слабые отростки. Среди «старичков» придётся выпилить либо вырезать под корень все ветви, потерявшие урожайность. Обычно старые ветки красной смородины выпиливают под корень на 7–8-й год их жизни. Взамен из земли вырастут юные, крепкие прикорневые побеги. Их бывает немало. Садовод всегда выбирает среди поросли самые сильные ветки, а слабые вырезает под корень.

Работу ведут с таким расчётом, чтобы смородиновый куст не загущался чрезмерно, иначе из-за тесноты ветки обязательно потеряют продуктивность. Восьмилетний куст красной смородины должен состоять примерно из 15 побегов разного возраста — от сильных молодых однолеток до ветвистых семилетних «старцев».

Обычно к обрезке смородины можно приступать сразу после сбора ягод. Обильно плодоносившие кусты белой и красной смородины перед зимой подкармливают сыпучим перегноем, до 40 кг под каждый куст — эта плодородная тёплая перинка поможет лучше перезимовать. А ещё дайте минеральную подкормку. Фосфорные, калийные удобрения — до 100 граммов. И доломитовую муку — по стакану под каждый куст. Рассыпьте по земле и заборонуйте граблями. Вот и готова к зиме смородина!

ПОНЕДЕЛЬНИК, 19 ОКТЯБРЯ

ПЕРВЫЙ

5:00 Телеканал «Доброе утро»
9:00, 12:00, 15:00 Новости (с субтитрами)
9:25 «Модный приговор». 0+
10:15 «Жить здорово!» 16+
11:00, 12:15, 18:30 «Время покажет». 16+
14:00, 17:00, 23:00 «Большая игра». 16+
15:15 Давай поженимся! 16+
16:05 «Мужское / Женское». 16+
18:00 Вечерние новости (с субтитрами)
19:50 «Пусть говорят». 16+
21:00 «Время»
22:00 Т/с Премьера. «Полная совместимость». 16+
0:00 «Время героев». 16+
1:05, 3:05 ПОДКАСТ.ЛАБ. 16+
3:00 Новости

НТВ

6:00, 8:00, 10:00, 13:00, 16:00, 19:00, 0:20 «Сегодня»
6:25 «Утро. Самое лучшее». 16+
8:25, 10:35 Т/с «Лесник». 16+
13:25 «Чрезвычайное происшествие»
14:00 «Место встречи». 16+
16:45 «За гранью». 16+
17:50 «ДНК». 16+
20:00 Т/с «Тверская. Здесь и сейчас». 16+
22:15 Т/с «Аутсайдер». 16+
0:40 «Ч.Т.Д.» с Маргаритой Симоньян. 16+
1:10 Т/с «Тайные двери». 16+
5:30 Т/с «Агентство скрытых камер». 16+

РОССИЯ

5:00 Утро России
9:00, 11:00, 14:00, 16:30, 20:00, 3:00 Вести
9:30 Местное время
9:55 О самом главном. 12+
11:30, 21:10 Вести. Местное время
12:00, 18:00 «60 минут». 12+
14:30, 2:15, 3:30 Т/с «Тайны следствия». 16+
17:00 «Малахов». 16+
21:30 Т/с «Художник». 12+
23:35 Вечер с Владимиром Соловьёвым. 12+
4:29 Перерыв в вещании

ТВ-ЦЕНТР

6:00 «Настроение»
8:15 «Смех, дрожь и видео». 16+
8:50 Х/ф «Скамейка запасных». 16+
10:50, 0:30 «Петровка, 38». 16+
11:00 «Городское собрание». 12+
11:30, 14:30, 17:50, 22:00 События
11:50, 2:55 Х/ф «Я знаю твои секреты. Мёртвые души». 16+
13:45, 5:25 «Мой герой». 12+
14:50 Город новостей
15:05 Х/ф «Тайны города М. Дела сердечные». 16+
16:55 Прощание. 16+
18:15 Х/ф «Бабье царство. Тайна имени». 16+
20:05 Х/ф «Бабье царство. Сладкое дело». 16+
22:35 «10 самых...» 16+
23:05 «Знак качества». 16+
0:00 События. 25-й час
0:45 Д/с «Приговор». 16+
1:30 Д/ф «Кулачные бои звёзд».
2:10 Д/ф «Дорогие товарищи. Хлопковое дело». 16+
4:35 Д/с «Короли эпизода». 16+

КУЛЬТУРА

6:30 Диалоги о животных
7:20 Театральная летопись
7:50, 23:50 Д/с «Великие египетские фараоны»
8:40 Х/ф «Люди и манекены»
10:00, 12:30, 17:00, 19:30, 23:35 Новости культуры
10:15 Наблюдатель
11:15, 0:40 «XX век»
12:45 Новости. Подробно. АРТ
13:00 Д/с «Телетеатр. Классика». 100 лет со дня рождения Ольги Козновой
13:55 Х/ф «Тень у пирса»
15:25 Агора
16:30 Д/с «Невский ковчег. Теория невозможного»
17:15 Д/ф «На перекрестке музыки и слова»
17:40 Д/с «Первые в мире»
18:00 «Факультет истории»
19:45 Главная роль
20:05 Правила жизни
20:30 Линия жизни
21:30 Сати. Нескучная классика...
22:10 Т/с «Следователь Тихонов»
23:05 Д/с «Секреты тайного сыска»
1:50 Д/ф «Гатчина. Свершилось»
3:00 Перерыв в вещании

ДОМАШНИЙ

6:30, 5:30 По делам несовершеннолетних. 16+
7:30, 4:40 Давай разведёмся! 16+
8:30, 2:45 Тест на отцовство. 16+
10:40 Д/с «Прости меня...» 16+
11:40 Д/с «Беду отведу». 16+
12:55, 1:25 Д/с «Знахарка». 16+
13:30, 1:55 Д/с «Верну любимого». 16+
14:05, 2:20 Д/с «Голоса ушедших душ». 16+
14:40 Х/ф «Горький нектар». 16+
19:00 Х/ф «За закрытыми дверями». 16+
23:20 Д/с «Понять. Простить». 16+
0:30 Д/с «Порча». 16+
4:25 «6 кадров». 16+

РЕН ТВ

5:00, 18:00, 1:20, 4:30 «Самые шокирующие гипотезы». 16+
6:00 «С бодрым утром!» 16+
8:30, 12:30, 16:30, 19:30, 23:00 «Новости». 16+
9:00 «Военная тайна» с Игорем Прокопенко. 16+
11:00 «Как устроен мир с Тимофеем Баженовым». 16+
12:00, 16:00, 19:00 Информационная программа 112. 16+
13:00 «Загадки человечества с Олегом Шишкиным». 16+
15:00 «Дикий, дикий мир». 16+
17:00, 2:15 «Тайны Чапман». 16+
20:00 «Безумные факты». 16+
20:45 Х/ф «Новая земля». 16+
23:25 Т/с «Спецы». 16+

ЗВЕЗДА

7:00 «Сегодня утром». 12+
9:00, 13:00, 17:00, 18:00 Новости дня. 16+
9:15, 20:50 «Открытый эфир». 16+
11:00 Д/с «Сделано в СССР». 12+
11:20 Х/ф «Поезд вне расписания». 12+
13:25, 15:05, 17:15, 3:50 Т/с «Вендетта по-русски». 16+
15:00 Военные новости. 16+
19:10 «Скрытые угрозы» с Николаем Чиндяйкиным. 16+
22:35 «Между тем» с Наталией Метлиной. 12+
23:05 Х/ф «Мерседес» уходит от погони». 12+
0:40 Х/ф «Баллада о солдате».
2:10 Х/ф «Опасные тропы». 12+

ПЯТЫЙ

5:00, 9:00, 13:00, 17:00 Известия. 16+
5:40, 6:20, 7:05, 8:00, 9:30, 10:15, 11:10, 12:05 Т/с «Следопыт». 16+
8:05 Фирменный рецепт. 12+
8:40 «Давай разберёмся!» 12+
13:30, 22:20 Т/с «Великолепная пятёрка-8». 16+
14:20, 15:15, 16:05, 23:05 Т/с «Великолепная пятёрка-7». 16+
17:30, 18:20, 19:10, 19:45, 20:40, 21:25, 3:00, 3:50, 4:20 Т/с «След». 16+
0:00 Известия. Итоговый выпуск. 16+
0:30, 1:25, 2:15 Т/с «Далеко до Москвы». 16+

ВТОРНИК, 20 ОКТЯБРЯ

ПЕРВЫЙ

5:00 Телеканал «Доброе утро»
9:00, 12:00, 15:00 Новости (с субтитрами)
9:25 «Модный приговор». 0+
10:15 «Жить здорово!» 16+
11:00, 12:15, 18:30 «Время покажет». 16+
14:00, 17:00, 23:00 «Большая игра». 16+
15:15 Давай поженимся! 16+
16:05 «Мужское / Женское». 16+
18:00 Вечерние новости (с субтитрами)
19:50 «Пусть говорят». 16+
21:00 «Время»
22:00 Т/с Премьера. «Полная совместимость». 16+
0:10, 3:05 ПОДКАСТ.ЛАБ. 16+
3:00 Новости

НТВ

6:00, 8:00, 10:00, 13:00, 16:00, 19:00, 0:20 «Сегодня»
6:25 «Утро. Самое лучшее». 16+
8:25, 10:35 Т/с «Лесник». 16+
13:25 «Чрезвычайное происшествие»
14:00 «Место встречи». 16+
16:45 «За гранью». 16+
17:50 «ДНК». 16+
20:00 Т/с «Тверская. Здесь и сейчас». 16+
22:15 Т/с «Аутсайдер». 16+
0:40 «Захар Прилепин. Уроки русского». 16+
1:15 Т/с «Тайные двери». 16+
5:30 Т/с «Агентство скрытых камер». 16+

РОССИЯ

5:00 Утро России
9:00, 11:00, 14:00, 16:30, 20:00, 3:00 Вести
9:30 Местное время
9:55 О самом главном. 12+
11:30, 21:10 Вести. Местное время
12:00, 18:00 «60 минут». 12+
14:30, 2:15, 3:30 Т/с «Тайны следствия». 16+
17:00 «Малахов». 16+
21:30 Т/с «Художник». 12+
23:35 Вечер с Владимиром Соловьёвым. 12+
4:29 Перерыв в вещании

ТВ-ЦЕНТР

6:00 «Настроение»
8:10 «Доктор И...» 16+
8:40 Х/ф «Скамейка запасных». 16+
10:35, 4:35 Д/ф «Актёрские драмы. Нож в спину». 16+
11:30, 14:30, 17:50, 22:00 События
11:50, 2:55 Х/ф «Я знаю твои секреты. Мёртвые души». 16+
13:45 «Мой герой». 12+
14:50 Город новостей
15:05 Х/ф «Тайны города М. Дела сердечные». 16+
16:55, 1:30 Прощание. 16+
18:15 Х/ф «Бабье царство. Свидетель преступления». 16+
20:05 Х/ф «Бабье царство. Тайны Зелёной рощи». 16+
22:35 «Закон и порядок». 16+
23:05 Д/ф «Импортная невеста». 16+
0:00 События. 25-й час
0:30 «Петровка, 38». 16+
0:45 Д/ф «Дело союзного значения. Очень страшное кино». 16+
2:10 «Знак качества». 16+
5:20 Д/ф «Алексей Жарков. Эффект бабочки». 16+
5:55 Перерыв в вещании

КУЛЬТУРА

6:30 Диалоги о животных
7:20 Театральная летопись
7:50, 14:55, 23:50 Д/с «Великие египетские фараоны»
8:40 Х/ф «Люди и манекены»
10:00, 12:30, 17:00, 19:30, 23:35 Новости культуры
10:15 Наблюдатель
11:15, 0:40 «XX век»
12:45 Новости. Подробно. Книги
13:00 Д/ф «Я ни с какого года». 95 лет со дня рождения Леонида Завальнюка
13:45 Д/с «Забытое ремесло»
14:00, 22:10 Т/с «Следователь Тихонов»
15:45 Сати. Нескучная классика...
16:30 «Эрмитаж»
17:15 Д/ф «Любовь с антрактами». К 100-летию со дня рождения Галины Вишневской
17:55 Д/ф «Скажи мне, Новгород...»
18:50 «Семинар»
19:45 Главная роль
20:05 Правила жизни
20:30 Спокойной ночи, малыши!
20:50 Искусственный отбор
21:30 Белая студия
23:05 Д/с «Секреты тайного сыска»
2:00 Профилактика на канале с 2.00 до 10.00

ДОМАШНИЙ

6:30, 5:30 По делам несовершеннолетних. 16+
7:20, 4:40 Давай разведёмся! 16+
8:20, 2:40 Тест на отцовство. 16+
10:35 Д/с «Прости меня...» 16+
11:35 Д/с «Беду отведу». 16+
12:40, 1:15 Д/с «Знахарка». 16+
13:15, 1:45 Д/с «Верну любимого».
13:50, 2:15 Д/с «Голоса ушедших душ». 16+
14:25 Твой Домашний доктор. 16+
14:40 Х/ф «Огонь в моей душе». 16+
19:00 Х/ф «За закрытыми дверями». 16+
23:15 Д/с «Понять. Простить». 16+
0:20 Д/с «Порча». 16+
4:20 «6 кадров». 16+

РЕН ТВ

5:00, 18:00, 1:20, 4:25 «Самые шокирующие гипотезы». 16+
6:00 «С бодрым утром!» 16+
8:30, 12:30, 16:30, 19:30, 23:00 «Новости». 16+
9:00 «Военная тайна» с Игорем Прокопенко. 16+
10:00 «СОВБЕЗ». 16+
11:00 «Как устроен мир с Тимофеем Баженовым». 16+
12:00, 16:00, 19:00 Информационная программа 112. 16+
13:00 «Загадки человечества с Олегом Шишкиным». 16+
14:00 «Невероятно интересные истории». 16+
15:00 Д/с «Легенды и мифы». 16+
17:00, 2:15 «Тайны Чапман». 16+
20:00 «100 вопросов обо всем».
21:00 Х/ф «13-й район: Ультиматум». 16+
23:25 Т/с «Спецы». 16+

ЗВЕЗДА

5:25, 13:25, 15:05, 17:15, 4:00 Т/с «Вендетта по-русски». 16+
7:00 «Сегодня утром». 12+
9:00, 13:00, 17:00, 18:00 Новости дня. 16+
9:15, 20:50 «Открытый эфир». 16+
11:00 Д/с «Москва – фронту». 16+
11:25 Х/ф «Ключи от неба». 12+
15:00 Военные новости. 16+
19:10 Д/с «Улика из прошлого». 16+
22:35 «Между тем» с Наталией Метлиной. 12+
23:05 Х/ф «Без права на провал».
0:40 Х/ф «Дерзость». 12+
2:20 Х/ф «Звезда». 12+

ПЯТЫЙ

5:00, 9:00, 13:00, 17:00 Известия.
5:25, 6:05, 6:50, 9:30, 10:15, 11:05, 12:00 Т/с «Следопыт». 16+
7:00, 7:35 «Стройнадзор». 16+
8:05 Страна советов. 16+
8:40 «Давай разберёмся!» 12+
13:30, 22:20 Т/с «Великолепная пятёрка-8». 16+
14:20, 15:15, 16:05, 23:05 Т/с «Великолепная пятёрка-7». 16+
17:30, 18:20, 19:00, 19:45, 20:40, 21:25, 3:00, 3:40, 4:20 Т/с «След».
0:00 Известия. Итоговый выпуск.
0:30, 1:25, 2:15 Т/с «Далеко до Москвы». 16+

ЛенТВ24

ПОНЕДЕЛЬНИК

06:00 «Новое утро» на ЛенТВ24. 12+
09:00, 11:00, 13:00, 15:00, 17:15, 19:00 «ЛенТВ24 Новости» 6+
09:05 Т/с «Как выйти замуж за миллионера 2» 16+
11:15, 05:20 Д/ф «Леонид Гайдай. Человек, который не смеялся» 16+
12:10, 13:15 Т/с «В лесах и на горах»
14:10, 04:35 Д/ф «Экспертиза подтверждает…» 16+
15:15 «ЛенТВ24 Актуальный разговор»
15:35 Д/ц «Область счастливых людей» 12+
16:00 Прямая линия с Губернатором Ленинградской области 6+
17:30 Д/ф «Пушкин. Главная тайна поэта» 12+
18:25, 19:15 Х/ф «Барышня-крестьянка» 16+
20:30, 23:00, 02:00 «ЛенТВ24 Акценты»
21:10 Х/ф «Миллион в брачной корзине» 16+
23:40 Х/ф «Банк Дэйва» 16+

ВТОРНИК

06:00 «Новое утро» на ЛенТВ24. 12+
09:00, 11:00, 13:00, 15:00, 17:00, 19:00 «ЛенТВ24 Новости» 6+
09:05 «Как выйти замуж за миллионера 2» Сериал. Жанр:Мелодрама, комедия. Режиссер: Наталья Хлопецкая. Россия. 2013г. 16+
11:15 Д/ф «Сергей Бондарчук. Триумф и зависть» 16+
12:10, 13:15 Т/с «В лесах и на горах»
14:10 Д/ц «Невероятная наука» 12+
15:15 «ЛенТВ24 Актуальный разговор»
15:35 Д/ц «Заповедники РФ» (с субтитрами) 12+
16:00 Д/ц «Взгляд с высоты» 12+
16:30 Д/ц «Вспомнить всё. Великая русская революция» 16+
17:15 Д/ц «Рассекреченная история»
17:45 Д/ц «Советские мафии» 16+
18:30, 19:15, 04:20 Т/с «Охотники за головами» 16+
20:30, 23:00, 02:00 «ЛенТВ24 Акценты»
21:10 Х/ф «Вертикаль» 16+
22:30 Д/ц «Династия» (с субтитрами)
23:40 Х/ф «Самая длинная неделя» 16+

СРЕДА

06:00 «Новое утро» на ЛенТВ24. 12+
09:00, 11:00, 13:00, 15:00, 17:00, 19:00 «ЛенТВ24 Новости» 6+
09:05 Т/с «Как выйти замуж за миллионера 2» 16+
11:15 Д/ф «Георгий Тараторкин. Человек, который был самим собой...» 16+
12:10, 13:15 Т/с «В лесах и на горах»
14:10 Д/ц «Невероятная наука» 12+
15:15 «ЛенТВ24 Актуальный разговор»
15:35 Д/ц «Династия» (с субтитрами)
16:00 Д/ц «Взгляд с высоты» 12+
16:30 Д/ц «Вспомнить всё. Великая русская революция» 16+
17:15 Д/ц «Рассекреченная история»
17:45 Д/ц «Советские мафии» 16+
18:30, 19:15, 04:20 Т/с «Охотники за головами» 16+
20:30, 23:00, 02:00 «ЛенТВ24 Акценты»
21:10 Х/ф «Один шанс из тысячи» 16+
22:30 Д/ц «Династия» (с субтитрами)
23:40 Х/ф «Лев Яшин. Вратарь моей мечты» (с субтитрами) 16+

ЧЕТВЕРГ

06:00 «Новое утро» на ЛенТВ24. 12+
09:00, 11:00, 13:00, 15:00, 17:00, 19:00 «ЛенТВ24 Новости» 6+
09:05 Х/ф «Лев Яшин. Вратарь моей мечты» (с субтитрами) 16+
11:15 Д/ф «Георгий Вицин. Не надо смеяться» 16+
12:10, 13:15 Т/с «В лесах и на горах»
14:10 Д/ц «Невероятная наука» 12+
15:15 «ЛенТВ24 Актуальный разговор»
15:35 Д/ц «Династия» (с субтитрами)
16:00 Д/ц «Взгляд с высоты» 12+
16:30 Д/ц «Вспомнить всё. Великая русская революция» 16+
17:15 Д/ц «Рассекреченная история»
17:45 Д/ц «Советские мафии» 16+
18:30, 19:15, 04:20 Т/с «Охотники за головами» 16+
20:30, 23:00, 02:00 «ЛенТВ24 Акценты»
21:10 Х/ф «Быть Флинном» 16+
23:40 Х/ф «Меня зовут Арлекино» 16+

ПЯТНИЦА

06:00 «Новое утро» на ЛенТВ24. 12+
09:00, 11:00, 13:00, 15:00, 17:00, 19:00 «ЛенТВ24 Новости» 6+
09:05 Т/с «Гадание при свечах» 16+
10:45 Д/ц «Люди нашего круга» 12+
11:15 Д/ц «Город с историей» 12+
12:10, 13:15 Т/с «В лесах и на горах»
14:10 Д/ц «Невероятная наука» 12+
15:15 «ЛенТВ24 Актуальный разговор»
15:35 Д/ц «Династия» (с субтитрами)
16:00, 03:45 Д/ц «Взгляд с высоты» 12+
16:30 Д/ц «Вспомнить всё. Великая русская революция» 16+
17:15 Д/ц «Рассекреченная история»
17:45 Д/ц «Советские мафии» 16+
18:30, 19:15, 04:20 «Охотники за головами» 16+
20:30, 23:00, 02:00 «ЛенТВ24 Акценты»
21:10 Х/ф «Самая длинная неделя» 16+
22:45 Д/ц «Люди нашего круга» 12+
23:40 «Цыганова Вика. Юбилейный концерт. «20 лет на сцене» 16+

СУББОТА

06:00 Д/ц «Святыни России» 12+
07:00, 08:00 «ЛенТВ24 Акценты» 12+
07:40, 08:40, 15:00 «ЛенТВ24 Актуальный разговор» 6+
09:00 Мультфильмы советского детства 6+
09:40 Х/ф «Князь Удача Андреевич»
11:00, 15:00, 19:00 «ЛенТВ24 Новости»
11:15 Т/с «Вкус граната» 16+
12:55 Д/ф «Марк Бернес. «Я жизнь учил не по учебникам»« 16+
13:40, 15:15 Т/с «Бывшие» 16+
17:05 Х/ф «Братство четырёх «Л» (с субтитрами) 16+
19:15, 04:30 Т/с «Следствие любви» 16+
20:45 Х/ф «Королева» 16+
22:30 Х/ф «Двое на острове слёз» 16+
00:05 Фильм-концерт: «За все тебя благодарю (в память Муслима Магомаева)» 12+

ВОСКРЕСЕНЬЕ

06:00 Д/ц «Святыни России» 12+
06:50 Мультфильмы советского детства 6+
08:00 Фильм-концерт: «За все тебя благодарю (в память Муслима Магомаева)» 12+
09:25 Х/ф «Двое на острове слёз» 16+
11:00, 15:00, 19:00 «ЛенТВ24 Новости»
11:15 Т/с «Вкус граната» 16+
12:55 Д/ц «Российская культура. Таврический дворец» 12+
13:35, 15:15, 00:50 Х/ф «Женская версия. Дедушкина внучка» 16+
17:15 Х/ф «Королева» 16+
19:15, 04:30 Т/с «Следствие любви» 16+
20:45 Х/ф «Братство четырёх «Л» (с субтитрами) 16+
22:40 Х/ф «Не свадебное путешествие» 16+

ТВ БОКСИТОГОРСК

Новый путь

СРЕДА, 21 ОКТЯБРЯ

ПЕРВЫЙ

5:00 Телеканал «Доброе утро»
9:00, 12:00, 15:00 Новости (с субтитрами)
9:25 «Модный приговор». 0+
10:15 «Жить здорово!» 16+
11:00, 12:15, 18:30 «Время покажет». 16+
14:00, 17:00, 23:00 «Большая игра». 16+
15:15 Давай поженимся! 16+
16:05 «Мужское / Женское». 16+
18:00 Вечерние новости (с субтитрами)
19:50 «Пусть говорят». 16+
21:00 «Время»
22:00 Т/с Премьера. «Полная совместимость». 16+
0:00 Премьера. «Шоу Вована и Лексуса». 16+
1:05, 3:05 ПОДКАСТ.ЛАБ. 16+
3:00 Новости

НТВ

6:00, 8:00, 10:00, 13:00, 16:00, 19:00, 0:20 «Сегодня»
6:25 «Утро. Самое лучшее». 16+
8:25, 10:35 Т/с «Лесник». 16+
13:25 «Чрезвычайное происшествие»
14:00 «Место встречи». 16+
16:45 «За гранью». 16+
17:50 «ДНК». 16+
20:00 Т/с «Тверская. Здесь и сейчас». 16+
22:15 Т/с «Аутсайдер». 16+
0:40 «Мы и наука. Наука и мы». 12+
1:40 Т/с «Тайные двери». 16+

РОССИЯ

5:00 Утро России
9:00, 11:00, 14:00, 16:30, 20:00, 3:00 Вести
9:30 Местное время
9:55 О самом главном. 12+
11:30, 21:10 Вести. Местное время
12:00, 18:00 «60 минут». 12+
14:30, 2:15, 3:30 Т/с «Тайны следствия». 16+
17:00 «Малахов». 16+
21:30 Т/с «Художник». 12+
23:35 Вечер с Владимиром Соловьёвым. 12+
4:29 Перерыв в вещании

ТВ-ЦЕНТР

6:00 «Настроение»
8:10 «Доктор И...» 16+
8:40 Х/ф «Скамейка запасных». 16+
10:35, 4:40 Д/ф «Актёрские драмы. Неравный брак». 16+
11:30, 14:30, 17:50, 22:00 События
11:50, 3:00 Х/ф «Я знаю твои секреты. Кукушка». 16+
13:45, 5:25 «Мой герой». 12+
14:50 Город новостей
15:05 Х/ф «Полицейский роман». 16+
17:00 Прощание. 16+
18:10 Х/ф «Бабье царство. Последний ужин». 16+
20:05 Х/ф «Бабье царство. Опасная практика». 16+
22:35 «Хватит слухов!» 16+
23:05 Д/ф «90-е. Понты». 16+
0:00 События. 25-й час
0:30 «Петровка, 38». 16+
0:45 Д/ф «90-е. «Фанера». 16+
1:30 Д/ф «Русские тайны. Печать проклятия». 16+
2:15 Д/ф «Следствие ведёт КГБ. Загадка для ЦРУ». 16+
5:55 Перерыв в вещании

КУЛЬТУРА

10:00, 12:30, 17:00, 19:30, 23:35 Новости культуры
10:15 Наблюдатель
11:15, 0:45 «XX век»
12:45 Новости. Подробно. Кино
13:00 Линия жизни
14:00, 22:10 Т/с «Следователь Тихонов»
14:55 Д/с «Великие египетские фараоны»
15:45 Белая студия
16:30 Библейский сюжет
17:15 Мастер-класс Галины Вишневской в Центре оперного пения. Запись 2003 года. К 100-летию со дня рождения Галины Вишневской
18:00 Д/ф «Гатчина. Свершилось»
18:45 «Семинар»
19:45 Главная роль
20:05 Правила жизни
20:30 Спокойной ночи, малыши!
20:50 Власть факта
21:30 Энигма
23:05 Д/с «Секреты тайного сыска»
23:50 Д/ф «Римский Пантеон»
1:45 Д/ф «Леонид Завальнюк. Я ни с какого года»
2:30 Д/ф «Роман в камне»
3:00 Перерыв в вещании

ДОМАШНИЙ

6:30, 5:30 По делам несовершеннолетних. 16+
7:20, 4:40 Давай разведёмся! 16+
8:20, 2:45 Тест на отцовство. 16+
10:35 Д/с «Прости меня...» 16+
11:40 Д/с «Беду отведу». 16+
12:50, 1:25 Д/с «Знахарка». 16+
13:25, 1:55 Д/с «Верну любимого». 16+
14:00, 2:20 Д/с «Голоса ушедших душ». 16+
14:35 Х/ф «Одноклассники. Бывших не бывает». 16+
19:00 Х/ф «Дар небес». 16+
23:20 Д/с «Понять. Простить». 16+
0:30 Д/с «Порча». 16+
4:25 «6 кадров». 16+

РЕН ТВ

5:00, 18:00, 1:20, 4:25 «Самые шокирующие гипотезы». 16+
6:00 «С бодрым утром!» 16+
8:30, 12:30, 16:30, 19:30, 23:00 «Новости». 16+
9:00 «Документальный спецпроект». 16+
10:00 «Засекреченные списки». 16+
10:55 «Как устроен мир с Тимофеем Баженовым». 16+
12:00, 16:00, 19:00 Информационная программа 112. 16+
13:00 «Загадки человечества с Олегом Шишкиным». 16+
14:00 «Невероятно интересные истории». 16+
15:00 «Момент в истории». 16+
17:00, 2:15 «Тайны Чапман». 16+
20:00 «Дикий, дикий мир». 16+
20:55 Х/ф «Перевозчик-3». 16+
23:25 Т/с «Спецы». 16+

ЗВЕЗДА

5:25 Т/с «Вендетта по-русски». 16+
7:00 «Сегодня утром». 12+
9:00, 13:00, 17:00, 18:00 Новости дня. 16+
9:15, 20:50 «Открытый эфир». 16+
11:00 Д/ф «Тайны военной разведки. Первая партия». 16+
11:50, 13:25 Х/ф «Мерседес» уходит от погони». 12+
13:55, 15:05, 17:15, 4:10 Х/ф «На рубеже. Ответный удар». 16+
15:00 Военные новости. 16+
19:10 Д/с «Секретные материалы». 16+
22:35 «Между тем» с Наталией Метлиной. 12+
23:05 Х/ф «Трактир на Пятницкой». 12+
0:55 Х/ф «Женатый холостяк». 12+
2:20 Х/ф «Дерзость». 12+

ПЯТЫЙ

5:00, 9:00, 13:00, 17:00 Известия. 16+
5:25, 6:05, 6:50, 7:35, 9:30, 10:20, 11:15, 12:05, 4:40 Т/с «Следопыт». 16+
8:25 «Стройнадзор». 16+
13:30, 22:20 Т/с «Великолепная пятёрка-8». 16+
14:20, 15:15, 16:05, 23:05 Т/с «Великолепная пятёрка-7». 16+
17:30, 18:20, 19:00, 19:45, 20:40, 21:25, 3:00, 3:35, 4:05 Т/с «След». 16+
0:00 Известия. Итоговый выпуск. 16+
0:30, 1:25, 2:15 Т/с «Далеко до Москвы». 16+

ЧЕТВЕРГ, 22 ОКТЯБРЯ

ПЕРВЫЙ

5:00 Телеканал «Доброе утро»
9:00, 12:00, 15:00 Новости (с субтитрами)
9:25 «Модный приговор». 0+
10:15 «Жить здорово!» 16+
11:00, 12:15, 18:30 «Время покажет». 16+
14:00, 17:00, 23:00 «Большая игра». 16+
15:15 Давай поженимся! 16+
16:05 «Мужское / Женское». 16+
18:00 Вечерние новости (с субтитрами)
19:50 «Пусть говорят». 16+
21:00 «Время»
22:00 Т/с Премьера. «Полная совместимость». 16+
0:10, 3:05 ПОДКАСТ.ЛАБ. 16+
3:00 Новости

НТВ

6:00, 8:00, 10:00, 13:00, 16:00, 19:00, 0:20 «Сегодня»
6:25 «Утро. Самое лучшее». 16+
8:25, 10:35 Т/с «Лесник». 16+
11:00 Т/с «Лесник. Своя земля». 16+
13:25 «Чрезвычайное происшествие»
14:00 «Место встречи». 16+
16:45 «За гранью». 16+
17:50 «ДНК». 16+
20:00 Т/с «Тверская. Здесь и сейчас». 16+
22:15, 0:55 Т/с «Аутсайдер». 16+
0:40 «Поздняков». 16+
2:45 Т/с «Тайные двери». 16+

РОССИЯ

5:00 Утро России
9:00, 11:00, 14:00, 16:30, 20:00, 3:00 Вести
9:30 Местное время
9:55 О самом главном. 12+
11:30, 21:10 Вести. Местное время
12:00, 18:00 «60 минут». 12+
14:30, 2:15, 3:30 Т/с «Тайны следствия». 16+
17:00 «Малахов». 16+
21:30 Т/с «Художник». 12+
23:35 Вечер с Владимиром Соловьёвым. 12+
4:29 Перерыв в вещании

ТВ-ЦЕНТР

6:00 «Настроение»
8:10 «Доктор И...» 16+
8:40 Х/ф «Скамейка запасных». 16+
10:35 Д/ф «Актёрские драмы. Кино без купюр». 16+
11:30, 14:30, 17:50, 22:00 События
11:50, 2:55 Х/ф «Я знаю твои секреты. Кукушка». 16+
13:45, 5:25 «Мой герой». 12+
14:50 Город новостей
15:05 Х/ф «Опасный круиз». 12+
17:00 Прощание. 16+
18:10 Х/ф «Роман с секретом».
22:35 «10 самых...» 16+
23:05 Д/ф «Актёрские драмы. Квартирный вопрос». 16+
0:00 События. 25-й час
0:30 «Петровка, 38». 16+
0:45 Д/ф «Настоящий детектив. Голос из преисподней». 16+
1:30 Д/ф «Дорогие товарищи. Засекреченная эпидемия». 16+
2:15 Д/ф «Как отдыхали вожди». 16+
4:30 Д/ф «Александр Белявский. Последний побег». 16+
5:55 Перерыв в вещании

КУЛЬТУРА

6:30 Диалоги о животных
7:20 Театральная летопись
7:45, 14:55 Д/ф «Римский Пантеон»
8:40 Х/ф «Люди и манекены»
10:00, 12:30, 17:00, 19:30, 23:35 Новости культуры
10:15 Наблюдатель
11:15, 0:45 «XX век»
12:45 Новости. Подробно. Театр
13:00 Д/ф «Георгий Вицин»
13:45 Д/с «Забытое ремесло»
14:00, 22:10 Т/с «Следователь Тихонов»
15:50, 21:30 Энигма
16:30 Моя любовь – Россия!
17:15 Д/ф «Двое в мире». К 100-летию со дня рождения Галины Вишневской
18:45 «Семинар»
19:45 Главная роль
20:05 Правила жизни
20:30 Спокойной ночи, малыши!
20:45 Д/ф «Белое солнце пустыни». Для кого ты добрая, госпожа удача?»
23:05 Д/с «Секреты тайного сыска»
23:50 Д/ф «Пещера Шове. Первый шедевр в истории человечества»
1:50 Д/ф «Илья Франк. Нобелевские победы российской науки»
2:30 Д/ф «Роман в камне»
3:00 Перерыв в вещании

ДОМАШНИЙ

6:30, 5:35 По делам несовершеннолетних. 16+
7:20, 4:45 Давай разведёмся!
8:20, 2:45 Тест на отцовство. 16+
10:30 Д/с «Прости меня...» 16+
11:35 Д/с «Беду отведу». 16+
12:45, 1:25 Д/с «Знахарка». 16+
13:20, 1:55 Д/с «Верну любимого». 16+
13:55, 2:20 Д/с «Голоса ушедших душ». 16+
14:30 Х/ф «Уходя, закрывайте двери». 16+
19:00 Х/ф «Дар небес». 16+
23:20 Д/с «Понять. Простить». 16+
0:30 Д/с «Порча». 16+
4:25 «6 кадров». 16+

РЕН ТВ

5:00, 18:00, 1:15, 4:25 «Самые шокирующие гипотезы». 16+
6:00 «С бодрым утром!» 16+
8:30, 12:30, 16:30, 19:30, 23:00 «Новости». 16+
9:00 «Документальный спецпроект». 16+
10:00 «Засекреченные списки». 16+
11:00 «Как устроен мир с Тимофеем Баженовым». 16+
12:00, 16:00, 19:00 Информационная программа 112. 16+
13:00, 14:00 «Невероятно интересные истории». 16+
17:00, 2:10 «Тайны Чапман». 16+
20:00 «Момент в истории». 16+
20:30 Х/ф «Крупный улов». 16+
23:25 Т/с «Спецы». 16+

ЗВЕЗДА

5:35 Х/ф «На рубеже. Ответный удар». 16+
7:00 «Сегодня утром». 12+
9:00, 13:00, 17:00, 18:00 Новости дня. 16+
9:15, 20:50 «Открытый эфир». 16+
11:00 Х/ф «Трактир на Пятницкой». 12+
13:25, 15:05, 17:15 Т/с «Операция «Тайфун». Задания особой важности». 16+
15:00 Военные новости. 16+
19:10 «Код доступа». 12+
22:35 «Между тем» с Наталией Метлиной. 12+
23:05 Х/ф «Ключи от неба». 12+
0:40 Х/ф «По данным уголовного розыска...» 12+
1:55 Х/ф «Морской охотник». 12+
3:05 Х/ф «Близнецы». 6+
4:25 Д/с «Артиллерия Второй мировой войны». 16+

ПЯТЫЙ

5:00, 9:00, 13:00, 17:00 Известия. 16+
5:25, 5:50, 6:35, 7:20, 8:15, 9:30, 10:15, 11:05, 12:00, 4:45 Т/с «Следопыт». 16+
8:25 Ваше здоровье! 12+
13:30, 22:20 Т/с «Великолепная пятёрка-8». 16+
14:20, 15:15, 16:05, 23:05 Т/с «Великолепная пятёрка-7». 16+
17:30, 18:20, 19:00, 19:50, 20:40, 21:25, 3:25, 4:05 Т/с «След». 16+
0:00 Известия. Итоговый выпуск. 16+
0:30 День ангела. 0+
0:55, 1:45, 2:40 Т/с «Далеко до Москвы». 16+

● Гороскоп с 19 по 25 октября

Овен

♈ Овны склонны принимать желаемое за действительное. Вы можете переоценивать свои возможности и вклад в общее дело. Кроме того, обижаетесь на неблагодарность окружающих: слишком мало восхищения они проявляют. Впрочем, такие настроения могут помочь, если предстоят соревнования, собеседования: самомнение там трансформируется в уверенность в себе.

Телец

♉ Тельцы могут почувствовать, что у них всё валится из рук, не хватает времени, да и желания на выполнение рутинных дел. Пересмотрите организацию своего рабочего дня, потому что старый распорядок мог уже давно потерять свою актуальность. В ближайшее время обязанностей и хлопот прибавится, поэтому подготовьтесь.

Близнецы

♊ Борьба, происходящая у Близнецов глубоко в душе, может наконец-то найти выход наружу. Прекратите душить эмоции и позвольте себе посмотреть на ситуацию в другом свете. Возможно, всё не так уж трагично. Следует перестать страдать по поводу событий, которые уже не изменить, и подумать, как двигаться дальше. За поворотом ждёт много удивительного.

Рак

♋ В дверь может постучать какое-то не слишком приятное событие. Однако вы вольны решать, стоит ли открывать ему дверь! Даже если вы почувствуете сильное давление со стороны окружающих, заставляющих сделать «правильный» выбор, окончательное решение остаётся за вами.

Лев

♌ Звёзды наделили Львов способностью быстро схватывать суть вещей. Гороскоп говорит, что эту опцию Львам доведётся применить во многих областях жизни. Пригодится она и для советов: весьма вероятно, что вам предложат побыть третейским судьёй в чьём-то конфликте. Протяните руку помощи близким людям, это обязательно зачтётся несколькими плюсами в карму.

Дева

♍ Поведение близкого человека может поставить в тупик, а всё потому, что вы не способны видеть сердцем. Оставьте попытки понять ситуацию умом, постарайтесь включить интуицию и занять по отношению к партнёру родительскую позицию: где-то пожурить, где-то пожалеть.

Весы

♎ Весам гороскоп предлагает стать организатором: эта роль удастся, к тому же проявить себя на поприще руководителя будет очень приятно. Из Весов может получиться отличный вдохновитель народных масс, они могут заряжать своими эмоциями окружающих. А вот если что-то не заладится, есть риск испортить настроение друзьям и коллегам.

Скорпион

♏ Скорпионам нужно будет суметь отличить истинное от ложного. Этот период будет богат событиями, но, к сожалению, далеко не все они будут понятны. Некто постарается нарочно вас запутать и повести по ложному пути, поэтому внимательно слушайте и смотрите, что происходит вокруг, и делайте выводы.

Стрелец

♐ Стрельцам может показаться, что события состоят из пунктирных линий, как будто отсутствуют элементы, позволяющие полностью понять, что же творится вокруг. Следует сконцентрироваться, поскольку всё, чего не достаёт Стрельцу, – это внимательность и решимость. Только внутренняя настройка поможет понять, а если надо, то и изменить ход событий.

Козерог

♑ Всё, что Козероги запланировали, нужно обязательно довести до логического завершения. Поэтому гороскоп советует не начинать новых дел, а тщательнейшим образом проверить всё, что было начато ранее, в списке не должно оставаться ничего незаконченного. Вероятна краткосрочная поездка или деловая командировка.

Водолей

♒ Водолея ожидают долгожданные перемены! Возможны получение прибыли, встреча с человеком, которого давно не видели, исполнение давнего желания. Эти события могут выбить из колеи: старайтесь держать себя в руках, и тогда время откроет перед вами интересные возможности.

Рыбы

♓ Рыбы могут найти нестандартные решения повседневных задач, сумев оптимизировать процессы, и тем самым вырвать у обыденности время для жизненных удовольствий. Сейчас самое время отдохнуть и разделить приятные моменты с близкими.

ТВ БОКСИТОГОРСК

Новый путь

ПЯТНИЦА, 23 ОКТЯБРЯ

ПЕРВЫЙ

5:00 Телеканал «Доброе утро»
9:00, 12:00, 15:00 Новости (с субтитрами)
9:25 «Модный приговор». 0+
10:15 «Жить здорово!» 16+
11:00, 12:15, 18:40 «Время покажет». 16+
14:00, 17:00 «Большая игра». 16+
15:15 Давай поженимся! 16+
16:05 «Мужское / Женское». 16+
18:00 Вечерние новости (с субтитрами)
19:45 «Поле чудес». 16+
21:00 «Время»
21:45 «Голос. Дети». Новый сезон. 0+
23:25 «Наша новая музыка». Новый сезон. 12+
0:30 ПОДКАСТ.ЛАБ. 16+

НТВ

6:00, 8:00, 10:00, 13:00, 16:00, 19:00 «Сегодня»
6:25 «Утро. Самое лучшее». 16+
8:25 Д/с «Мои университеты. Будущее за настоящим». 6+
9:25 «Человек в праве» с Андреем Куницыным. 16+
10:35 «Первая передача». 16+
11:10 Т/с «Лесник. Своя земля».
13:25 «Чрезвычайное происшествие»
14:00 «Место встречи». 16+
16:50 «ДНК». 16+
17:55 «Жди меня». 16+
20:00 Т/с «Тверская. Здесь и сейчас». 16+
22:15 Т/с «Аутсайдер». 16+
0:20 «Своя правда» с Романом Бабаяном. 16+
2:10 «Квартирный вопрос». 0+
3:00 Х/ф «Борец». 16+

РОССИЯ

5:00 Утро России
9:00, 11:00, 14:00, 16:30, 20:00 Вести
9:30 Местное время
9:55 О самом главном. 12+
11:30, 21:10 Вести. Местное время
12:00, 18:00 «60 минут». 12+
14:30 Т/с «Тайны следствия». 16+
17:00 «Малахов». 16+
21:30 «Ну-ка, все вместе!» 12+
23:55 «Истории Большой Страны». 12+
0:55 Х/ф «Дом для куклы». 12+
4:18 Перерыв в вещании

ТВ-ЦЕНТР

6:00 «Настроение»
8:15, 11:50 Х/ф «Тень стрекозы». 12+
11:30, 14:30, 17:50 События
12:30, 15:05 Т/с «Туман над тёмной водой». 16+
14:50 Город новостей
17:00 Д/ф «Актёрские драмы. Игра в детектив». 16+
18:15 Х/ф «Роман с хищником». 16+
22:00 «В центре событий» с Анной Прохоровой
23:05 Д/ф «Русские тайны. Завещание Ванги». 16+
0:00 Хроники московского быта. 16+
0:40 Х/ф «Пираты XX века». 16+
2:05 «Петровка, 38». 16+
2:25 Х/ф «Тайны города М. Дела сердечные». 16+
5:50 Д/ф «Игорь Старыгин. Последняя дуэль». 16+
6:30 Перерыв в вещании

КУЛЬТУРА

6:30 Диалоги о животных
7:15 Театральная летопись
7:45, 14:55 Д/ф «Пещера Шове. Первый шедевр в истории человечества»
8:40 Х/ф «Люди и манекены»
10:00, 12:30, 17:00, 19:30, 23:45 Новости культуры
10:20 Шедевры старого кино
11:50 Власть факта
13:00 Д/ф «Илья Франк. Нобелевские победы российской науки»
13:45 Д/с «Забытое ремесло»
14:00 Т/с «Следователь Тихонов»
15:50 Энигма
16:30 Письма из провинции
17:15 X Международный конкурс оперных артистов Галины Вишневской. К 100-летию со дня рождения Галины Вишневской
19:45 Д/с «Острова»
20:25 Х/ф «Достояние республики»
22:40 Линия жизни
0:00 Х/ф «Бесконечный апрель». 18+
1:30 Д/с «Искатели»
2:15 Д/с «Первые в мире»
2:30 М/ф «Мистер Пронька»
3:00 Перерыв в вещании

ДОМАШНИЙ

6:30 По делам несовершеннолетних. 16+
7:30, 5:00 Давай разведёмся! 16+
8:30, 3:05 Тест на отцовство. 16+
10:40 Д/с «Прости меня...» 16+
11:40 Д/с «Беду отведу». 16+
12:55, 1:45 Д/с «Знахарка». 16+
13:30, 2:10 Д/с «Верну любимого». 16+
14:05, 2:40 Д/с «Голоса ушедших душ». 16+
14:40 Х/ф «Я тебя нашла». 16+
19:00 Х/ф «Раненое сердце». 16+
23:10 Уютное утро. 16+
23:45 Д/с «Понять. Простить». 16+
0:50 Д/с «Порча». 16+
4:45 «6 кадров». 16+
5:50 Х/ф «Подари мне, подари». 16+

РЕН ТВ

5:00 «Самые шокирующие гипотезы». 16+
6:00 «С бодрым утром!» 16+
8:30, 12:30, 16:30, 19:30 «Новости». 16+
9:00 «Документальный спецпроект». 16+
10:00 «Засекреченные списки». 16+
11:00 «Как устроен мир с Тимофеем Баженовым». 16+
12:00, 16:00, 19:00 Информационная программа 112. 16+
13:00, 17:00, 4:20 «Тайны Чапман». 16+
18:00, 3:35 «Главные тайны мира». 16+
20:00 «Безумные факты». 16+
20:50 Х/ф «Законопослушный гражданин». 16+
23:00 Х/ф «Выживший». 18+
1:55 Х/ф «Скалолаз». 16+

ЗВЕЗДА

5:20 Х/ф «Женатый холостяк». 12+
6:50 Д/ф «Позывной «Чайка». 16+
7:40, 9:25, 1:45 Х/ф «Люди на мосту». 12+
9:00, 13:00, 17:00, 18:00 Новости дня. 16+
10:25, 13:25 Т/с «СМЕРШ. Умирать приказа не было». 16+
14:50, 15:05, 17:15 Х/ф «Дружба особого назначения». 16+
15:00 Военные новости. 16+
17:25, 18:40 Т/с «Краповый берет». 16+
22:00 «Здравствуйте, товарищи!» 16+
23:30 Х/ф «Трое в лодке, не считая собаки». 12+
3:20 Х/ф «Свинарка и пастух». 12+

ПЯТЫЙ

5:00, 9:00, 13:00, 17:00 Известия. 16+
5:25, 5:55, 6:40, 7:25, 8:20, 9:30, 10:15, 11:05, 12:05 Т/с «Следопыт». 16+
8:30 Ваше здоровье! 12+
13:30, 14:20, 15:15 Т/с «Великолепная пятёрка-6». 16+
16:05 Т/с «Великолепная пятёрка-7». 16+
17:30, 18:20, 19:05, 20:00, 20:45, 21:35, 22:20 Т/с «След». 16+
23:10 Светская хроника. 16+
0:10, 1:00 Они потрясли мир. 16+
1:50, 2:35, 3:15, 3:55, 4:35 Т/с «Условный мент-6». 16+

СУББОТА, 24 ОКТЯБРЯ

ПЕРВЫЙ

6:00 Телеканал «Доброе утро. Суббота»
9:00 «Умницы и умники». 12+
9:45 «Слово пастыря». 0+
10:00, 12:00 Новости (с субтитрами)
10:15 Д/ф Премьера. «Он обещал вернуться». К 100-летию со дня рождения Спартака Мишулина.
11:10 «Вспомнить всё». 12+
12:15 Поехали! 12+
13:20 Премьера. «Слово не воробей». 12+
14:25 «Горячий лед». Фигурное катание. Гран-при России-2026. Этап II. Короткая программа. 0+
15:50 Т/с Премьера. «Формула преступления». 12+
18:00 Вечерние новости (с субтитрами)
18:20 «Сегодня вечером». 16+
21:00 «Время»
21:35 «Что? Где? Когда?» 16+
22:45 Премьера. «Команды». 16+
23:50 Х/ф «Грани любви». 18+
1:40 ПОДКАСТ.ЛАБ. 16+

НТВ

6:00 «Жди меня». 16+
6:55 «Первая передача». 16+
7:25 «Смотр». 16+
8:00, 10:00, 16:00 «Сегодня»
8:20 «Поедем, поедим!» 16+
9:20 «Едим дома». 0+
10:20 «Главная дорога». 16+
11:00 «Живая еда» с Сергеем Малозёмовым». 12+
12:00 «Квартирный вопрос». 0+
13:15 «Сатья». 16+
14:20 «Фобия». 12+
15:00 «Своя игра». 0+
16:20 ЧП. Расследование. 16+
17:00 «Следствие вели...» 16+
18:00, 5:10 Д/с «Криминальная Россия. Самые громкие преступления». 16+
19:00 «Центральное телевидение» с Вадимом Такменевым
20:20 «Ты не поверишь!» 16+
21:20 «ВИА «Суперстар!» 16+
1:10 Квартирник НТВ у Маргулиса. 16+
2:35 «Дачный ответ». 0+
3:30 Х/ф «Чужой дед». 16+

РОССИЯ

5:00 Утро России. Суббота
8:00 Местное время. Суббота
8:35 «По секрету всему свету»
9:00 «Формула еды». 12+
9:25 «Пятеро на одного»
10:10 Сто к одному
11:00, 14:00, 17:00, 20:00 Вести
11:30 «Наши. Военкоры». 12+
12:00 «Доктор Мясников». 12+
13:00 Большие перемены
14:30, 20:50 Вести. Местное время
14:50 «Парад юмора». 16+
17:50 «Привет, Андрей!» 12+
21:00 Х/ф «Дорога к сердцу». 16+
0:45 Х/ф «Неродная». 12+
4:00 Х/ф «Формула счастья». 12+
5:41 Перерыв в вещании

ТВ-ЦЕНТР

6:35 «Православная энциклопедия». 6+
7:00 Х/ф «Полицейский роман». 16+
8:55 «Здоровый смысл». 16+
9:30 «Хватит слухов!» 16+
10:05 Д/ф «Легенды эстрады. Бешеные деньги». 16+
10:55 «Просто & вкусно». 6+
11:30, 14:30, 23:35 События
11:50 «Смешите меня семеро». 16+
12:55 Анекдот-клуб «Нехмурые люди». 16+
13:25, 14:45 Х/ф «Роковой мужчина». 16+
17:20 Х/ф «Девушка и дельфин».
21:00 «Постскриптум» с Алексеем Пушковым
22:10 «Право знать!» 16+
23:45 Д/ф «Тайная комната. Европейский стыд». 16+
0:25 Д/ф «Дорогие товарищи. Гибель Машерова». 16+
1:05, 5:30 «10 самых...» 16+
1:35, 2:20, 3:05, 3:55 Прощание.

КУЛЬТУРА

6:30 Библейский сюжет
7:05 М/ф «Мультфильмы»
7:50, 0:15 Х/ф «Мы с вами где-то встречались»
9:20 «Эти загадочные животные»
9:35 «Мы – грамотеи!»
10:20 Д/с «Острова»
11:00 Х/ф «Малыш и Карлсон, который живёт на крыше»
12:30 Д/с «Человеческий фактор»
13:00 Черные дыры. Белые пятна
13:40 «Эрмитаж»
14:15, 1:45 Д/с «Заповедное»
15:00 «Факультет истории»
15:55 Большие и маленькие
17:50 Х/ф «И жизнь, и слёзы, и любовь». К юбилею Жанны Болотовой
19:30 Новости культуры
19:50 Х/ф «Корона Российской империи, или Снова неуловимые». К 90-летию со дня рождения Эдмонда Кеосаяна
22:00 Агора
23:00 Клуб «Шаболовка, 37»
2:30 М/ф «Прометей», «Лев и Бык»
3:00 Перерыв в вещании

ДОМАШНИЙ

6:30 Х/ф «Подари мне, подари».
9:40 Уютное утро. 16+
10:15 Х/ф «За рулём судьбы». 16+
14:40 Х/ф «Капкан для двоих».
19:00 Х/ф «Я тебе неровня». 16+
23:30 Х/ф «Подари мне надежду». 16+
3:05 Д/с «Эффект Матроны». 16+

РЕН ТВ

5:00, 3:05 «Самые шокирующие гипотезы». 16+
6:00 «С бодрым утром!» 16+
8:30, 12:30, 16:30, 19:30 «Новости». 16+
9:00 «Минтранс». 16+
10:00 Самая полезная программа. 16+
11:00, 13:00 «Военная тайна» с Игорем Прокопенко. 16+
15:00 «СОВБЕЗ». 16+
16:00 Информационная программа 112. 16+
16:55 «Документальный спецпроект». 16+
18:00 «Засекреченные списки».
19:00 «Добровэфире». 16+
20:00 «100 вопросов обо всем».
20:50 Х/ф «Западня». 16+
23:00 Х/ф «Охота на киллера». 18+
1:00 Х/ф «Беги без оглядки». 18+

ЗВЕЗДА

5:50, 3:45 Х/ф «Я шагаю по Москве». 12+
7:15 Х/ф «Человек-амфибия». 12+
9:00, 13:00, 18:00 Новости дня.
9:15 «СССР. Знак качества» с Иваном Охлобыстиным. 12+
10:00 «Не факт!» 12+
10:30 Х/ф «Поезд вне расписания». 12+
12:10, 13:20 Т/с «Узник замка Иф».
17:25, 18:25 Т/с «СМЕРШ. Умирать приказа не было». 16+
22:00 «Фетисов». 12+
22:50 Х/ф «Сицилианская защита». 12+
0:40 Х/ф «Свет в конце тоннеля».
2:10 Х/ф «Ключи от рая». 12+

ПЯТЫЙ

5:00, 5:15, 6:00, 6:40, 10:20, 19:25, 20:20, 21:15, 22:05, 23:05 Т/с «Условный мент-6». 16+
7:25, 8:20, 10:05, 18:35 Т/с «Условный мент-7». 16+
9:00 Страна советов. 16+
9:30 «Стройнадзор». 16+
11:15, 12:05, 13:05, 14:00, 14:55, 15:45, 16:40, 17:35 Т/с «Моя девочка». 16+
0:00 Известия. Главное. 16+
1:05 Светская хроника. 16+
2:10, 2:50, 3:30, 4:15, 4:55 Т/с «Илья Муровец». 16+

ВОСКРЕСЕНЬЕ, 25 ОКТЯБРЯ

ПЕРВЫЙ

6:00 Новости
6:10 Играй, гармонь любимая! 12+
6:55 «Часовой». 12+
7:25 «Здоровье». 16+
8:30 «Золотая коллекция Союзмультфильма». 0+
9:10 «Непутевые заметки» с Дм. Крыловым. 12+
9:30 «Мечталлион». Национальная Лотерея. 12+
10:00, 12:00 Новости (с субтитрами)
10:15 «Жизнь других». 12+
11:10 «Повара на колёсах». 12+
12:15 «Будем жить!» 16+
13:10 «Видели видео?» 0+
14:20 Д/ф Премьера. «Сила ароматов. Долины». 12+
15:15 «Горячий лед». Фигурное катание. Гран-при России-2026. Этап II. Произвольная программа.
16:45 Д/с Премьера. «MONEY пуляторы. «Развод на любовь-2».
18:00 Вечерние новости (с субтитрами)
19:00 «Точь-в-Точь». 16+
21:00 «Время»
23:00 «Большая игра». 16+
0:10 ПОДКАСТ.ЛАБ. 16+

НТВ

6:00 ЧП. Расследование. 16+
6:35 «Центральное телевидение».
8:00, 10:00, 16:00 «Сегодня»
8:20 «У нас выигрывают!» 12+
10:20 «Цифровые расследования». 16+
11:00 «Чудо техники». 12+
12:00 «Дачный ответ». 0+
13:00 «НашПотребНадзор». 16+
14:00 «Однажды...» 16+
15:00 «Своя игра». 0+
16:20 «Человек в праве» с Андреем Куницыным. 16+
17:00, 5:15 «Скандалы. Интриги. Расследования». 16+
18:00 «Новые русские сенсации».
19:00 «Итоги недели с Владимиром Чернышевым»
20:20 «Ты супер! 10 лет спустя».
23:00 «Звезды сошлись». 16+
0:35 Основано на реальных событиях. 16+

РОССИЯ

6:00 Х/ф «Я подарю тебе любовь».
8:00 Местное время. Воскресенье
8:35 «Когда все дома с Тимуром Кизяковым»
9:25 Утренняя почта с Николаем Басковым
10:10 Сто к одному
11:00, 14:00, 17:00 Вести
11:30, 1:40 Д/с «Рассказы из русской истории». 12+
12:55 Судьба человека с Борисом Корчевниковым. 12+
14:30 Вести. Местное время
15:00 «Весёлые ребята». 16+
17:50 «Песни от всей души». 12+
20:00 Вести недели
22:00 «Киселёв»
22:30 Москва. Кремль. Путин
23:00 Воскресный вечер с Владимиром Соловьёвым. 12+
3:02 Перерыв в вещании

ТВ-ЦЕНТР

5:55 Х/ф «Опасный круиз». 12+
7:35 Х/ф «Золотая парочка». 12+
9:30 Х/ф «Королева при исполнении». 12+
11:30, 0:00 События
11:50 «Наша смешная жизнь». 16+
12:40 Х/ф «Пираты XX века». 16+
14:30 Московская неделя
15:00 Д/ф «Дорогие товарищи. Последняя тайна Олимпиады-80». 16+
15:50 Д/ф «Настоящий детектив. Инъекция смерти». 16+
16:40 Д/ф «Дело союзного значения. Билет в Париж». 16+
17:30 Т/с «Таёжная история». 16+
21:05, 0:15 Х/ф «Объявлен мёртвым». 16+
1:10 «Петровка, 38». 16+
1:20 Х/ф «Тень стрекозы». 12+

КУЛЬТУРА

6:30 М/ф «Мультфильмы»
7:50 Х/ф «И жизнь, и слёзы, и любовь»
9:30, 0:35 Диалоги о животных
10:15 Больше, чем любовь
10:55 Х/ф «Корона Российской империи, или Снова неуловимые»
13:10 Неизвестные маршруты России
13:55 Д/с «Невский ковчег. Теория невозможного»
14:25 Д/ф «Евгений Шварц. Сказочник, который выжил»
15:10 Х/ф «Золушка»
16:30 «Картина мира с Михаилом Ковальчуком»
17:15 Пешком...
17:45 Романсы П. И. Чайковского. Концерт в БЗК. 1964 год. 100 лет со дня рождения Галины Вишневской
18:35 Линия жизни
19:30 Новости культуры
19:45 Новости культуры с Владиславом Флярковским
20:25 Х/ф «Руфь»
21:50 Шедевры мирового музыкального театра
1:20 Д/с «Искатели»
2:05 Д/с «Первые в мире»
2:25 М/ф «Прежде мы были птицами», «Шут Балакирев»
3:00 Перерыв в вещании

ДОМАШНИЙ

6:30 Х/ф «Сколько стоит совесть?» 16+
8:45, 9:25 Метод Рогова. 16+
10:00 Пять ужинов. 16+
10:15 Х/ф «Внучка до востребования». 16+
14:40 Х/ф «Жизнь в её руках».
19:00 Х/ф «Мамино счастье». 16+
23:15 Твой Домашний доктор. 16+
23:30 Т/с «Отпуск по собственному желанию». 16+
6:20 «6 кадров». 16+

РЕН ТВ

5:00, 1:30 «Самые шокирующие гипотезы». 16+
6:00 «С бодрым утром!» 16+
8:30, 12:30 «Новости». 16+
9:00 «Самая народная программа». 16+
10:00 «Знаете ли вы, что?» 16+
11:00 «Наука и техника». 16+
12:00 Информационная программа 112. 16+
13:00 «Неизвестная история».
14:00 Д/с «Легенды и мифы». 16+
15:00 Т/с «Спецы». 16+
23:00 «Итоговая программа с Петром Марченко». 16+
23:55 Д/ф «Великие тайны. Морозов». 16+

ЗВЕЗДА

9:00 «Новости недели» с Юрием Подкопаевым. 16+
9:25 «Служу России». 12+
9:55 «Военная приёмка». 12+
10:40 Мужики. 16+
11:10 «Ищу своих». 12+
12:00 «Легенды армии. Пантеон».
12:50 Д/с «Война миров». 16+
14:00 Т/с «Операция «Тайфун». Задания особой важности». 16+
18:00 «Главное» с Ольгой Беловой. 16+
19:40 Д/с «Легенды советского сыска». 16+
23:05 Т/с «Узник замка Иф». 12+
3:05 Х/ф «Человек-амфибия». 12+
4:40 Д/с «СССР и Китай: красный шёлковый путь». 16+

ПЯТЫЙ

5:00, 5:40, 6:20, 7:00, 7:55, 8:45, 9:30 Т/с «Илья Муровец». 16+
9:00 Фирменный рецепт. 12+
10:05, 11:05, 12:00, 12:55, 13:45, 14:45, 15:40, 16:35, 17:30, 18:25, 19:20, 20:15, 21:05, 22:00, 23:00, 23:50 Т/с «Стражи Отчизны-4». 16+
0:45, 1:35, 2:20, 3:05, 3:45, 4:25 Т/с «Моя девочка». 16+

40 (10285) 15.10.2026 г. Новый путь

Постановление администрации
Борского сельского поселения
Бокситогорского муниципального района
Ленинградской области
5 октября 2026 года № 166

Об утверждении Положения о комиссии по соблюдению требований к служебному поведению муниципальных служащих администрации Борского сельского поселения Бокситогорского муниципального района Ленинградской области и урегулированию конфликта интересов

В соответствии с Федеральным законом от 2 марта 2007 г. № 25-ФЗ «О муниципальной службе в Российской Федерации», Федеральным законом от 25 декабря 2008 г. № 273-ФЗ «О противодействии коррупции», Федеральным законом от 03.12.2012 года № 230-ФЗ «О контроле за соответствием расходов лиц, замещающих государственные должности, и иных лиц их доходам», руководствуясь Указом Президента РФ от 1 июля 2010 г. № 821 «О комиссиях по соблюдению требований к служебному поведению федеральных государственных служащих и урегулированию конфликта интересов», Законом Ленинградской области от 11 марта 2008 г. № 14-оз «О правовом регулировании муниципальной службы в Ленинградской области», администрация Борского сельского поселения Бокситогорского муниципального района Ленинградской области **ПОСТАНОВЛЯЕТ**:

1. Утвердить Положение о комиссии по соблюдению требований к служебному поведению муниципальных служащих Администрации Борского сельского поселения Бокситогорского муниципального района Ленинградской области и урегулированию конфликта интересов, согласно приложению 1 к настоящему постановлению.
2. Утвердить состав комиссии по соблюдению требований к служебному поведению муниципальных служащих Администрации Борского сельского поселения Бокситогорского муниципального района Ленинградской области и урегулированию конфликта интересов согласно приложению 2 к настоящему постановлению.
3. Признать утратившими силу постановление Администрации Борского сельского поселения Бокситогорского муниципального района Ленинградской области от 28 декабря 2018 г. № 159 «О комиссии по соблюдению требований к служебному поведению муниципальных служащих органов местного самоуправления Борского сельского поселения Бокситогорского муниципального района и урегулированию конфликта интересов».
4. Признать утратившими силу постановление Администрации Борского сельского поселения Бокситогорского муниципального района Ленинградской области от 30 ноября 2022 г. №198 «О внесении изменений в Постановление Администрации Борского сельского поселения Бокситогорского муниципального района Ленинградской области от 28.12.2018 № 159 «О комиссии по соблюдению требований к служебному поведению муниципальных служащих органов местного самоуправления Борского сельского поселения Бокситогорского муниципального района и урегулированию конфликта интересов»».
5. Признать утратившими силу постановление Администрации Борского сельского поселения Бокситогорского муниципального района Ленинградской области от 12 декабря 2024 г. №179 «О внесении изменений в Постановление Администрации Борского сельского поселения Бокситогорского муниципального района Ленинградской области от 28.12.2018 № 159 «О комиссии по соблюдению требований к служебному поведению муниципальных служащих органов местного самоуправления Борского сельского поселения Бокситогорского муниципального района и урегулированию конфликта интересов».
6. Постановление опубликовать (обнародовать) в газете "Новый путь" и на официальном сайте Борского сельского поселения Бокситогорского муниципального района.
7. Настоящее положение вступает в силу со дня официального опубликования.
8. Контроль исполнения настоящего постановления оставляю за собой.

В.Н. Сумерин,
глава администрации

С полным текстом можно ознакомиться на официальном сайте администрации и Борского сельского поселения Бокситогорского муниципального района Ленинградской области https://adm-bor.gosuslugi.ru/

Постановление администрации
Бокситогорского муниципального района
Ленинградской области
7 октября 2026 года № 1179

О внесении изменений в постановление администрации Бокситогорского муниципального района Ленинградской области от 14.03.2022 № 171"Об утверждении муниципальной программы "Социальная поддержка отдельных категорий граждан в Бокситогорском муниципальном районе Ленинградской области" на 2022-2024 годы" (с учетом изменений, внесенных постановлениями администрации Бокситогорского муниципального района Ленинградской области от 28.12.2022 № 1279, от 27.12.2023 № 1467, от 27.12.2024 № 1327, от 17.12.2025 № 1394)

В связи с изменением объемов финансирования муниципальной программы, **ПОСТАНОВЛЯЮ**:

1. Внести в муниципальную программу Бокситогорского муниципального района "Социальная поддержка отдельных категорий граждан в Бокситогорском муниципальном районе", утвержденную постановлением администрации Бокситогорского муниципального района Ленинградской области от 14 марта 2022 года № 171 "Об утверждении муниципальной программы "Социальная поддержка отдельных категорий граждан в Бокситогорском муниципальном районе Ленинградской области" (с учетом изменений, внесенных постановлениями администрации Бокситогорского муниципального района Ленинградской области от 28.12.2022 № 1279, от 27.12.2023 № 1467, от 27.12.2024 № 1327, от 17.12.2025 № 1394) изменения, согласно приложению к настоящему постановлению.
2. Контроль за исполнением настоящего постановления возложить на заместителя главы администрации Бокситогорского муниципального района Яковлеву И.Ю.
3. Постановление обнародовать в газете "Новый путь" и на официальном сайте Бокситогорского муниципального района.
4. Настоящее постановление вступает в силу на следующий день после официального обнародования.

С.Ф. Мухин,
глава администрации

С полным текстом документа можно ознакомиться на официальном сайте Бокситогорского муниципального района в информационно-телекоммуникационной сети «Интернет» http://adm.boksitogorsk.ru в разделе "Документы / Бокситогорский муниципальный район / нормативно-правовые акты администрации".

Постановление администрации
Бокситогорского муниципального района
Ленинградской области
7 октября 2026 года № 1180

О внесении изменений в постановление администрации Бокситогорского муниципального района от 08.02.2022 № 85 "Об утверждении муниципальной программы "Развитие сельского хозяйства на территории Бокситогорского муниципального района" (с учетом изменений, внесенных постановлениями администрации Бокситогорского муниципального района от 30.11.2022 № 1160, от 20.11.2023 № 1239, от 26.12.2023 № 1460, от 10.12.2024 № 1198, от 13.02.2025 № 186, от 11.09.2025 № 985, от 12.01.2026 № 3)

В связи с изменением объемов финансирования отдельных мероприятий муниципальной программы "Развитие сельского хозяйства на территории Бокситогорского муниципального района" **ПОСТАНОВЛЯЮ**:

1. Внести в муниципальную программу "Развитие сельского хозяйства на территории Бокситогорского муниципального района", утвержденную постановлением администрации Бокситогорского муниципального района от 08.02.2022 № 85 "Об утверждении муниципальной программы "Развитие сельского хозяйства на территории Бокситогорского муниципального района" (с учетом изменений, внесенных постановлениями администрации Бокситогорского муниципального района от 30.11.2022 № 1160, от 20.11.2023 № 1239, от 26.12.2023 № 1460, от 10.12.2024 №1198, от 13.02.2025 № 186, от 11.09.2025 № 985, от 12.01.2026 №3) изменения согласно приложению к настоящему постановлению.
2. Контроль за исполнением постановления возложить на заместителя главы администрации – председателя комитета экономического развития администрации Бокситогорского муниципального района Борисову Е.А.
3. Постановление обнародовать в газете "Новый путь" и на официальном сайте Бокситогорского муниципального района.
4. Настоящее постановление вступает в силу на следующий день после официального обнародования.

С.Ф. Мухин,
глава администрации

С полным текстом документа можно ознакомиться на официальном сайте Бокситогорского муниципального района в информационно-телекоммуникационной сети «Интернет» http://adm.boksitogorsk.ru в разделе "Документы / Бокситогорский муниципальный район / Нормативно-правовые акты администрации"

Постановление администрации
Лидского сельского поселения
Бокситогорского муниципального района
Ленинградской области
8 октября 2026 года № 174

О проведении общественных обсуждений

В соответствии со статьей 44 Федерального закона от 31 июля 2020 года № 248-ФЗ «О государственном контроле (надзоре) и муниципальном контроле в Российской Федерации», Уставом Лидского сельского поселения Бокситогорского муниципального района Ленинградской области, на основании Положения о порядке организации и проведения общественных обсуждений в Лидском сельском поселении, утвержденного решением совета депутатов Лидского сельского поселения Бокситогорского муниципального района Ленинградской области от 20.03.2019 № 245(с учетом изменений от 20.10.2022 № 201; от 22.06.2023 № 235; 15.02.2024 № 267) **ПОСТАНОВЛЯЮ**:

1. Провести общественные обсуждения по следующим проектам постановлений администрации Лидского сельского поселения Бокситогорского муниципального района Ленинградской области:

1.1. Об утверждении программы профилактики рисков причинения вреда (ущерба) охраняемым законом ценностям по муниципальному контролю в сфере благоустройства на территории Лидского сельского поселения Бокситогорского муниципального района Ленинградской области на 2027 год;

1.2. Об утверждении программы профилактики рисков причинения вреда (ущерба) охраняемым законом ценностям по муниципальному контролю на автомобильном транспорте и в дорожном хозяйстве на территории Лидского сельского поселения Бокситогорского муниципального района Ленинградской области на 2027 год.

2. Инициатор проведения общественных обсуждений – глава администрации Лидского сельского поселения Бокситогорского муниципального района Ленинградской области.
3. Срок проведения общественных обсуждений с 08 октября 2026 года по 08 ноября 2026 года (включительно).
4. Место размещения проектов постановлений администрации Лидского сельского поселения Бокситогорского муниципального района Ленинградской области - официальный сайт Лидского сельского поселения Бокситогорского муниципального района Ленинградской области в информационно-телекоммуникационной сети "Интернет" (https://lid-sp.gosuslugi.ru/, раздел "Контрольная деятельность", подраздел "Общественные обсуждения").
5. Образовать комиссию по организации и проведению общественных обсуждений и утвердить ее персональный состав согласно приложению.
6. Замечания и предложения по проектам постановлений администрации Лидского сельского поселения Бокситогорского муниципального района Ленинградской области заинтересованные лица могут направлять в электронном виде на официальный сайт Лидского сельского поселения Бокситогорского муниципального района в раздел "Обращения граждан"/Написать письмо (на главу администрации с пометкой в тексте "Общественные обсуждения") в срок с 08 октября 2026 года по 08 ноября 2026 года (включительно), а также в адрес эл. почты: lid-adm@mail.ru.
7. Проекты постановлений администрации Лидского сельского поселения Бокситогорского муниципального района Ленинградской области для проведения общественных обсуждений разместить на официальном сайте Лидского сельского поселения Бокситогорского муниципального района Ленинградской области.
8. Контроль за исполнением постановления оставляю за собой.
9. Настоящее постановление опубликовать в газете "Новый путь".

Н.П. Козлова,
глава администрации

40 (10285) 15.10.2026 г. Новый путь

Сведения о численности муниципальных служащих органов местного самоуправления, работников муниципальных учреждений Самойловского сельского поселения и расходах на их содержание за 9 месяцев 2026 года

Наименование отрасли	Численность работающих (чел.)	Расходы (тыс.руб.)
Общегосударственные вопросы - Итого в том числе муниципальные служащие	9 7	6 218,9 5 375,7
Культура и кинематография, средства массовой информации (МБУ «Самойловский культурный центр»)	10,5	6 637,6

Постановление администрации Бокситогорского муниципального района Ленинградской области 12 октября 2026 года № 1186

О внесении изменений в постановление администрации Бокситогорского муниципального района от 20.12.2022 № 1239 "Об утверждении муниципальной программы "Устойчивое общественное развитие в Бокситогорском городском поселении" (с учетом изменений, внесенных постановлениями администрации Бокситогорского муниципального района от 25.12.2023 № 1451, от 10.12.2024 № 1196, от 17.12.2025 № 1392)

В связи с изменением объемов финансирования муниципальной программы, **ПОСТАНОВЛЯЮ**:

1. Внести в муниципальную программу "Устойчивое общественное развитие в Бокситогорском городском поселении", утвержденную постановлением администрации Бокситогорского муниципального района от 20.12.2022 № 1239 (с учетом изменений, внесенных постановлениями администрации Бокситогорского муниципального района от 25.12.2023 № 1451, от 10.12.2024 № 1196, от 17.12.2025 № 1392) (далее – муниципальная программа), изменения согласно приложению к настоящему постановлению.

2. Настоящее постановление обнародовать в газете "Новый путь" и на официальном сайте Бокситогорского муниципального района.

3. Настоящее постановление вступает в силу на следующий день после официального обнародования.

С.Ф. Мухин,
глава администрации

С полным текстом документа можно ознакомиться на официальном сайте Бокситогорского муниципального района в информационно-телекоммуникационной сети «Интернет» http://adm.boksitogorsk.ru в разделе "Документы / Бокситогорский муниципальный район / Нормативно-правовые акты администрации"

Постановление администрации Бокситогорского муниципального района Ленинградской области 12 октября 2026 года № 1187

О внесении изменений в постановление администрации Бокситогорского муниципального района от 16.10.2017 № 1242 "Об утверждении Положения о комиссии по обследованию жилых помещений инвалидов и общего имущества в многоквартирных домах, в которых проживают инвалиды, в целях их приспособления с учетом потребностей инвалидов и обеспечения условий их доступности для инвалидов на территории Бокситогорского городского поселения" (с учетом изменений, внесенных постановлениями администрации Бокситогорского муниципального района от 19.11.2018 № 1381, от 31.03.2022 № 255, от 16.01.2024 № 48, от 14.08.2025 № 884, от 31.10.2025 № 1191, от 08.12.2025 № 1344, от 14.04.2026 № 447)

В связи с кадровыми изменениями в администрации Бокситогорского муниципального района, **ПОСТАНОВЛЯЮ**:

1. Внести в постановление администрации Бокситогорского муниципального района от 16.10.2017 № 1242 "Об утверждении Положения о комиссии по обследованию жилых помещений инвалидов и общего имущества в многоквартирных домах, в которых проживают инвалиды, в целях их приспособления с учетом потребностей инвалидов и обеспечения условий их доступности для инвалидов на территории Бокситогорского городского поселения" (с учетом изменений, внесенных постановлениями администрации Бокситогорского муниципального района от 19.11.2018 № 1381, от 31.03.2022 № 255, от 16.01.2024 № 48, от 14.08.2025 № 884, от 31.10.2025 № 1191, от 08.12.2025 № 1344, от 14.04.2026 № 447) (далее – Постановление) изменения, изложив приложение 2 к Постановлению в новой редакции согласно приложению.

2. Постановление обнародовать в газете "Новый путь" и на официальном сайте Бокситогорского муниципального района.

3. Настоящее постановление вступает в силу на следующий день после официального обнародования.

С.Ф. Мухин,
глава администрации

С полным текстом документа можно ознакомиться на официальном сайте Бокситогорского муниципального района в информационно-телекоммуникационной сети «Интернет» http://adm.boksitogorsk.ru в разделе "Документы / Бокситогорский муниципальный район / Нормативно-правовые акты администрации"

ИЗВЕЩЕНИЕ
о проведении заседания согласительной комиссии по вопросу согласования местоположения границ земельных участков при выполнении комплексных кадастровых работ

По результатам выполнения комплексных кадастровых работ на территории Большедворского сельского поселения Бокситогорского муниципального района Ленинградской области в границах кадастровых кварталов №№ 47:18:0101001, 47:18:0105001, 47:18:0106001, 47:18:0111001, 47:18:0112001, 47:18:0130001, 47:18:0137001 завершена подготовка проектов карт-планов территории.

С проектами карт-планов территории можно ознакомиться:

- по адресу: Ленинградская область, Бокситогорский район, г. Бокситогорск, ул. Социалистическая, д. 9, каб. 36;
- в информационно-телекоммуникационной сети «Интернет»:

N п/п	Наименование органа (организации), на официальном сайте которого (которой) размещено извещение о проведении заседания согласительной комиссии по вопросу согласования местоположения границ земельных участков при выполнении комплексных кадастровых работ	Адрес официального сайта в информационно-телекоммуникационной сети «Интернет»
1	2	3
1.	Администрация Бокситогорского муниципального района Ленинградской области Администрация Большедворского сельского поселения Бокситогорского муниципального района Ленинградской области	http://www.adm.boksitogorsk.ru/ (в разделе «Район/ Имущество и земля/ Комплексные кадастровые работы») https://b-dvor.gosuslugi.ru/ (в разделе «Деятельность/ Земельные отношения/ Комплексные кадастровые работы»)
2.	Правительство Ленинградской области в лице Ленинградского областного комитета по управлению государственным имуществом	https://kugi.lenobl.ru/
3.	Управление Федеральной службы государственной регистрации, кадастра и картографии по Ленинградской области	https://rosreestr.gov.ru/

Третье заседание согласительной комиссии по вопросу согласования местоположения границ земельных участков при выполнении комплексных кадастровых работ (далее - согласительная комиссия) состоится по адресу: Ленинградская область, Бокситогорский район, г. Бокситогорск, ул.Социалистическая, д. 9 (лекционный зал), «06» ноября 2026 г. в 10 часов 00 минут.

Контактный номер телефона согласительной комиссии: 8 (81366) 2-46-40.

Для участия в согласовании местоположения границ земельных участков при себе необходимо иметь документ, удостоверяющий личность, а также документы, подтверждающие права на соответствующий земельный участок.

Возражения относительно местоположения границ земельных участков, указанного в проекте карты-плана территории (далее - возражение относительно местоположения границ земельного участка), можно представить в согласительную комиссию в письменной форме по адресу: Ленинградская область, Бокситогорский район, г.Бокситогорск, ул. Социалистическая, д. 9, каб. 36, в период:

с «15» октября 2026 г. по «05» ноября 2026 г.

В возражении относительно местоположения границ земельного участка указываются следующие сведения:

фамилия, имя и отчество (при наличии) лица, направившего данное возражение, реквизиты документа, удостоверяющего его личность;

почтовый адрес правообладателя земельного участка и (или) адрес его электронной почты;

обоснование причин несогласия с местоположением границ земельного участка, кадастровый номер земельного участка (при наличии) или обозначение образуемого земельного участка в соответствии с проектом карты-плана территории.

К возражению относительно местоположения границ земельного участка прилагаются копии документов, подтверждающих право лица, направившего данное возражение, на такой земельный участок, или иные документы, устанавливающие или удостоверяющие права на такой земельный участок, а также документы, определяющие (определявшие) местоположение границ при образовании такого земельного участка (при наличии).

В случае отсутствия возражений относительно местоположения границ земельного участка такое местоположение границ земельного участка будет считаться согласованным.

ИЗВЕЩЕНИЕ
о проведении заседания согласительной комиссии по вопросу согласования местоположения границ земельных участков при выполнении комплексных кадастровых работ

По результатам выполнения комплексных кадастровых работ на территории Ефимовского городского поселения Бокситогорского муниципального района Ленинградской области в границах кадастровых кварталов №№ 47:18:0237001, 47:18:0307001, 47:18:0702001, 47:18:0703001, 47:18:0708001, 47:18:0724001, 47:18:0736001, 47:18:0737001 завершена подготовка проектов карт-планов территории.

С проектами карт-планов территории можно ознакомиться:

- по адресу: Ленинградская область, Бокситогорский район, г. Бокситогорск, ул. Социалистическая, д. 9, каб. 36;
- в информационно-телекоммуникационной сети «Интернет»:

N п/п	Наименование органа (организации), на официальном сайте которого (которой) размещено извещение о проведении заседания согласительной комиссии по вопросу согласования местоположения границ земельных участков при выполнении комплексных кадастровых работ	Адрес официального сайта в информационно-телекоммуникационной сети «Интернет»
1	2	3
1.	Администрация Бокситогорского муниципального района Ленинградской области Администрация Ефимовского городского поселения Бокситогорского муниципального района Ленинградской области	http://www.adm.boksitogorsk.ru/ (в разделе «Район/ Имущество и земля/ Комплексные кадастровые работы») https://efim-47.gosuslugi.ru/ (в разделе «Деятельность/ Земельные отношения»)
2.	Правительство Ленинградской области в лице Ленинградского областного комитета по управлению государственным имуществом	https://kugi.lenobl.ru/
3.	Управление Федеральной службы государственной регистрации, кадастра и картографии по Ленинградской области	https://rosreestr.gov.ru/

40 (10285) 15.10.2026 г. Новый путь

Третье заседание согласительной комиссии по вопросу согласования местоположения границ земельных участков при выполнении комплексных кадастровых работ (далее - согласительная комиссия) состоится по адресу: Ленинградская область, Бокситогорский район, г. Бокситогорск, ул. Социалистическая, д. 9 (лекционный зал), «06» ноября 2026 г. в 10 часов 10 минут.

Контактный номер телефона согласительной комиссии: 8 (81366) 2-46-40.

Для участия в согласовании местоположения границ земельных участков при себе необходимо иметь документ, удостоверяющий личность, а также документы, подтверждающие права на соответствующий земельный участок.

Возражения относительно местоположения границ земельных участков, указанного в проекте карты-плана территории (далее - возражение относительно местоположения границ земельного участка), можно представить в согласительную комиссию в письменной форме по адресу: Ленинградская область, Бокситогорский район, г.Бокситогорск, ул. Социалистическая, д. 9, каб. 36, в период:

с «15» октября 2026 г. по «05» ноября 2026 г.

В возражении относительно местоположения границ земельного участка указываются следующие сведения:

фамилия, имя и отчество (при наличии) лица, направившего данное возражение, реквизиты документа, удостоверяющего его личность;

почтовый адрес правообладателя земельного участка и (или) адрес его электронной почты;

обоснование причин несогласия с местоположением границ земельного участка, кадастровый номер земельного участка (при наличии) или обозначение образуемого земельного участка в соответствии с проектом карты-плана территории.

К возражению относительно местоположения границ земельного участка прилагаются копии документов, подтверждающих право лица, направившего данное возражение, на такой земельный участок, или иные документы, устанавливающие или удостоверяющие права на такой земельный участок, а также документы, определяющие (определявшие) местоположение границ при образовании такого земельного участка (при наличии).

В случае отсутствия возражений относительно местоположения границ земельного участка такое местоположение границ земельного участка будет считаться согласованным.

ИЗВЕЩЕНИЕ
о проведении заседания согласительной комиссии по вопросу согласования местоположения границ земельных участков при выполнении комплексных кадастровых работ

По результатам выполнения комплексных кадастровых работ на территории Пикалевского городского поселения Бокситогорского муниципального района Ленинградской области в границах кадастрового квартала № 47:19:0104002 завершена подготовка проекта карты-плана территории.

С проектом карты-плана территории можно ознакомиться:

- по адресу: Ленинградская область, Бокситогорский район, г. Бокситогорск, ул. Социалистическая, д. 9, каб. 36;
- в информационно-телекоммуникационной сети «Интернет»:

N п/п	Наименование органа (организации), на официальном сайте которого (которой) размещено извещение о проведении заседания согласительной комиссии по вопросу согласования местоположения границ земельных участков при выполнении комплексных кадастровых работ	Адрес официального сайта в информационно-телекоммуникационной сети «Интернет»
1	2	3
1.	Администрация Бокситогорского муниципального района Ленинградской области Администрация муниципального образования Пикалевское городское поселение Бокситогорского муниципального района Ленинградской области	http://www.adm.boksitogorsk.ru/ (в разделе «Район/ Имущество и земля/ Комплексные кадастровые работы») https://pikadmin.gosuslugi.ru/
2.	Правительство Ленинградской области в лице Ленинградского областного комитета по управлению государственным имуществом	https://kugi.lenobl.ru/
3.	Управление Федеральной службы государственной регистрации, кадастра и картографии по Ленинградской области	https://rosreestr.gov.ru/

Третье заседание согласительной комиссии по вопросу согласования местоположения границ земельных участков при выполнении комплексных кадастровых работ (далее – согласительная комиссия) состоится по адресу: Ленинградская область, Бокситогорский район, г. Бокситогорск, ул. Социалистическая, д. 9 (лекционный зал), «06» ноября 2026 г. в 10 часов 20 минут.

Контактный номер телефона согласительной комиссии: 8 (81366) 2-46-40.

Для участия в согласовании местоположения границ земельных участков при себе необходимо иметь документ, удостоверяющий личность, а также документы, подтверждающие права на соответствующий земельный участок.

Возражения относительно местоположения границ земельных участков, указанного в проекте карты-плана территории (далее - возражение относительно местоположения границ земельного участка), можно представить в согласительную комиссию в письменной форме по адресу: Ленинградская область, Бокситогорский район, г.Бокситогорск, ул. Социалистическая, д. 9, каб. 36, в период:

с «15» октября 2026 г. по «05» ноября 2026 г.

В возражении относительно местоположения границ земельного участка указываются следующие сведения:

фамилия, имя и отчество (при наличии) лица, направившего данное возражение, реквизиты документа, удостоверяющего его личность;

почтовый адрес правообладателя земельного участка и (или) адрес его электронной почты;

обоснование причин несогласия с местоположением границ земельного участка, кадастровый номер земельного участка (при наличии) или обозначение образуемого земельного участка в соответствии с проектом карты-плана территории.

К возражению относительно местоположения границ земельного участка прилагаются копии документов, подтверждающих право лица, направившего данное возражение, на такой земельный участок, или иные документы, устанавливающие или удостоверяющие права на такой земельный участок, а также документы, определяющие (определявшие) местоположение границ при образовании такого земельного участка (при наличии).

В случае отсутствия возражений относительно местоположения границ земельного участка такое местоположение границ земельного участка будет считаться согласованным.

Распоряжение главы
Бокситогорского муниципального района
Ленинградской области
12 октября 2026 года № 19-р

О проведении очередного заседания совета депутатов Бокситогорского муниципального района

1. Провести очередное заседание совета депутатов Бокситогорского муниципального района **21 октября 2026 года в 11-00 часов** в зале заседаний администрации Бокситогорского муниципального района.

2. Внести в повестку дня следующие вопросы:

2.1. Информация о деятельности комиссии по делам несовершеннолетних и защите их прав на территории Бокситогорского района.

2.2. О внесении изменений в решение совета депутатов Бокситогорского муниципального района Ленинградской области от 17.04.2024 № 392 "Об утверждении методики определения величины арендной платы за пользование зданиями, строениями, сооружениями и отдельными помещениями, находящимися в собственности Бокситогорского муниципального района Ленинградской области" (с учетом изменений, внесенных решением совета депутатов Бокситогорского муниципального района Ленинградской области от 22.04.2026 №155).

2.3. О внесении изменений в решение совета депутатов Бокситогорского муниципального района Ленинградской области от 29.09.2021 № 175 "О Контрольно-счетном органе Бокситогорского муниципального района Ленинградской области".

2.4. О назначении на муниципальную должность председателя Контрольно-счетной комиссии Бокситогорского муниципального района Ленинградской области.

2.5. О назначении на муниципальную должность аудитора Контрольно-счетной комиссии Бокситогорского муниципального района Ленинградской области.

2.6. О награждении Почетным дипломом совета депутатов Бокситогорского муниципального района Ленинградской области.

3. Обнародовать настоящее распоряжение в газете "Новый путь" и на официальном сайте Бокситогорского района.

В.И. Тихонов,
глава Бокситогорского муниципального района

Постановление администрации
Лидского сельского поселения
Бокситогорского муниципального района
Ленинградской области
12 октября 2026 года № 175

О признании утратившими силу постановлений администрации Лидского сельского поселения Бокситогорского муниципального района Ленинградской области

В соответствии с Федеральным законом от 20.02.2026 № 23-ФЗ «О внесении изменений в отдельные законодательные акты Российской Федерации и признании утратившим силу подпункта «д» пункта 29 части 2 статьи 32 Федерального закона «Об общих принципах организации местного самоуправления в единой системе публичной власти» администрации Лидского сельского поселения Бокситогорского муниципального района Ленинградской области. **ПОСТАНОВЛЯЮ**:

1.Считать утратившими силу постановления администрации:

1.1. № 142 от 25.11.2026 «Об утверждении программы профилактики рисков причинения вреда (ущерба) охраняемым законом ценностям по муниципальному жилищному контролю на территории Лидского сельского поселения Бокситогорского муниципального района на 2026 год»;

1.2. № 25 от 01.03.2022 «Об утверждении формы проверочного листа (списка контрольных вопросов), используемого при проведении контрольных мероприятий в рамках осуществления муниципального жилищного контроля на территории Лидского сельского поселения Бокситогорского муниципального района Ленинградской области»;

2. Постановление обнародовать в газете "Новый путь" и на официальном сайте Лидского сельского поселения Бокситогорского муниципального района в полном объеме;

3. Настоящее постановление вступает в силу на следующий день после официального опубликования.

Е.С. Алымова,
заместитель главы администрации

Постановление администрации
Большедворского сельского поселения
Бокситогорского муниципального района
Ленинградской области
12 октября 2026 года № 205

Об утверждении на IV квартал 2026 года норматива стоимости одного квадратного метра общей площади жилья в Большедворском сельском поселении Бокситогорского муниципального района Ленинградской области

В целях решения вопросов по предоставлению гражданам финансовой поддержки на приобретение (строительство) жилья в Большедворском сельском поселении, учитывая сложившиеся цены на первичном и вторичном рынке жилья, руководствуясь методическими рекомендациями по определению норматива стоимости одного квадратного метра общей площади жилья в муниципальных образованиях Ленинградской области и стоимости одного квадратного метра общей площади жилья на сельских территориях Ленинградской области, утвержденных распоряжением комитета по строительству Ленинградской области от 31.01.2024 № 131 «О мерах по обеспечению осуществления полномочий Комитета по расчету размера субсидий и социальных выплат, предоставляемых на строительство (приобретение) жилья за счет средств областного бюджета Ленинградской области в рамках реализации на территории Ленинградской области мероприятий государственных программ Российской Федерации «Обеспечение доступным и комфортным жильем и коммунальными услугами граждан Российской Федерации» и «Комплексное развитие сельских территорий», а также мероприятий государственных программ Ленинградской области «Формирование городской среды и обеспечение качественным жильем граждан на территории Ленинградской области» и «Комплексное развитие сельских территорий Ленинградской области»» в рамках реализации:

- мероприятия по обеспечению жильем молодых семей федерального проекта «Содействие субъектам Российской Федерации в реализации полномочий по оказанию государственной поддержки гражданам в обеспечении жильем и оплате жилищно-коммунальных услуг» государственной программы Российской Федерации «Обеспечение доступным и комфортным жильем и коммунальными услугами граждан Российской Федерации»;
- мероприятий по улучшению жилищных условий молодых граждан (молодых се-

40 (10285) 15.10.2026 г. Новый путь

мей) и по улучшению жилищных условий граждан с использованием средств ипотечного кредита (займа) государственной программы Ленинградской области «Формирование городской среды и обеспечение качественным жильем граждан на территории Ленинградской области»,

на основании приказа Министерства строительства и жилищно-коммунального хозяйства Российской Федерации от 11.09.2026года № 602/пр «О нормативе стоимости одного квадратного метра общей площади жилого помещения по Российской Федерации на четвертое полугодие 2026 года и средней рыночной стоимости одного квадратного метра общей площади жилого помещения по субъектам Российской Федерации на IV квартал 2026 года», Устава Большедворского сельского поселения Бокситогорского муниципального района **ПОСТАНОВЛЯЮ**:

1. Утвердить норматив стоимости одного квадратного метра общей площади жилья в Большедворском сельском поселении Бокситогорского муниципального района Ленинградской области на IV квартал 2026 года в размере 92041,41 (девяносто две тысячи сорок один) рубль 41 копейка.

2. Считать утратившим силу постановление администрации Большедворского сельского поселения Бокситогорского муниципального района Ленинградской области от 20.07.2026года № 156 «Об утверждении на I?I квартал 2026 года норматива стоимости одного квадратного метра общей площади жилья в Большедворском сельском поселении Бокситогорского муниципального района Ленинградской области».

3. Постановление обнародовать в газете «Новый путь» и на официальном сайте Большедворского сельского поселения.

4. Настоящее постановление вступает в силу на следующий день после его официального обнародования.

А.В. Аверин,
глава администрации

Приложение
к постановлению администрации
Большедворского сельского поселения
Бокситогорского муниципального района
от 12.10.2026 № 205

Р А С Ч Е Т
на IV квартал 2026 года норматива стоимости одного квадратного метра общей площади жилья в Большедворском сельском поселении Бокситогорского муниципального района Ленинградской области

Наименование муниципального образования (поселения)	Ст. кв.м.	Ср_кв.м.	Ст_дог	Ст_кред	Ст_стат	Ст_строй
Большедворское сельское поселение	92041,41	91310,93	0	15 000	168821,87	0

$$Ср_квм = \frac{Ст_дог \times 0{,}92 + Ст_кред \times 0{,}92 + Ст\ стат + Ст_строй}{N}$$

$$СТ\ квм = Ср_квм \times К_дефл.$$

Где: СР_квм - средняя рыночная стоимость одного квадратного метра общей площади жилья;

Ст_дог - стоимость одного квадратного метра площади жилья на территории поселения, городского округа Ленинградской области согласно договорам на приобретение (строительство) жилых помещений на территории соответствующего муниципального образования, представленным участниками жилищных программ, действующих на территории Ленинградской области;

Ст_кред - стоимость одного квадратного метра общей площади жилья на территории поселения, городского округа Ленинградской области согласно сведениям риэлторских организаций и кредитных организаций (банков), предоставленным официально или опубликованным в средствах массовой информации, применительно к территории соответствующего муниципального образования;

Ст_стат - стоимость одного квадратного метра общей площади жилья на территории Ленинградской области согласно сведениям от подразделений территориального органа Федеральной службы государственной статистики по Санкт-Петербургу и Ленинградской области;

Ст_строй - стоимость одного квадратного метра общей площади жилья на территории поселения, городского округа Ленинградской области согласно сведениям застройщиков, осуществляющих строительство на территории соответствующего муниципального образования;

0,92 –коэффициент, учитывающий долю затрат покупателя по оплате услуг риелторов, нотариусов, кредитных организаций (банков) и других затрат;

К_дефл. - индекс цен производителей, определяемый уполномоченным федеральным органом исполнительной власти на расчетный период.

N – количество показателей, используемых при расчёте.

$$Ср_кв.м. = \frac{15\ 000 \times 0{,}92 + 168821{,}87}{2} = 91310{,}93$$

СТ кв.м. 91310,93 х 1,008 = 92041,41

Постановление администрации
Ефимовского городского поселения
Бокситогорского муниципального района
Ленинградской области
6 октября 2026 года № 242

О внесении изменений в постановление администрации Ефимовского городского поселения от 25.12.2024 № 327 «Об утверждении муниципальной программы «Устойчивое развитие территории Ефимовского городского поселения на период 2025-2027 годов»» (с учетом изменений, внесенных постановлениями администрации Ефимовского городского поселения Бокситогорского муниципального района от 28.03.2025 г. № 60, от 30.04.2025 г. № 92, от 17.06.2025 г. № 146, от 6.10.2025 г. № 231, от 26.12.2025 г. № 336, от 11.03.2026 г. № 52, от 02.06.2026 г. № 143, от 15.06.2026 г. № 151, от 20.08.2026 г. № 213)

В соответствии со статьей 179 Бюджетного кодекса Российской Федерации, постановлением администрации от 2.12.2024 года №291 «Об утверждении Порядка разработки, реализации и оценки эффективности муниципальных программ Ефимовского городского поселения» (в связи с изменением объема финансирования и корректировкой плана мероприятий муниципальной программы «Устойчивое развитие территории Ефимовского городского поселения на период 2025-2028 годов» (далее «Программа»), **ПОСТАНОВЛЯЮ**:

1. Внести в муниципальную программу «Устойчивое развитие территории Ефимовского городского поселения на период 2025-2028 годов» следующие изменения:

1.1. Приложение 2 «План реализации муниципальной программы» изложить в новой редакции согласно приложению 2.

2. Постановление обнародовать в газете «Новый путь» и на сайте Ефимовского городского поселения.

3. Настоящее постановление вступает в силу с момента официального обнародования.

4. Контроль за исполнением постановления оставляю за собой.

С текстом документа можно ознакомиться в администрации Ефимовского городского поселения, а также на официальном сайте Ефимовского городского поселения по адресу: https://efim-47.gosuslugi.ru в разделе: «Меню/Официально /Документы/Постановления администрации»

Информация об исполнении бюджета Ефимовского городского поселения Бокситогорского муниципального района и численности муниципальных служащих органов местного самоуправления и работников муниципальных учреждений за 9 месяцев 2026 года

За 9 месяцев 2026 года в бюджет Ефимовского городского поселения Бокситогорского муниципального района поступило доходов в сумме 114 769,5 тысяч рублей, в том числе:

- налоговых и неналоговых доходов – 19 302,7 тыс. руб.,
- безвозмездных поступлений – 95 466,8 тыс. руб.

Расходная часть бюджета исполнена в сумме 122 750,5 тыс. руб., из них по разделам:

- «Общегосударственные вопросы» – 15 666,0 тыс. руб.;
- «Национальная оборона» – 298,0 тыс. руб.;
- «Национальная безопасность и правоохранительная деятельность» – 897,2 тыс. руб.;
- «Национальная экономика» – 20 285,1 тыс. руб.;
- «Жилищно - коммунальное хозяйство» – 50 383,9 тыс. руб.;
- «Культура» – 32 021,6 тыс. руб.;
- «Социальная политика» – 2 473,3 тыс. руб.;
- «Образование» – 725,4 тыс. руб.

Сведения о численности муниципальных служащих органов местного самоуправления, работников муниципальных учреждений Ефимовского городского поселения и расходах на их содержание за 9 месяцев 2026 года

Наименование отрасли	Численность работающих (чел.)	Расходы (тыс. руб.)
Общегосударственные вопросы – Итого в т.ч. муниципальные служащие	14 10	12 580,0 10 665,4
Культура	27	16 007,7

Постановление администрации
Ефимовского городского поселения
Бокситогорского муниципального района
Ленинградской области
12 октября 2026 года № 251

Об утверждении на IV квартал 2026 года норматива стоимости одного квадратного метра общей площади жилья на территории Ефимовского городского поселения Бокситогорского муниципального района

В целях решения вопросов по предоставлению гражданам финансовой поддержки на приобретение жилья в Ефимовском городском поселении, учитывая сложившиеся цены на первичном и вторичном рынке жилья, руководствуясь распоряжением комитета по строительству Ленинградской области от 31.01.2024 №131 «О мерах по обеспечению осуществления полномочий комитета по строительству Ленинградской области по расчету размера субсидий и социальных выплат, предоставляемых на строительство (приобретение) жилья за счет средств областного бюджета Ленинградской области в рамках реализации на территории Ленинградской области мероприятий государственных программ Российской Федерации «Обеспечение доступным и комфортным жильем и коммунальными услугами граждан Российской Федерации" и "Комплексное развитие сельских территорий», а также мероприятий государственных программ Ленинградской области «Формирование городской среды и обеспечение качественным жильем граждан на территории Ленинградской области» государственной программы Ленинградской области «Комплексное развитие сельских территорий Ленинградской области", в рамках реализации мероприятия по обеспечению жильем молодых семей федерального проекта "Содействие субъектам Российской Федерации в реализации полномочий по оказанию государственной поддержки гражданам в обеспечении жильем и оплате жилищно-коммунальных услуг" государственной программы Российской Федерации "Обеспечение доступным и комфортным жильем и коммунальными услугами граждан Российской Федерации"; мероприятий по улучшению жилищных условий молодых граждан (молодых семей) и по улучшению жилищных условий граждан с использованием средств ипотечного кредита (займа) государственной программы Ленинградской области "Формирование городской среды и обеспечение качественным жильем граждан на территории Ленинградской области", принимая во внимание приказ Министерства строительства и жилищно-коммунального хозяйства Российской Федерации от 11.09.2026 № 602/пр «О средней рыночной стоимости одного квадратного метра общей площади жилого помещения по субъектам Российской Федерации на IV квартал 2026 года», на основании Устава Ефимовского городского поселения Бокситогорского муниципального района Ленинградской области **ПОСТАНОВЛЯЮ**:

1. Утвердить норматив стоимости одного квадратного метра общей площади жилья на IV квартал 2026 года на территории Ефимовского городского поселения Бокситогорского муниципального района Ленинградской области в размере 95 140 (девяносто пять тысяч сто сорок) рублей 81 копейка.

2. Постановление обнародовать в газете «Новый путь» и на официальном сайте Ефимовского городского поселения.

3. Постановление вступает в силу на следующий день после официального обнародования.

С.И. Покровкин,
глава администрации

40 (10285) 15.10.2026 г.

Новый путь

куплю

КУПЛЮ ДОРОГО рога, золото, иконы, кресты, колокола, самовары, мебель, статуэтки, часы, патефоны, лампы, серебро и т. д. Выезд на дом и оценка бесплатно.
Тел.: 8-952-483-86-86.

пропажа

Утерян аттестат о среднем образовании на имя **Полозовой Анастасии Алексеевны**, выданный Бокситогорской основной общеобразовательной школой №1 в 2026 году.

Аттестат считать недействительным.

Телефон отдела рекламы:

21-551

Редакция газеты «Новый путь»

предлагает услуги ксерокопирования и распечатки с электронных носителей

Ксерокопирование

А4 ……..…….. 15 руб.
А4 (двойной прогон) …….20 руб.

Распечатка

с электронных носителей

А4 (1 стр. – до 50 стр.).....15 руб.
А4 (свыше 50 стр.)…….....10 руб.
А3 (1 стр.) ……..... 25 руб.

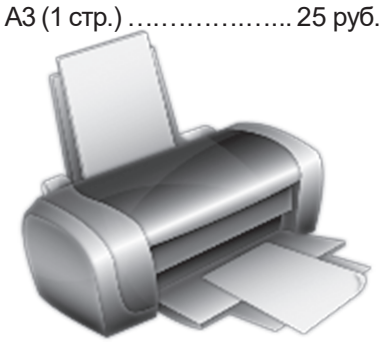

Информация

Приём граждан

Руководитель Приёмной губернатора Ленинградской области в Бокситогорском районе Татьяна Александровна Сёмкина проводит приём граждан каждый вторник с 11:00 до 13:00 и четверг с 14:00 до 16:00 в кабинете № 6 здания администрации района.

Контактный телефон: **8 (81366) 21-281**.

Руководитель приёмной



ВАЖНАЯ ИНФОРМАЦИЯ

С 1 октября 2026 года скорая медицинская помощь в Бокситогорском районе будет осуществляться силами областной Станции (ГБУЗ ЛО «ССМП»). Теперь вызовы принимаются только по телефонам:

- ✓ **112 и 103 (с мобильного телефона);**
- ✓ **03 (со стационарного телефона).**

Ранее действовавшие местные номера с 1 октября функционировать не будут.





СПб «Слуховые аппараты»
27 октября с 10:00 до 11:00
Гостиница «Воложба», ул. Заводская, д. 6
Проверка слуха, подбор, Настройка, обслуживание
Выезд на дом по записи
Тел.: 8-921-423-89-40
Батарейки 1 уп. – 250 руб.
Сопутствующие товары и комплектующие
О противопоказаниях необходимо проконсультироваться у специалиста
ИП Нетесова Ю.Г.

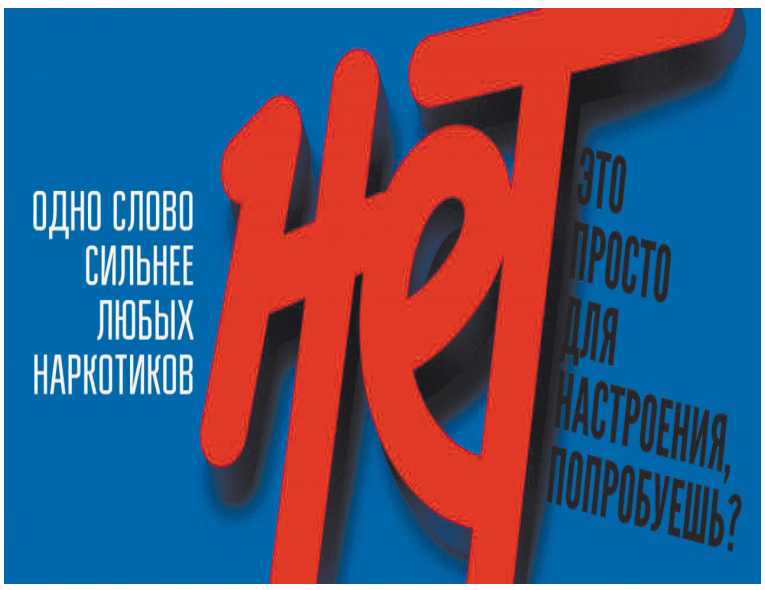

Служба по контракту – выбор сильных!

Гарантированная выплата гражданам, заключившим контракт в Ленинградской области для участия в СВО, увеличена до 4,5 млн рублей:

3 150 000 руб. — региональная выплата;

400 000 руб. — федеральная выплата;

450 000 руб. — региональная выплата (с индексацией) или земельный участок в обмен на земельный сертификат по окончании военной службы;

500 000 руб. — региональная единовременная выплата удостоенным государственных наград за участие в СВО.

Выплата из регионального бюджета производится после заключения контракта.

Выделение участка или его замена денежным эквивалентом гарантируется законом Ленинградской области.

Общая сумма выплат военнослужащему за первый год службы составит 7 млн рублей.

В Ленинградской области также действует более 95 мер поддержки для участников СВО и членов их семей, в том числе компенсации, бесплатное трудоустройство и обучение. Кроме того, по поручению губернатора Александра Дрозденко запущена региональная программа «Герои Команды 47» по подготовке кадрового резерва из числа защитников.

При заключении контракта денежные и иные меры поддержки доступны военнослужащим из всех регионов России.

По вопросам заключения контракта жители нашего района могут обратиться в военный комиссариат по адресу: г. Бокситогорск, улица Комсомольская, дом 23, или по телефону: **8 (81366) 21-443** / **8 (81366) 21-098** с понедельника по пятницу с 9:00 до 18:00 (суббота, воскресенье – с 9:00 до 15:00).



Еженедельная газета Бокситогорского муниципального района Ленинградской области, издаётся с 11 февраля 1953 года.
Главный редактор: А.Б. Платова

Адрес редакции и издателя: 187650, Ленинградская область, г. Бокситогорск, ул. Социалистическая, д. 9.
Телефоны: 21-551, 21-363.

Подписной индекс – ПО 014.
Подписка на газету производится во всех почтовых отделениях района, в редакции газеты.
Цена в розницу – свободная

УЧРЕДИТЕЛИ: администрация Бокситогорского муниципального района Ленинградской области, Комитет по печати Ленинградской области

Газета зарегистрирована Управлением Федеральной службы по надзору в сфере связи, информационных технологий и массовых коммуникаций по Северо-Западному федеральному округу. Свидетельство ПИ N ТУ 78 – 02035 от 6.10.2017 г.
Редакция знакомится с письмами читателей, не вступая в переписку. Ответственность за достоверность фактов, изложенных в материалах газеты, несут авторы, за содержание рекламы – рекламодатели. Все товары и услуги, рекламируемые в издании, подлежат обязательной сертификации. Официальные документы публикуются в соответствии с оригиналом

Газета отпечатана в ООО «Типография «Премьер» 160000, г. Вологда, ул. Лермонтова, д. 19, оф. 38.
Тираж 2 000 экз.
Номер заказа 2496.
Подписано в печать 13.10.2026 г.
Дата выхода в свет 15.10.2026 г.