НОВЫЙ ПУТЬ

ЕЖЕНЕДЕЛЬНАЯ ГАЗЕТА

Бокситогорского муниципального района Ленинградской области

ИЗДАЕТСЯ С 11 ФЕВРАЛЯ 1953 ГОДА

8 ОКТЯБРЯ 2026 года

ЧЕТВЕРГ
№ 39 (10284)

16+

ЭЛЕКТРОННАЯ ПОЧТА: nowput@mail.ru

САЙТ: n-put.ru

# ПРАЗДНИК МУДРОСТИ И ДУШЕВНОЙ ЩЕДРОСТИ



**Дорогие ленинградцы!**
**Уважаемые педагоги!**

Примите искренние поздравления с Днём учителя!

Ваш труд – основа будущего нашего региона. Именно вы воспитываете в юных ленинградцах те качества, которые определяют их жизнь: любознательность, честность, ответственность, любовь к родной земле.

Развитию образования мы уделяем особое внимание – строим новые школы, обновляем материально-техническую базу, внедряем современные программы. Но только благодаря вашему мастерству, преданности делу и душевной щедрости всё, что мы строим и создаём, обретает смысл.

Мы и дальше будем делать всё, чтобы престиж профессии рос, условия работы становились комфортнее, а молодые специалисты чувствовали себя уверенно.

Особые слова признательности – ветеранам, которые заложили традиции ленинградской педагогической школы. Ваш опыт бесценен, и мы гордимся тем, что вы остаётесь рядом с нами.

Желаю всем ленинградским учителям крепкого здоровья, благополучия и талантливых, благодарных учеников. Пусть каждый день приносит радость от вашего важного дела!

С праздником!

***Александр Дрозденко,***
***губернатор Ленинградской области***

6 октября во Дворце культуры города Пикалёво состоялось торжественное мероприятие, посвящённое Дню учителя. Праздник объединил всех тружеников сферы образования Бокситогорского района.

В зрительном зале собрались ветераны педагогического труда, молодые специалисты, учителя и руководители общеобразовательных учреждений района, – все те, кто посвятил свою жизнь просвещению и образованию подрастающего поколения.

Со сцены звучали искреннее слова благодарности педагогам за их терпение, мудрость и неоценимый труд.

Лучших педагогов поздравили с профессиональным праздником и вручили им заслуженные награды представители администрации Бокситогорского района, напомнив о важности образования и той роли, которую играют учителя в нашей жизни.

*Подробнее о мероприятии читайте на 4–5 страницах.*

***Елизавета Хрулева***
***Фото Романа Александрова***

*Больше фотографий*

39 (10284) 8.10.2026 г.

Новый путь

# 11 октября – День работника сельского хозяйства и перерабатывающей промышленности



**Уважаемые работники сельского хозяйства и перерабатывающей промышленности, труженики села и ветераны отрасли!**

Поздравляем вас с профессиональным праздником!

Этот праздник объединяет всех, кто живёт и трудится на земле, работает в животноводстве и на предприятиях пищевой промышленности, тех, кто не покладая рук, несмотря на многочисленные трудности, занимается разведением и выращиванием скота, посевами, растениеводством.

Примите слова признательности и благодарности за ваш тяжёлый, но такой необходимый, созидательный труд, за ваши профессионализм и терпение, за любовь к земле. От всей души желаем вам здоровья, благополучия и процветания, неиссякаемой силы духа, новых успехов!

***В.И. Тихонов,***
***глава Бокситогорского муниципального района***
***С.Ф. Мухин,***
***глава администрации***
***Бокситогорского муниципального района***
***Н.И. Пустотин,***
***депутат Законодательного собрания***
***Ленинградской области***

# ДИАЛОГ С МОЛОДЁЖЬЮ

УЧАСТИЕ В ФОРУМАХ, ПРОБЛЕМНЫЕ ТОЧКИ, ПЛАНЫ – ВОПРОСЫ, КОТОРЫЕ СТАЛИ ТЕМОЙ РАЗГОВОРА

30 сентября глава администрации Бокситогорского района **Сергей Мухин** провёл рабочую встречу с Молодёжным советом. К разговору присоединилась представитель профильного областного комитета **Валерия Ипатова**.

В повестку вошли предстоящие события, поддержка молодёжных стартапов, участие в форумах, а также проблемные точки и планы на ближайшее будущее.

Сергей Мухин отметил важность диалога с молодёжью и готовность администрации способствовать реализации перспективных идей.



**Глава администрации встретился с молодёжью**

# БЕЗОПАСНОСТЬ ДЕТЕЙ НА КОНТРОЛЕ

СОСТОЯЛОСЬ КООРДИНАЦИОННОЕ СОВЕЩАНИЕ ПО ОБЕСПЕЧЕНИЮ ПРАВОПОРЯДКА В БОКСИТОГОРСКОМ РАЙОНЕ

Глава администрации района **Сергей Мухин** провёл координационное совещание по обеспечению правопорядка в Бокситогорском районе. На заседании рассматривались актуальные проблемы подростковой преступности и детского дорожно-транспортного травматизма.

**ПОДРОСТКОВАЯ ПРЕСТУПНОСТЬ**

С информацией по вопросу о состоянии преступности и правонарушений, совершённых подростками и в отношении них, выступили заместитель начальника полиции по охране общественного порядка ОМВД России по Бокситогорскому району **Дмитрий Логинов**, заместитель главы администрации Пикалёвского городского поселения **Наталья Анкудинова** и заведующая сектором по обеспечению деятельности комиссии по делам несовершеннолетних и защите их прав администрации района **Светлана Огурцова**.

За 8 месяцев 2026 года на территории Бокситогорского района несовершеннолетними совершено 14 преступлений, 1 подросток находился в состоянии алкогольного опьянения. Участниками преступлений стали несовершеннолетние в возрасте 14–15 лет – 2 человека, 16–17 лет – 8 человек. Подростками совершено 3 общественно-опасных деяния, в том числе кражи электронных сигарет и телефона, а также повреждение автомобиля. На учёт в отделение по делам несовершеннолетних поставлено 70 подростков и 81 родитель. Самовольных уходов – 17, из них из дома – 15. Все несовершеннолетние разысканы.

Количество совершённых преступлений в отношении подростков по сравнению с аналогичным периодом прошлого года сократилось – зарегистрировано 38 случаев, в том числе 15 из них – неуплата алиментов.

На заседаниях комиссий по делам несовершеннолетних за истекший период 2026 года рассмотрено 437 административных материалов, в том числе: 98 – в отношении подростков; 331 – в отношении родителей.

**ДТП С УЧАСТИЕМ ДЕТЕЙ**

Начальник отделения Госавтоинспекции ОМВД России по Бокситогорскому району **Степан Мацегора** доложил, что за 8 месяцев 2026 года произошло 6 дорожно-транспортных происшествий с участием детей, в которых пострадало 3 несовершеннолетних, 1 ребёнок погиб. С целью профилактики дорожно-транспортных происшествий с участием несовершеннолетних за текущий период силами сотрудников Госавтоинспекции проведено более 144 бесед, занятий и инструктажей по безопасности дорожного движения, большинство из них – в образовательных учреждениях района, а также опубликовано 148 статей в средствах массовой информации. Составлено 38 административных материалов в отношении несовершеннолетних за нарушение правил дорожного движения.

**ПРОФИЛАКТИКА ТРАВМАТИЗМА НА ДОРОГАХ**

Председатель комитета образования администрации района **Елизавета Гречнёвкина** проинформировала, что на территории Бокситогорского района во всех детских садах и школах района реализуется комплексная программа по профилактике дорожно-транспортного травматизма, включающая занятия и уроки по соблюдению правил дорожного движения, мероприятия по вовлечению детей, молодёжи, родителей в изучение основ безопасности поведения на дорогах, тематические акции, конкурсы, соревнования, оформляются информационные стенды, размещаются тематические материалы на официальных сайтах образовательных учреждений. В школах действуют 4 отряда Юных инспекторов движения.

В 2025–2026 гг. в школы района поступило 47 карточек за нарушение учащимися правил дорожного движения, по каждому из случаев с ребятами и родителями проведены беседы. Получение карточек является действенной мерой по дальнейшей профилактике нарушений.

Образовательными организациями района обеспечиваются все меры безопасности при перевозке детей. В текущем учебном году подвоз осуществляется по 22 маршрутам, количество подвозимых к месту учёбы и обратно – 125 человек.

По результатам обсуждения принято решение продолжить работу всех субъектов системы профилактики по противодействию преступным проявлениям несовершеннолетних и в их отношении, а также по предотвращению дорожно-транспортных нарушений.

# ВОТ И ЛЕТО ПРОШЛО

ИТОГИ ОЗДОРОВИТЕЛЬНОЙ КАМПАНИИ ОБСУДИЛИ ЧЛЕНЫ МЕЖВЕДОМСТВЕННОЙ КООРДИНАЦИОННОЙ КОМИССИИ

Состоялось итоговое заседание межведомственной координационной комиссии по организации оздоровления, отдыха и занятости детей, подростков и молодёжи в Бокситогорском муниципальном районе под председательством заместителя главы администрации района **Ирины Яковлевой**.

В заседании приняли участие представители различных ведомств, организаций и служб, задействованных в организации досуга и оздоровления детей, подростков и молодёжи летом 2026 года.

Члены комиссии подвели итоги летней оздоровительной кампании, организации временного трудоустройства несовершеннолетних и иных форм занятости детей и подростков в городских и сельских поселениях.

***Елизавета Хрулева***
***Фото Виктора Лаптева***



**Члены межведомственной комиссии**

39 (10284) 8.10.2026 г.

Новый путь

# НОВОСТИ КОРОТКО

## ЛЕНИНГРАДСКОЕ ДОЛГОЛЕТИЕ

1 октября на стадионе «Металлург» при участии Центра культуры и Бокситогорского комплексного центра социального обслуживания населения прошёл Фестиваль старшего поколения «Ленинградское долголетие», приуроченный ко Дню пожилого человека.



Для участников фестиваля работали мастер-классы по интуитивной живописи и декоративному творчеству, зумбе и плейстику, консультации давали специалисты Бокситогорской межрайонной больницы и Центра социальной защиты, пункта вакцинации.

Гости мероприятия осваивали приёмы макияжа и проверяли эрудицию в весёлых викторинах.

Все желающие смогли стать участниками творческой программы «Открытый микрофон» для талантливых жителей города среди старшего поколения.

## СЛЁТ ЮНЫХ НАТУРАЛИСТОВ

В Бокситогорском центре дополнительного образования районный слёт собрал юных натуралистов и опытников.



В слёте участвовали школьники 6–8 классов. Они делились опытом на секции «Визитная карточка», проходили испытания на этапе «Интеллектуалы», отгадывали загадки, собирали пазлы, определяли растения по картинкам и готовились к походу. Ребята создавали осенние коллажи из природных материалов и делились впечатлениями о родном крае через фотографии в секции «Природа глазами ребёнка».

По итогам слёта в общем командном зачёте места распределились следующим образом:

1 место – Бокситогорская средняя школа № 2;
2 место – Бокситогорская основная школа № 1;
3 место – Бокситогорская средняя школа № 3.

## КОНКУРС СОЧИНЕНИЙ

В муниципальном этапе Всероссийского конкурса сочинений – 2026 приняли участие 36 учащихся 4–11 классов из 7 школ района.

Участникам были предложены 10 тематических направлений, приуроченных к юбилеям значимых событий, писателей, государственных деятелей и произведений.

В своих сочинениях ребята учились анализировать историю и литературу, бережно относиться к русскому языку и находить свои нравственные ориентиры.

Работы победителей уже отправились на региональный этап. Пусть это станет шагом к большим достижениям!

С подробной информацией можно ознакомиться по ссылке: vk.com/mocbmr?from=groups.

## БЛАГОУСТРОЙСТВО ДЕРЕВНИ

В рамках областного закона от 16 февраля 2024 года № 10-оз «О содействии участию населения в осуществлении местного самоуправления в Ленинградской области» в Большедворском сельском поселении реализованы инициативные проекты «Ремонт участка автомобильной дороги общего пользования местного значения д. Горушка» и «Ремонт участков асфальтового покрытия к площадке сбора ТКО, магазину в д. Большой Двор».

Проекты выдвинуты общественным советом поселения и территориальным общественным самоуправлением.

## ТАЛАНТЫ XXI ВЕКА

Команда Бокситогорского центра дополнительного образования – призёр Регионального этапа конкурса «Таланты XXI века».




24 сентября состоялся Региональный этап Всероссийского конкурса научно-технического творчества учащихся Союзного государства «Таланты XXI века». Участники – начинающие изобретатели, исследователи и экспериментаторы, а также увлечённые техническим творчеством ребята.

Школьники со всей области защищали проекты по 7 номинациям – от робототехники и аэрокосмических технологий до медиатехнологий и биотехнологий.

Команда «Генератор идей» Бокситогорского центра дополнительного образования заняла 2 место.

Также ребята завоевали высокие места в индивидуальном конкурсе:

1 место – Анна Артёмова в номинации «Медиатехнологии» и Ян Охрименко в номинации «Технологии программирования, обработки и защиты данных».

2 место – Леонид Шершнев в номинации «Интеллектуальные производственные технологии и робототехника».

3 место – Дмитрий Ксенофонтов в номинации «Технологии программирования, обработки и защиты данных».

## ИТОГИ СОРЕВНОВАНИЙ

Завершились соревнования по боксу в городе Выборге, в которых приняли участие 188 спортсменов из городов Ленинградской области, г. Пскова и г. Санкт-Петербурга.




Воспитанники Бокситогорского спортивного комплекса достойно представили Бокситогорск, ребята показали характер, волю и стремление к победе!

Результат – 5 серебряных и 2 бронзовые медали!

Серебро завоевали Тимофей Орехов, Дмитрий Макаров, Семён Соболев, Егор Шарков и Артём Звягин. Бронзовыми призёрами стали Даниил Иванов и Кирилл Пущаловский.

Каждый бой – это опыт, характер и ещё один шаг к успеху!

## +1 ДОБРО.ЦЕНТР

Ещё один центр общественного развития появился в районе: ребята из ассоциации «Молодое Пикалёво» создали свой Добро.Центр!



Открытие прошло в ходе слёта-конференции добровольцев и активистов при поддержке Фонда социальных программ «РУСАЛа».

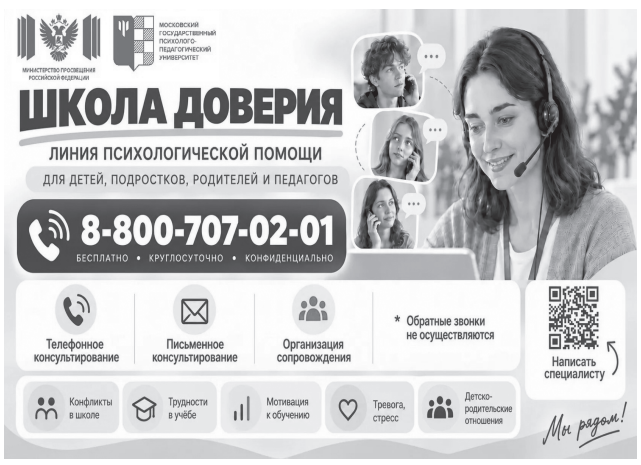

39 (10284) 8.10.2026 г.

Новый путь

# ГОРДОЕ ЗВАНИЕ

Шестого октября во Дворце культуры города Пикалёво состоялось чествование педагогов Бокситогорского района. Торжественные поздравления и приветственные слова прозвучали из уст главы администрации района **Сергея Мухина**; депутата Законодательного собрания Ленинградской области **Николая Пустотина**; председателя комитета образования администрации района **Елизаветы Гречнёвкиной**; председателя территориальной организации Бокситогорского района Профессионального союза работников народного образования и науки Российской Федерации **Елены Софьиной**. Почётные гости провели награждение лучших представителей педагогической профессии.

Особые слова приветствия прозвучали в адрес педагогов, завершивших свою профессиональную деятельность в 2025–2026 учебном году. Среди них:

• Лариса Беляева, тренер-преподаватель по плаванию спортивной школы города Пикалёво имени Н.И. Жебко;

• Нина Веселова, воспитатель детского сада № 6 города Пикалёво;

• Евгения Косенкова, учитель начальных классов школы № 3 города Пикалёво;

• Татьяна Мурзалиева, учитель математики Борской школы;

• Наталия Червева, преподаватель Пикалёвской школы искусств.

Напутствие получили молодые специалисты, впервые приступившие к работе в муниципальных образовательных организациях в 2026–2027 учебном году:

• Анастасия Черемисина, учитель географии школы № 2 города Пикалёво;

• Таисия Погорельская, преподаватель-организатор основ безопасности и защиты Родины школы № 4 города Пикалёво;

• Екатерина Тулупова, педагог-организатор Бокситогорского центра дополнительного образования;

• Кристина Скоблова, педагог дополнительного образования Бокситогорского центра дополнительного образования;

• Евгения Попова, педагог дополнительного образования Бокситогорского центра дополнительного образования;

• Анна Иваненко, учитель русского языка и литературы школы № 3 города Пикалёво;

• Людмила Ломова, тренер-преподаватель Бокситогорской спортивной школы;

• Полина Шагина, тренер-преподаватель Бокситогорской спортивной школы;

• Диана Суннэ, воспитатель детского сада № 8 города Пикалёво.

Среди награждённых – руководители образовательных организаций, завершившие работу в должности директора и продолжившие профессиональный путь в педагогике: Ольга Явственная, директор Большедворской школы, и Марина Бараева, директор Подборовской школы.

Профессиональное признание – это высокая оценка труда, который ежедневно требует знаний, самоотдачи, душевной щедрости и безграничной веры в учеников.

С 2024 года в Ленинградской области проводится региональная интегрированная оценка качества образовательной деятельности общеобразовательных организаций. Она является частью единой системы управления качеством образования Ленинградской области и способствует развитию здоровой профессиональной конкуренции между образовательными организациями.

По результатам оценки формируется **ТОП ста лучших средних школ и ТОП двадцати пяти основных школ**. В этом году в число ТОПов вошли пять школ Бокситогорского района. Директорам этих школ были вручены памятные стелы. Их получили:

• Людмила Гришкина, директор средней школы № 3 города Пикалёво;

• Иван Соловьёв, директор школы № 4 города Пикалёво имени А.П. Румянцева;

• Наталья Егорова, директор Борской школы;

• Наталья Елецкая, директор Бокситогорской школы № 1;

• Вера Прокофьева, директор школы № 2 города Пикалёво.

В каждой школе есть люди, благодаря которым она становится не просто местом учёбы, а настоящим домом – с общими традициями, заботой, уважением и стремлением к развитию. Их труд объединяет коллектив, помогает детям раскрывать способности и чувствовать уверенность в завтрашнем дне.

**Нагрудным знаком «Отличник просвещения» Министерства просвещения Российской Федерации** награждены:

• Елена Воробьёва, учитель биологии школы № 1 города Пикалёво;

• Елена Горькавая, учитель математики Бокситогорской школы № 2;

• Лариса Каварзина, учитель географии Бокситогорской школы № 3;

• Мила Морозова, методист Бокситогорского центра дополнительного образования;

• Наталья Румянцева, воспитатель детского сада № 5 города Бокситогорска;

• Елена Соловьёва, учитель физической культуры школы № 3 города Пикалёво;

• Ольга Токарева, заведующая детским садом № 6 города Пикалёво;

• Наталья Чернышкова, учитель русского языка и литературы Бокситогорской школы № 3.

**Нагрудные знаки «За верность профессии»** вручены:

• Ларисе Беляевой, тренеру-преподавателю по плаванию спортивной школы города Пикалёво имени Н.И. Жебко;

• Людмиле Филипповой, учителю русского языка и литературы школы-интерната посёлка Ефимовского.

Второго октября 2026 года на сцене Мариинского театра **звание «Почётный работник сферы образования Российской Федерации»** было присвоено директору Бокситогорской школы № 2 Лиане Гуде.

Есть труд, результаты которого невозможно измерить сразу. Учитель оставляет свой след не только в школьных журналах и на выпускных фотографиях. Он остаётся в характере человека, в его поступках, в его отношении к миру.

**Почётной грамотой Министерства просвещения Российской Федерации** отмечены:

• Светлана Дмитриева, учитель изобразительного искусства и труда (технологии) Борской школы;

• Ольга Исупова, учитель начальных классов школы № 3 города Пикалёво;

• Дмитрий Колосов, учитель физики, информатики, основ безопасности и защиты Родины Борской школы;

• Ольга Митрофанова, учитель-логопед детского сада № 6 города Пикалёво;

• Оксана Михеева, учитель начальных классов Бокситогорской школы № 2;

• Людмила Пашехонова, учитель начальных классов школы-интерната посёлка Ефимовского;

• Наталья Попова, педагог дополнительного образования Бокситогорского центра дополнительного образования;

• Наталья Торопыгина, воспитатель детского сада № 4 города Бокситогорска.

Труд учителя оставляет след не только в судьбе отдельного ребёнка, но и в жизни всего региона. Благодаря педагогам растёт поколение, которое умеет думать, создавать, заботиться и брать на себя ответственность. Именно в школе закладывается интерес к знаниям, умение работать вместе, уважать других и не бояться ставить перед собой серьёзные цели. И всё, чему учитель помогает научиться сегодня, завтра становится основой для новых идей и важных решений.

**Благодарностью губернатора Ленинградской области** награждены:

• Евгения Косенкова, учитель начальных классов школы № 3 города Пикалёво;

• Виталий Полянский, педагог-психолог Бокситогорской школы № 2.

**Почётный диплом Законодательного собрания Ленинградской области** вручили:

• Земфире Ранневой, преподавателю, заместителю директора по учебно-воспитательной работе Пикалёвской детской школы искусств;

• Алле Савичевой, инструктору по физической культуре Ефимовского детского сада.

**Благодарностью Законодательного собрания Ленинградской области** отмечены:

• Марина Васина, заместитель директора по безопасности Бокситогорского центра дополнительного образования;

• Елизавета Гречнёвкина, председатель комитета образования администрации Бокситогорского муниципального района;

• Наталья Поморцева, учитель физической культуры и адаптивной физической культуры Ларьянской коррекционной школы.

Образование – это всегда большое общее дело. В нём важны не только уроки, но и внимание к ребёнку, порядок, безопасность, тепло, с которым его встречают каждый день. За успехами учеников стоит труд целой команды – педагогов, руководителей, специалистов, работников школ, детских садов и учреждений дополнительного образования.

**Почётную грамоту Комитета общего и профессионального образования Ленинградской области** вручили:

• Марине Анисимовой, учителю начальных классов Бокситогорской школы № 2;

• Юлии Басковой, заместителю директора по воспитательной работе школы-интерната посёлка Ефимовского;

• Ольге Блаженковой, учителю математики и информатики школы № 3 города Пикалёво;

• Ольге Барановой, воспитателю детского сада № 3 города Пикалёво;

• Ольге Быховой, учителю Ефимовской коррекционной школы-интерната;

• Татьяне Васильевой, учителю английского языка школы № 4 города Пикалёво имени А.П. Румянцева;

• Елене Козловой, воспитателю детского сада № 4 города Бокситогорска;

• Татьяне Кузнецовой, учителю истории и обществознания Бокситогорской школы № 1;

• Ирине Лощинской, заместителю директора по учебно-воспитательной работе школы № 2 города Пикалёво;

• Людмиле Радюк, учителю русского языка и литературы школы № 2 города Пикалёво;

• Оксане Феденко, педагогу дополнительного образования Бокситогорского центра дополнительного образования;

• Светлане Хайбуллиной, учителю-логопеду Ефимовской коррекционной школы-интерната;

• Олесе Черепановой, учителю истории Бокситогорской школы № 3.

Профессия учителя требует большого сердца. Она выбирается не на один день – она становится частью жизни. В ней есть место терпению и строгости, тревоге за учеников и радости за их победы. И чем больше людей рядом с ребёнком верят в него, тем увереннее он делает шаги в будущее.

**Благодарностью Комитета общего и профессионального образования Ленинградской области** награждены:

• Наталья Белозёрова, библиотекарь школы № 4 города Пикалёво имени А.П. Румянцева;

• Татьяна Боброва, главный специалист комитета образования;

• Татьяна Бутовская, учитель Ефимовской коррекционной школы-интерната;

• Оксана Горская, воспитатель детского сада № 8 города Бокситогорска;

• Виктория Жукова, учитель-логопед детского сада № 8 города Бокситогорска;

• Анастасия Иванова, учитель-логопед детского сада № 4 города Бокситогорска;

• Анна Калюжная, воспитатель детского сада № 8 города Пикалёво;

• Наталья Левина, учитель английского языка школы № 1 города Пикалёво;

• Валентина Лещёва, учитель начальных классов Бокситогорской школы № 1;

• Гульнара Львова, воспитатель детского сада № 8 города Пикалёво;

• Елена Лычагина, младший воспитатель Ефимовского детского сада;

• Ольга Матвеева, преподаватель по классу изобразительного искусства Бокситогорской детской школы искусств;

• Ирина Малиновская, педагог дополнительного образования Ефимовской коррекционной школы-интерната;

**ИРИНА ТИТОВА:** *Когда я была школьницей, мне казалось, что взрослая жизнь начинается где-то очень далеко, за горизонтом. И трудно было представить, сколько дорог однажды откроется передо мной.*

*Мой путь привёл меня в образование, а затем – к работе, связанной с развитием родного города. Это значит видеть перспективу, слышать людей, принимать решения и отвечать за них.*

*Самому важному я начала учиться ещё в школе. Мои учителя учили не бояться сложных задач, искать ответы, быть внимательной к людям и понимать: любое большое дело начинается с честного труда и ответственности каждого человека.*

*Дорогие учителя, спасибо вам за то, что помогаете детям находить своё призвание. За знания, которые со временем становятся делом, профессией и вкладом в жизнь родного края.*

39 (10284) 8.10.2026 г.

Новый путь

# УЧИТЕЛЬ

• Наталья Москвина, воспитатель детского сада № 3 города Пикалёво;

• Надежда Олифер, воспитатель, педагог-психолог детского сада № 6 города Пикалёво;

• Елена Пичкалова, учитель математики Бокситогорской школы № 3;

• Светлана Ракитина, учитель-логопед детского сада № 4 города Бокситогорска;

• Ирина Родичева, воспитатель Ефимовского детского сада;

• Ирина Румянцева, воспитатель детского сада № 6 города Пикалёво;

• Наталья Садовникова, воспитатель детского сада № 8 города Пикалёво;

• Наталья Сапожникова, воспитатель детского сада № 3 города Пикалёво;

• Ирина Смирнова, учитель физической культуры Бокситогорской школы № 3;

• Любовь Торопова, воспитатель детского сада № 7 города Пикалёво;

• Екатерина Федотова, заместитель директора – начальник методического отдела Многофункционального центра обслуживания образовательных организаций;

• Ольга Хрусталёва, воспитатель детского сада № 7 города Пикалёво.

Благодарность учителю часто приходит спустя годы. Когда бывший ученик вдруг вспоминает нужные слова, урок, разговор после занятий или человека, который однажды просто сказал: «Я в тебя верю». Именно из таких моментов складывается настоящая ценность педагогического труда – тихая, глубокая, остающаяся с человеком на всю жизнь. Слова «учитель», «педагог» звучат гордо. На протяжении многих десятилетий профессиональный союз работников образования помогает укреплять статус педагога в обществе, защищать социально-трудовые права работников, поддерживать профессиональное единство и уважение к учительскому труду.

За активное взаимодействие с профсоюзом по вопросам социально-экономической и правовой поддержки, формирования корпоративной культуры, кадровой политики и правового статуса работников системы образования **нагрудным знаком «За социальное партнёрство»** награждается Ольга Токарева, заведующая детским садом № 6 города Пикалёво.

За активную работу в профсоюзе, защиту социально-трудовых прав членов профсоюза, вклад в развитие профсоюзного движения, укрепление единства организации и повышение эффективности её работы **Почётной грамотой Исполнительного комитета Общероссийского Профсоюза образования** награждены:

• Светлана Никишина, воспитатель, председатель первичной профсоюзной организации детского сада № 6 города Пикалёво;

• Ирина Румянцева, воспитатель, заместитель председателя первичной профсоюзной организации детского сада № 6 города Пикалёво.

Школа, детский сад, учреждение дополнительного образования – это пространство общего дела. Здесь важен труд каждого: педагога, наставника, библиотекаря, работника пищеблока, хозяйственной службы, специалиста и руководителя.

**Почётным дипломом Совета депутатов Бокситогорского муниципального района Ленинградской области** отмечены:

• Виктор Скоблов, учитель музыки школы № 3 города Пикалёво;

• Любовь Липатова, заведующая хозяйством детского сада № 6 города Пикалёво;

• Нина Смирнова, кухонная рабочая детского сада № 1 города Бокситогорска.

**Благодарность главы Бокситогорского муниципального района Ленинградской области** получили:

• Наталья Ерошенкова, учитель математики школы № 3 города Пикалёво;

• Ольга Серополко, секретарь-машинистка Бокситогорского центра дополнительного образования;

• Екатерина Соколова, главный бухгалтер Бокситогорской школы № 3;

• Марина Яковлева, повар детского питания детского сада № 6 города Пикалёво.

**Почётную грамоту главы администрации Бокситогорского муниципального района Ленинградской области** вручили:

• Светлане Артюх, учителю иностранных языков Борской школы;

• Елене Костебеловой, кладовщику детского сада № 5 города Бокситогорска;

• Людмиле Уховой, заведующей хозяйством Ефимовского детского сада.

**Благодарностью главы администрации Бокситогорского муниципального района Ленинградской области** награждены:

• Любовь Бабушкина, музыкальный руководитель детского сада № 7 города Пикалёво;

• Ирина Худякова, главный бухгалтер Бокситогорской школы № 1.

Учительский труд – это ежедневное движение вперёд: поиск новых решений, готовность открывать детям мир знаний и поддерживать их на пути к первым победам. В 2022 году была впервые учреждена премия главы администрации Бокситогорского района педагогическим работникам, подготовившим победителей и призёров региональных олимпиад школьников. В этом году премия присуждается 17 педагогам.

**Сертификат на получение премии главы администрации Бокситогорского муниципального района** вручается педагогам, ученики которых стали победителями и призёрами регионального этапа Всероссийской олимпиады школьников и региональных олимпиад в 2025–2026 учебном году:

• Ларисе Каварзиной, учителю географии Бокситогорской школы № 3, – за подготовку победителя регионального этапа и, впервые в истории Бокситогорского района, победителя заключительного этапа Всероссийской олимпиады школьников по географии.

• Юлии Смагиной, учителю истории и обществознания Бокситогорской школы № 3, – за подготовку победителя регионального этапа Всероссийской олимпиады школьников по экономике, призёра регионального этапа Всероссийской олимпиады школьников по истории, призёра Малой областной олимпиады школьников по экономике, а также призёров региональной олимпиады школьников по основам предпринимательской деятельности и потребительских знаний и по краеведению.

• Ирине Горловой, учителю основ правовых знаний Бокситогорской школы № 3, – за подготовку двух призёров регионального этапа Всероссийской олимпиады школьников по праву.

• Валентине Почётной, учителю биологии школы № 3 города Пикалёво, – за подготовку двух призёров регионального этапа Всероссийской олимпиады школьников по биологии.

• Марии Сотник, учителю истории Бокситогорской школы № 2, – за подготовку двух призёров региональной олимпиады обучающихся по избирательному праву.

• Марине Агафоновой, учителю иностранного языка школы № 4 города Пикалёво имени А.П. Румянцева, – за подготовку призёра регионального этапа Всероссийской олимпиады школьников по английскому языку.

• Алине Андреевой, учителю русского языка и литературы школы № 3 города Пикалёво, – за подготовку призёра регионального этапа Всероссийской олимпиады школьников по литературе.

• Галине Комиссаровой, учителю биологии школы № 4 города Пикалёво имени А.П. Румянцева, – за подготовку призёра регионального этапа Всероссийской олимпиады школьников по биологии.

• Ирине Смирновой, учителю физической культуры Бокситогорской школы № 3, – за подготовку призёра регионального этапа Всероссийской олимпиады школьников по физической культуре.

• Яне Чистяковой, учителю физической культуры Бокситогорской школы № 3, – за подготовку призёра регионального этапа Всероссийской олимпиады школьников по физической культуре.

• Наталье Сергеевой, учителю информатики Бокситогорской школы № 3, – за подготовку призёра региональной олимпиады по информатике имени Мстислава Келдыша.

• Наталье Венидиктовой, учителю географии школы № 3 города Пикалёво, – за подготовку призёра региональной олимпиады школьников по краеведению.

• Светлане Дмитриевой, учителю труда Борской школы, – за подготовку призёра региональной олимпиады школьников по инженерному проектированию и компьютерной графике.

• Наталье Макаровой, учителю труда Бокситогорской школы № 3, – за подготовку призёра региональной олимпиады школьников по изобразительному искусству.

• Светлане Сергеевой, учителю информатики школы № 3 города Пикалёво, – за подготовку призёра региональной олимпиады школьников по информатике и информационно-коммуникационным технологиям.

• Марии Тундёнковой, учителю основ духовно-нравственной культуры народов России школы-интерната посёлка Ефимовского, – за подготовку призёра региональной олимпиады школьников по краеведению.

Для педагогов района были подготовлены праздничные номера, а по окончании мероприятия состоялся спектакль Театра на Васильевском «Петербург».

**ЕЛЕНА ЧИСТЯКОВА:** *Школа – это место, в котором каждый день начинается с нового вопроса, новой встречи, нового шага навстречу ребёнку.*

*Много лет моя жизнь была связана с руководством школой. И я знаю: за каждым успехом ученика всегда стоят терпение педагогов, поддержка семьи и огромная ежедневная работа.*

*Сегодня я продолжаю работать с детьми, помогая им находить себя, быть частью общего дела, учиться слышать друг друга, уважать историю своей страны и чувствовать ответственность за её будущее.*

*Дорогие учителя, спасибо вам за мудрость, душевную щедрость и верность своему призванию. За то, что умеете увидеть в каждом ребёнке его возможности и помочь ему сделать шаг вперёд.*

***Елизавета Хрулева***
***Фото Романа Александрова***



**Церемония награждения**

39 (10284) 8.10.2026 г.

Новый путь

# ПРИВИВКА ОТ БЕШЕНСТВА

СОБАКИ, КОШКИ, ЛИСИЦЫ, ВОЛКИ, ГРЫЗУНЫ – ИСТОЧНИКИ ЗАРАЖЕНИЯ ЛЮДЕЙ

Бешенство – природно-очаговое вирусное заболевание животных и человека, заканчивающееся смертельным исходом. Бешенством болеют все млекопитающие.



Заражаются от больного животного через укусы, царапины, при попадании слюны через повреждённые поверхности кожного покрова, а также при контакте с предметами, загрязнёнными инфицированной слюной. Возможно заражение при контакте с загрязнённой вирусом шкурой животного.

Из домашних животных источником заражения людей чаще всего становятся собаки и кошки, из диких – лисицы, волки, енотовидные собаки и различные грызуны.

С целью исключения заражения человека и домашних животных бешенством необходимо соблюдать несколько правил:

– избегать контакта с бродячими домашними и дикими животными. Не пытаться их погладить, покормить и т. д.;

– не пытаться поймать животное, даже если оно небольшое и с виду безобидное;

– в случае, если дикое или бродячее домашнее животное ведёт себя необычно (отсутствие боязни к человеку, излишняя агрессивность или, наоборот, ласковость, стремление грызть и поедать несъедобные объекты, обильное слюнотечение и другие нехарактерные поведенческие реакции), необходимо сообщить об этом ГБУ ЛО «СББЖ Тихвинского и Бокситогорского районов» по телефонам: по Тихвинскому району **8 (813-67) 71-044, 8 (813-67) 70-436**, по Бокситогорскому району **8 (813-66) 21-495, 8 (813-66) 24-681**; или по телефону «горячей линии»: **8-953-174-54-05**;

– не допускать контакта бродячих и диких животных с вашим домашним питомцем во время прогулки. Если контакт домашнего животного с бродячим или диким животным состоялся, необходимо в течение 48 часов доставить животное в ветеринарную клинику.

При любом заболевании животного, а особенно – при появлении симптомов бешенства (неадекватное поведение, обильное слюнотечение, затруднение глотания, судороги, светобоязнь), немедленно обращайтесь в ближайшую ветеринарную клинику, ни в коем случае не занимайтесь самолечением. Пострадавшие от укусов должны знать, что возбудитель бешенства может находиться в слюне больного животного за 10 дней до появления первых признаков заболевания.

В целях профилактики бешенства все люди, пострадавшие от укусов, царапин, ослюнения животными, для проведения курса антирабических прививок должны немедленно обратиться за медицинской помощью в травматологический пункт по месту жительства.

**Будьте осторожны и бдительны!**

В случае контакта с диким животным:

– немедленно обильно промойте рану, царапины и все места, на которые попала слюна, мыльным раствором в течение не менее 15 минут, затем водопроводной водой. Необходимо обработать края раны 5-процентной настойкой йода;

– как можно скорее обратитесь в травмпункт по месту жительства к врачу-травматологу, который назначит курс профилактических прививок.

**Прививки – это единственное средство спасения от бешенства!**

***Владислав Галицин***

# ПРОПИСКА НА ДАЧЕ

МОЖНО ЛИ «ПРОПИСАТЬСЯ»-ЗАРЕГИСТРИРОВАТЬСЯ В ДОМЕ, РАСПОЛОЖЕННОМ НА САДОВОМ УЧАСТКЕ?

Да, регистрация граждан России по месту жительства (месту пребывания) в жилых строениях, расположенных на садовых или дачных участках, возможна. Главное условие – помещение должно иметь статус «жилого».

**КАКИЕ ДОКУМЕНТЫ НЕОБХОДИМО ПРЕДСТАВИТЬ?**

- ✔ заявление о регистрации;
- ✔ документ, удостоверяющий личность гражданина, желающего зарегистрироваться;
- ✔ документы, являющиеся основанием для вселения в жилое помещение для временного или постоянного проживания;
- ✔ документ, удостоверяющий личность уполномоченного представителя (при подаче заявления по доверенности).

**КЕМ И ГДЕ ОСУЩЕСТВЛЯЕТСЯ РЕГИСТРАЦИЯ?**

Регистрация осуществляется подразделениями по вопросам миграции территориального органа МВД России.

Заявление можно подать:

- ◆ на портале Госуслуг;
- ◆ в подразделениях по вопросам миграции территориальных органов МВД России;
- ◆ в офисе МФЦ.

Государственная услуга по регистрации по месту жительства для граждан России предоставляется бесплатно.

***Наталья Прокопьева***

# БЫСТРО И НАДЁЖНО

ЗАРЕГИСТРИРОВАТЬ ПРАВА НА НЕДВИЖИМОСТЬ МОЖНО В УСКОРЕННОМ ПОРЯДКЕ

Жителям Ленинградской области доступна возможность сократить срок проведения отдельных учётно-регистрационных действий в Росреестре. В предусмотренных законом случаях регистрация прав на недвижимость может быть проведена не более чем за один рабочий день, следующий за днём приёма заявления и необходимых документов либо их поступления в орган регистрации прав, при условии уплаты государственной пошлины.

Такая возможность может быть особенно актуальна в ситуациях, когда собственнику или участникам сделки важно как можно быстрее завершить оформление недвижимости.

«Вопрос сроков регистрации прав может иметь большое значение для участников сделок с недвижимостью. Возможность воспользоваться ускоренным порядком позволяет в установленных случаях получить результат уже на следующий рабочий день после подачи необходимых документов. При этом важно заранее убедиться, что конкретное регистрационное действие попадает под установленный перечень и соблюдены все необходимые условия», – отметил руководитель Управления Росреестра по Ленинградской области Игорь Шеляков.

Чтобы регистрационное действие было выполнено в сокращённый срок, одновременно должны соблюдаться три условия:

- выбранный вид регистрационного действия входит в перечень, размещённый на официальном сайте Росреестра;
- в заявлении указано желание получить услугу в сокращённый срок;
- государственная пошлина уплачена в двойном размере.

Для физических лиц ускоренный порядок предусмотрен при:

- государственной регистрации ипотеки, возникающей на основании договора об ипотеке;
- государственной регистрации прав на квартиру на основании договора купли-продажи, за исключением продажи с публичных торгов либо договора дарения, заключённых в простой письменной форме.

Юридические лица могут воспользоваться ускоренной регистрацией при:

- государственной регистрации ипотеки, возникающей на основании договора об ипотеке;
- государственной регистрации права на жилое или нежилое помещение на основании договора купли-продажи, за исключением продажи с публичных торгов, заключённого в простой письменной форме.

Воспользоваться ускоренным порядком можно независимо от способа подачи документов.

При обращении в МФЦ необходимо сообщить специалисту о желании провести соответствующее регистрационное действие в сокращённый срок.

При подаче документов в электронном виде следует выбрать соответствующую опцию о проведении регистрационного действия в срок не более одного рабочего дня и заполнить необходимые сведения.

Таким образом, при соблюдении установленных требований отдельные регистрационные действия с недвижимостью могут быть проведены в максимально короткий срок – не более одного рабочего дня 47

***Ольга Демидова***



39 (10284) 8.10.2026 г.

Новый путь

ЛЕНИНГРАДСКАЯ ПАНОРАМА

НАЦИОНАЛЬНЫЙ ПРОЕКТ «КАДРЫ»

# КЕМ ТЫ ХОЧЕШЬ СТАТЬ?

*НАСТОЯЩАЯ РАБОТА ПОЗВОЛЯЕТ СДЕЛАТЬ ОСОЗНАННЫЙ ВЫБОР*

**С советских времён главным ориентиром для выпускника школы считалось высшее образование. Рабочие профессии и профессиональное образование годами были на втором плане, но сегодня ситуация меняется.**



КАДРЫ

НАЦИОНАЛЬНЫЕ ПРОЕКТЫ РОССИИ

## ЛУЧШЕ ОДИН РАЗ УВИДЕТЬ. И ПОПРОБОВАТЬ

Современные школьники уже с шестого класса занимаются по программе «Россия — мои горизонты», знакомятся с отраслями экономики, промышленности, науки и различными профессиями. Программа «Билет в будущее» помогает с младых ногтей определить свои склонности и интересы.

Нынешним школьникам сложнее, чем их родителям.

— Сложнее, потому что нет гарантий, что их профессия через десять лет останется актуальной. Всё развивается стремительно, — считает учитель Толмачёвской школы Лужского района Анастасия Черноусова.

Сегодня Толмачёвская школа организует поездки учеников на дни открытых дверей, встречи с профильными специалистами, экскурсии на предприятия.

— Если на уроке мы рассказываем детям о профессии стеклодува, то лучше съездить на стекольный завод и показать работу мастеров на практике, чем объяснять это у школьной доски, — считает Анастасия Черноусова.

Школа, развивая профориентационную работу, расширяет круг партнёров. Среди них предприятия и фермы, МЧС, лесничества, образовательные организации. Но экскурсии — только первый шаг.

Педагоги считают, что ребёнку иногда нужно дать возможность буквально «примерить профессию на себя». Один из самых простых вариантов — День самоуправления. Старшеклассники на несколько часов становятся педагогами: проводят занятия, общаются с учениками, отвечают за урок.

— Если ребёнок целый день вёл уроки, он потом сразу поймёт, может он быть учителем или нет, — рассказывает директор Толмачёвской школы Ирина Шевцова.

Для одного такой опыт может стать началом пути в педагогике. Для другого понимание — эта профессия ему не подходит. И второй результат не менее важен.

## ИСТОРИЯ ПЕРВАЯ. СПАСАТЕЛИ

Сотрудники МЧС сами участвуют в подготовке школьников кадетских классов. У ребят есть специальные занятия, физическая подготовка, внеурочная деятельность, дисциплины, связанные с будущей профессией. В Лужском агропромышленном колледже планируется подготовка специалистов по пожарному направлению. Заинтересованные школьники смогут продолжить обучение уже на профессиональном уровне. Более того, у них появится возможность заключить договор с пожарной частью, пройти практику и получить стипендию.

Очевидно, далеко не каждый кадет в будущем станет сотрудником МЧС. Но это не делает работу бессмысленной. Пять лет занятий, физической подготовки, встреч с профессионалами и знакомство с профессией в любом случае останутся ценным опытом, на основании которого удастся сделать более осознанный выбор в будущем.

## ИСТОРИЯ ВТОРАЯ. ЛЕС НАЧИНАЕТСЯ В КЛАССЕ

С Лужским лесничеством Толмачёвская школа сотрудничает около 15 лет. Специалисты лесничества преподают экологию, ведут дополнительные занятия, помогают школьникам заниматься научными исследованиями.

Это сотрудничество уже дало конкретные результаты: ученики школы занимают призовые места во всероссийских конкурсах научных работ, а один из школьников после девятого класса планирует поступать в лесной колледж.

— Сначала ребёнок знакомится с природой, потом начинает исследовать её, работает вместе со специалистами, занимается наукой и постепенно понимает, что ему интересно, — говорит Ирина Шевцова.

> *Рабочие специальности остаются в числе самых востребованных на рынке труда благодаря устойчивому развитию промышленности, строительства и других сфер с высоким спросом на прикладные профессии.*
>
> **РОМАН ГУБАНОВ,**
> ДИРЕКТОР ПО РАЗВИТИЮ ПЛАТФОРМЫ ДЛЯ ПОДБОРА СОТРУДНИКОВ МАССОВЫХ ПРОФЕССИЙ «АВИТО РАБОТА»

## ИСТОРИЯ ТРЕТЬЯ. В ЖИЗНИ ПРИГОДИТСЯ

Есть и ещё один, очень практический уровень профориентации. Учащиеся получают рабочую профессию до окончания школы. Это важно для ребят, которые после девятого класса не планируют продолжать обучение в десятом и одиннадцатом классах.

В Толмачёвской школе совместно с профессиональным образовательным центром ребята могут освоить специальности дорожного рабочего или маляра-строителя. И уже есть примеры, как это пригодилось на практике.

Один из выпускников получил свидетельство о профессии дорожного рабочего. После школы он пошёл работать в строительную организацию. Когда компания получила подряд на строительство дороги, его взяли в бригаду именно потому, что у него уже было профессиональное свидетельство.

Позже молодой человек пришёл в школу и поблагодарил педагогов. По словам директора, эта история важнее любых разговоров о престиже профессий, потому что показывает, что иногда то, что подростку кажется дополнительным занятием, через несколько лет становится вполне конкретным профессиональным преимуществом.

## НЕ ТОЛЬКО ДЕНЬГИ

По наблюдению педагога Анастасии Черноусовой, дети не всегда понимают, из чего складывается профессиональная жизнь.

— Совершенно не знают, что удовольствие от профессии не коррелирует с уровнем заработка. У большинства представление, что они могут стартовать с высокой зарплаты. И в этом проблема, — говорит педагог.

Директор Толмачёвской школы тоже отмечает, что, услышав про невысокую, как кажется детям, зарплату, подростки сразу теряют интерес, поэтому знакомство с профессией должно включать не только красивую картинку, но и разговор о реальной работе: сколько надо учиться, что придётся делать каждый день, какие требования предъявляют к сотруднику, сколько можно зарабатывать на старте и как развивается специалист дальше.

Задача школы в этой ситуации — помочь ребёнку увидеть весь потенциальный маршрут: что на рынке труда интересно, где этому научиться, какую профессию получить и как найти подходящее место.

И чем раньше ребёнок начинает этот маршрут видеть, тем меньше на пути случайностей. Возможно, скоро главным вопросом к школьнику вместо «Кем ты хочешь стать?» станет вопрос «А какие профессии ты уже видел своими глазами?».

Потому что невозможно осознанно выбрать то, о существовании чего ты даже не знаешь.

ДАРЬЯ МИЛИЦКАЯ

ФОТО: ТОЛМАЧЁВСКАЯ ШКОЛА

НАЦИОНАЛЬНЫЙ ПРОЕКТ «СЕМЬЯ»

# МАТЕРИНСКИЙ КАПИТАЛ РАСТЁТ

Министр труда и социальной защиты Российской Федерации Антон Котяков сообщил о том, что с 1 февраля 2027 года материнский капитал вырастет до 778,5 тысячи рублей на первого ребёнка, до 1028,7 тысячи рублей — на второго (если семья не получала маткапитал на первенца). Прибавка составит 49,6 тысячи и 65,5 тысячи рублей соответственно.

Если первый ребёнок родился после 1 января 2020 года, доплата за второго увеличится до 250,3 тысячи рублей. Единовременное пособие при рождении ребёнка тоже подрастёт — до 30,4 тысячи рублей.

Программа материнского капитала реализуется в нашей стране с 1 января 2007 года и является частью нацпроекта «Семья». За всё время маткапитал получили 15 миллионов семей, из них 3 миллиона — на первенца. Только за прошлый год поддержку оформили 690 тысяч семей. Чаще всего средства направляют на улучшение жилищных условий, на втором месте — образование детей.



ФОТО: МИНТРУД РФ

# АКТИВНОЕ ДОЛГОЛЕТИЕ

За 9 месяцев текущего года Кадровый центр Ленинградской области помог найти работу 48 жителям старше 65 лет и 197 жителям старше 60 лет.

В 47-м регионе работают более 4000 пенсионеров старше 70 лет. Среди них — преподаватели, воспитатели, медицинские сёстры, пекари, инженеры, менеджеры по рекламе и операторы звукозаписи. Сейчас во всех районах области открыто около 1000 вакансий для людей «серебряного возраста»: бибиотекарь, буфетчик, няня, почтальон, медицинский статистик и другие.

**РЕГИОНАЛЬНАЯ ПРОГРАММА «АКТИВНОЕ ДОЛГОЛЕТИЕ В ЛЕНИНГРАДСКОЙ ОБЛАСТИ» ПОМОГАЕТ ЛЮДЯМ СТАРШЕГО ВОЗРАСТА ДОЛЬШЕ СОХРАНЯТЬ АКТИВНОСТЬ И ВОВЛЕЧЁННОСТЬ В ОБЩЕСТВЕННУЮ ЖИЗНЬ.**

39 (10284) 8.10.2026 г.

Новый путь



ГОРИЗОНТЫ СОТРУДНИЧЕСТВА

# ОТ АВТОБУСОВ ДО ЦИФРОВОГО УЧЁТА ЛЕСОВ

ЛЕНОБЛАСТЬ И БЕЛАРУСЬ ДОГОВОРИЛИСЬ О НОВЫХ ПРОЕКТАХ

**Делегация Ленинградской области вернулась с выставки «Иннопром. Беларусь» в Минске. Экспозиция поразила размахом и качеством. Коммунальная техника, болотоходы и транспорт для лесников, пожарные машины, уличное спортивное оборудование, лифты с обеззараживанием, оптические прицелы, бронежилеты, спецодежда — в том числе для нужд СВО… Всё это оказалось в зоне интересов руководителей и предпринимателей 47-го региона.**

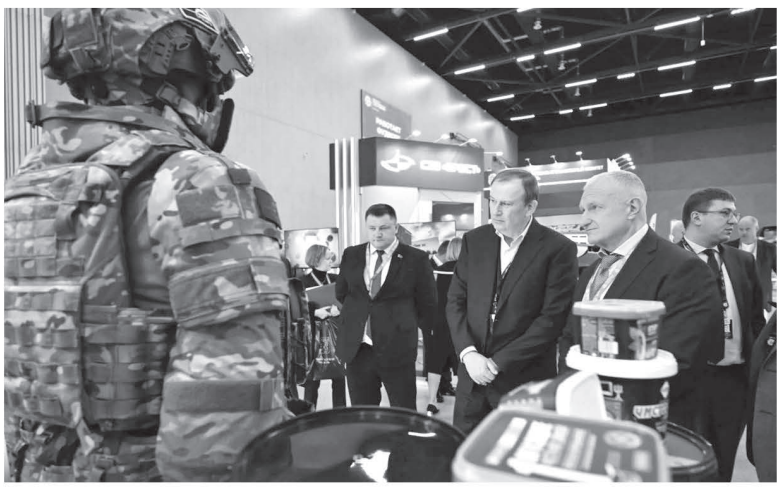

## КОРОТКО О ГЛАВНОМ

На заседании совместной комиссии по развитию сотрудничества Ленинградской области и Республики Беларусь губернатор Ленобласти Александр Дрозденко встретился с первым заместителем премьер-министра братской республики Николаем Снопковым. Обсуждали дорожные карты на 2026–2027 годы: экономику, энергетику, газификацию, закупку белорусской техники, привлечение строителей, промышленный туризм, лечение ветеранов боевых действий в санаториях. По итогам встречи стороны подписали планы работы с Брестской и Минской областями на ближайшие годы.

В ходе бизнес-миссии в Минск ленинградские предприниматели провели более 100 встреч с представителями белорусского бизнеса. Переговоры должны стать основой для роста промышленной кооперации в рамках нацпроекта «Международная кооперация и экспорт». Отметим, что 11 ленинградских предприятий приехали в Минск впервые, 14 компаний уже в первые два дня работы в белорусской столице заключили новые экспортные контракты.

## ШКОЛА, КОТОРУЮ ПОСТРОИЛИ ВМЕСТЕ

Год назад в Новоселье открылась новая школа на 825 мест. Это первый совместный проект Ленобласти и Беларуси, реализованный по соглашению между правительством региона и компанией «Белстройцентр-Мск». Четырёхэтажное здание площадью 18,5 тыс. кв. метров стоит у набережной реки Кикенки. Внутри — мастерские, кинофотостудия, студии дизайна и живописи, музыкальный класс, три спортзала, лингафонный кабинет, библиотека на 100 мест с книгохранилищем на 46 тысяч учебников.




С «Белстройцентром» договорились расширять строительство и проектирование социальной инфраструктуры. Специалисты белорусской компании приедут в Ленобласть оценить площадки и сформировать портфель проектов. «Чем больше сильных команд готовы проектировать и строить, тем выше конкуренция за качество, сроки и стоимость,— подчеркнул вице-губернатор Ленобласти Евгений Барановский. По словам главы регионального строительного блока, следующий шаг — расширять сотрудничество: новые социальные объекты, водоочистка и водоотведение, коммунальная техника, лифты. Важно, чтобы опыт превращался в проекты с понятной экономикой, сроками и результатом для жителей. Губернатор Александр Дрозденко озвучил вариант расширения крупнейшей в Европе птицефабрики «Роскар» с участием белорусских специалистов.

## ВОДА, ТЕПЛО, ЛИФТЫ — КАЖДЫЙ ДЕНЬ

В сфере ЖКХ сотрудничество измеряется сотнями миллионов рублей. Только в этом году стороны заключили контракты более чем на 500 млн рублей.

Активно применяются белорусские решения в сфере водоочистки — модульные станции водоподготовки и очистки сточных вод обеспечивают качественной водой наших жителей.

С Банком развития Беларуси наши коммунальщики ставят узлы учёта тепла. В рамках пилотного проекта в Приозерском районе — 300 узлов, в потенциале — до 12 тысяч по области. Если финансовая модель сработает, её применят и в других направлениях.

Белорусские лифты служат на социальных объектах, устанавливаются в жилых домах в ходе капремонта. Ленинградцам показали оборудование для дезинфекции и обеззараживания кабин, востребованное в медицинских учреждениях, родильных домах, перинатальных центрах.

— Белорусская продукция давно и надёжно работает в Ленинградской области. Это конкретные примеры того, что сотрудничество реально меняет жизнь людей,— подчеркнул губернатор Александр Дрозденко.

## АВТОБУСЫ: ОТ ТЕСТА — К БОЛЬШОМУ КОНТРАКТУ

За два дня делегация 47-го региона успела не только поработать на выставке «Иннопром. Беларусь», но и провести несколько важных встреч, где были подписаны новые соглашения о сотрудничестве. В частности, ленинградцы посетили Минский автомобильный завод.

— В прошлом году на стенде мы присмотрели новые автобусы, в течение года тестировали их в области, а сегодня готовы выходить на большой контракт,— отметил Александр Дрозденко.— Эти машины хорошо знают в Санкт-Петербурге, где они уже давно выходят на маршруты в характерном лазурном окрасе. Теперь автобусы МАЗ начинают работать и в Ленинградской области. В Колпино с 2015 года действует официальный сервисный центр Минского автозавода — там сосредоточены необходимые мощности для обслуживания и гарантийного ремонта этой техники. Для нас это принципиально важно.

**1 МИЛЛИАРД ДОЛЛАРОВ**

**ПРЕВЫСИЛ ОБЩИЙ ТОВАРООБОРОТ МЕЖДУ ЛЕНОБЛАСТЬЮ И РЕСПУБЛИКОЙ БЕЛАРУСЬ**

Минские автобусы призваны сделать перевозки удобными, комфортными и безопасными, расширить число маршрутов и вывести на линии машины большого класса. Для жителей Янино и других растущих локаций региона это означает меньше неудобств в час пик, больше рейсов и предсказуемое расписание.

## АГРОПРОМ, ТУРИЗМ, ЭКОЛОГИЯ

На сессии «Регионы-локомотивы» совместной комиссии вице-губернатор Ленинградской области по экономическому развитию Егор Мищеряков привёл данные: доля несырьевой неэнергетической продукции в экспорте из нашего региона в дружественное государство — более 95 %. В Беларусь идут упаковочные станки, термоэластопласт, электрооборудование, органоминеральные удобрения и грунты, краски, средства очистки, оборудование для инъекционной гидроизоляции.

— Мы идём рука об руку: регион исполняет поручение президента по наращиванию такого экспорта, а коллеги экспортируют компетенции и добавленную стоимость в рамках промышленной кооперации. Мы настроены на новые совместные проекты. Сотрудничество выгодно и Ленобласти, и нашим белорусским партнёрам,— сказал Мищеряков.

О сотрудничестве в сфере сельского хозяйства рассказал вице-губернатор Олег Малащенко. С начала 2026 года в Беларусь отправлено более 5,7 тыс. тонн семян рапса, 3,8 тыс. тонн кофе и чая, 202 тонны молочной продукции и мороженого. Племенные хозяйства поставляют биоматериал для улучшения молочного поголовья. «Молочное животноводство — одна из главных отраслей АПК Ленобласти. Мы проводим большую работу по геномной оценке животных и готовы делиться опытом»,— отметил Малащенко. И пригласил белорусских коллег в следующем году на конкурс «Лучший ветеринарный ортопед Северо-Западного федерального округа».

**В ГАТЧИНСКОМ ОКРУГЕ ПЛАНИРУЮТ СОЗДАТЬ МУЛЬТИБРЕНДОВЫЙ ПРОИЗВОДСТВЕННО-СЕРВИСНЫЙ ЦЕНТР БЕЛОРУССКОЙ ТЕХНИКИ**

В рамках визита в Минск прошла экспертная сессия по промышленному туризму. Туроператоры и предприятия Ленобласти «Петербургский магазин путешествий», «Галка Турс», «Систэм Электрик», фабрика «Любимый край» выступили на ней под брендом «Крутая Локация». Беларусь представили Национальное агентство по туризму, МАЗ, Минский часовой завод, «Илва» и институт «Кадры индустрии». Стороны подписали ряд документов, в частности, меморандум между кондитерскими фабриками «Коммунарка» и «Любимый край», а также российскими турфирмами. Договорённости сразу же закрепили на практике — экскурсией участников сессии на Минский тракторный завод.

Среди конкретных проектов, получивших развитие в ходе визита в Минск,— предложение губернатора Дрозденко использовать наш опыт создания экотроп и сделать совместную «Тропу дружбы» в Ленинградской области. Со своей стороны Ленинградская область перенимает опыт Беларуси при реализации своей программы «Чистые леса».

Программа «Чистые леса Ленинградской области» — это изменение подхода: цифровой учёт леса, освобождение от сухостоя и больных деревьев, создание отдельной государственной компании по уходу за лесом.

— Меня по-хорошему удивило, что Беларусь — мировой лидер в цифровом мониторинге и лесовосстановлении. Здесь мы целенаправленно перенимаем опыт,— признался Александр Дрозденко.

ЛЕНИНГРАДСКАЯ ПАНОРАМА

ФОТО: ПРАВИТЕЛЬСТВО ЛЕНИНГРАДСКОЙ ОБЛАСТИ И LENOBL.ER.RU



> *Сегодня мы строим и модернизируем социальные объекты, заботимся о безопасности. Белорусские производители предлагают решения, которые могут быть полезны нашему региону — от инженерных систем до спецодежды и оптики. Будем изучать и прорабатывать варианты сотрудничества.*
>
> **АЛЕКСАНДР ДРОЗДЕНКО,** ГУБЕРНАТОР ЛЕНИНГРАДСКОЙ ОБЛАСТИ

39 (10284) 8.10.2026 г.

Новый путь



ЧЕЛОВЕК ТРУДА

# СЕМЕННОЙ ФОНД СТРАНЫ И ЕГО ХРАНИТЕЛЬ




**Проходящая в эти дни на ленинградских полях уборочная кампания — это не только комбайны, поля и логистика. Её итог во многом закладывается задолго до жатвы — в лабораториях, на селекционных делянках и в хранилищах семян. Именно там создаётся и сохраняется то, что потом станет урожаем: сорта, устойчивые к болезням и климатическим стрессам, адаптированные к российским условиям. Герой нашего очерка — ведущий российский селекционер Зосим Сергеевич Виноградов.**

*Сельскохозяйственная наука — это не только теория и эксперименты, но и любящие свою матушку-землю люди, которым нужно помочь раскрыть потенциал.*

ЗОСИМ ВИНОГРАДОВ

Ветеран Великой Отечественной войны и труда, академик, автор рекордного числа сортов сельскохозяйственной продукции и обладатель звания почётного работника агропромышленного комплекса России, он и в 92 года остаётся в строю. Его трудовой стаж — 80 лет, а вклад в отечественную селекцию отмечен в Книге рекордов России.

## ОТ ПЕРВОЙ ГРЯДКИ К МИРОВОЙ КОЛЛЕКЦИИ

Зосим Сергеевич родился 10 июля 1934 года в Поволжье. Его трудовой путь начался в военном 1943 году. Ребёнком он уже работал в колхозе, а профессию получил в Чувашском сельскохозяйственном институте, который окончил с отличием. По собственному желанию Виноградов отправился работать в Тюменскую область, где вскоре стал главным агрономом, заместителем председателя колхоза. Но его настоящим призванием стала селекционная наука.

В 1962 году Виноградов поступил в очную аспирантуру Всероссийского института растениеводства (ВИР) имени Н.И. Вавилова. Он не просто продолжил дело великого академика Вавилова — он его укреплял и развивал. В 1982–1996 годах Зосим Сергеевич был заместителем директора ВИР, затем — главным экспертом по селекции и семеноводству, руководителем селекционных программ института, директором северо-западного филиала НПФ «Российские семена».

Особое место в биографии Зосима Сергеевича занимает создание уникального комплекса — Государственного хранилища мировой коллекции семян на 500 тысяч образцов. Виноградов участвовал в проектировании, руководил строительством хранилища. В этом году исполняется 50 лет с момента запуска центра, который сохраняет биологическое разнообразие планеты и является стратегическим семенным фондом России.

### ДЛЯ СПРАВКИ

З.С. Виноградов — автор более 200 сортов различных культур, высокоурожайных и устойчивых к болезням, многие из которых в настоящее время внедрены в производство, выращиваются по всей территории России и в странах ЕАЭС.

В 2026 году Зосиму Сергеевичу Виноградову присвоено звание почётного работника агропромышленного комплекса России.

## НАУКА, ПОЛЯ, ПЕРСПЕКТИВЫ

Не только количеством, но и широтой поражают трудовые достижения Зосима Виноградова. Он — редкий селекционер-универсал. В его портфеле и привычные овощные культуры, и классические кормовые (люцерна, сорго), и технические, имеющие стратегическое значение. Например, Зосим Сергеевич первым в стране организовал системную селекцию гуара — культуры, перспективной для импортозамещения в нефтегазодобыче, химической, фармацевтической и пищевой промышленности.

Зосим Сергеевич продолжает активную работу. Сегодня уже в Волховском районе на опытных участках ООО «Волховский картофель» под его руководством создаются новые сорта овощных культур. В этих проектах участвуют ведущие специалисты из Санкт-Петербургского государственного аграрного университета, Федерального исследовательского центра картофеля имени А.Г. Лорха, Агрофизического научно-исследовательского института, ВИР имени Н.И. Вавилова и других авторитетных учреждений.

С сортовыми материалами селекции З.С. Виноградова в промышленных масштабах в Ленинградской области работают крупные семеноводческие предприятия: «Сортсемовощ», «Русский огород», «Евро-Семена», «Аэлита», «Гавриш». Выращивают томаты, свёклу, морковь, лук, редис, руколу, салат, укроп, петрушку, сельдерей, кабачки, тыкву, щавель, цветную капусту, горох, другие культуры. Это значит, что его сорта не остаются в отчётах и реестрах, а реально работают на полях, в теплицах, в селекционных и семеноводческих центрах, обеспечивая продовольственную независимость страны.

Особую ценность эта работа приобретает в современных условиях. Согласно указу Президента РФ № 20 от 21 января 2020 года, не менее 75% семян основных сельскохозяйственных культур должны быть отечественной селекции. Международные санкции и уход зарубежных фирм с рынка только усилили потребность в собственных, адаптированных к российским условиям сортах. И опыт таких специалистов, как Зосим Сергеевич, становится стратегическим ресурсом страны.

ПОДГОТОВИЛА ЛЮДМИЛА КРИВОШЕЕВА

ФОТО ИЗ ЛИЧНОГО АРХИВА З.С. ВИНОГРАДОВА

НАЦПРОЕКТ «ТУРИЗМ И ГОСТЕПРИИМСТВО»



# ПО ЛЕСНОЙ ТРОПЕ К ФЕДЕРАЛЬНОМУ ПРИЗНАНИЮ

*ЭКОМАРШРУТ ИЗ ЛЕНОБЛАСТИ БОРЕТСЯ ЗА ЗВАНИЕ ЛУЧШЕГО В РОССИИ*

ТУРИЗМ
НАЦИОНАЛЬНЫЕ ПРОЕКТЫ РОССИИ

**Проект «Тропа Ярви», созданный в Запорожском сельском поселении Приозерского района Ленинградской области, вышел в финал престижного всероссийского конкурса «Маршрут года».**

Отборочный этап премии прошёл в городе Светлогорске Калининградской области и стал центральным событием Балтийского туристического форума, на котором собрались ведущие эксперты туриндустрии, представители федеральных и региональных органов власти, инвесторы и создатели успешных туристических продуктов со всей страны.

В номинации «Лучшая туристическая тропа» экспертное жюри высоко оценило концепцию приозерского маршрута, который гармонично сочетает бережное отношение к уникальной природе Карельского перешейка с продуманной инфраструктурой для комфортного отдыха.

— Этот результат — важный шаг на пути к победе во всероссийском финале. У «Тропы Ярви» есть все шансы стать лучшей туристической тропой России, — отметил исполнительный директор курорта «Ярви» Евгений Чмутов, представивший проект на форуме. По его словам, успех приозерской команды обусловлен не только живописными ландшафтами, но и глубокой проработкой сценария посещения: вдоль тропы расположены смотровые площадки, зоны тихого отдыха и информационные стенды, рассказывающие о местной флоре и фауне без ущерба для экосистемы.

Теперь проекту предстоит защитить честь 47-го региона в финале всероссийского конкурса «Маршрут года», который пройдёт в ноябре в Нижнем Новгороде. Там авторы лучших практик поборются за Гран-при, а также за внимание крупных инвесторов и федеральных кураторов национального проекта «Туризм и индустрия гостеприимства».

ТАТЬЯНА ПЕРОВА

ФОТО АВТОРА

**В РАМКАХ ДЕЛОВОЙ ПРОГРАММЫ БАЛТИЙСКОГО ТУРИСТИЧЕСКОГО ФОРУМА УЧАСТНИКИ ОБСУДИЛИ АКТУАЛЬНЫЕ ВОПРОСЫ ОТРАСЛИ — ОТ РАЗВИТИЯ КРУГЛОГОДИЧНОЙ ИНФРАСТРУКТУРЫ И ЦИФРОВИЗАЦИИ МАРШРУТОВ ДО ВНЕДРЕНИЯ ЕДИНЫХ СТАНДАРТОВ ГОСТЕПРИИМСТВА.**

ТВ БОКСИТОГОРСК

Новый путь

## ПОНЕДЕЛЬНИК, 12 ОКТЯБРЯ

### ПЕРВЫЙ

**5:00** Телеканал «Доброе утро»
**9:00, 12:00, 15:00** Новости (с субтитрами)
**9:25** «Модный приговор». 0+
**10:15** «Жить здорово!» 16+
**11:00, 12:15, 18:30** «Время покажет». 16+
**14:00, 17:00, 23:00** «Большая игра». 16+
**15:15** Давай поженимся! 16+
**16:05** «Мужское / Женское». 16+
**18:00** Вечерние новости (с субтитрами)
**19:50** «Пусть говорят». 16+
**21:00** «Время»
**22:00** Т/с Премьера. «Чудо». 16+
**0:10** Д/ф «Его Величество Футбол». К 100-летию со дня рождения Никиты Симоняна. 12+
**1:10, 3:05** ПОДКАСТ.ЛАБ. 16+
**3:00** Новости

### НТВ

**6:00, 8:00, 10:00, 13:00, 16:00, 19:00, 0:20** «Сегодня»
**6:25** «Утро. Самое лучшее». 16+
**8:25, 10:35** Т/с «Лесник». 16+
**13:25** «Чрезвычайное происшествие»
**14:00** «Место встречи»
**16:45** «За гранью». 16+
**17:50** «ДНК». 16+
**20:00** Т/с «Невский. Наследство Архитектора». 16+
**22:15** Т/с «Тверская. Любой ценой». 16+
**0:40** «Ч.Т.Д.» с Маргаритой Симоньян. 16+
**1:15** Т/с «Бухта Глубокая». 16+
**3:50** Т/с «Бигль». 16+

### РОССИЯ

**5:00** Утро России
**9:00, 11:00, 14:00, 16:30, 20:00, 3:00** Вести
**9:30** Местное время
**9:55** О самом главном. 12+
**11:30, 21:10** Вести. Местное время
**12:00, 18:00** «60 минут». 12+
**14:30, 2:10, 3:30** Т/с «Тайны следствия». 16+
**17:00** «Малахов». 16+
**21:30** Т/с «Художник». 12+
**23:35** Вечер с Владимиром Соловьёвым. 12+
**4:29** Перерыв в вещании

### ТВ-ЦЕНТР

**6:00** «Настроение»
**8:10** «Смех, дрожь и видео». 16+
**8:40** Х/ф «Второй номер». 16+
**10:40, 0:30** «Петровка, 38». 16+
**10:50** «Городское собрание». 12+
**11:30, 14:30, 17:50, 22:00** События
**11:55, 3:00** Х/ф «Я знаю твои секреты. Галатея». 12+
**13:45, 5:20** «Мой герой». 12+
**14:50** Город новостей
**15:05** Х/ф «Тайны города М. Рассвет наступит незаметно». 16+
**16:55** Д/ф «Актёрские драмы. Закон бумеранга». 16+
**18:10** Х/ф «Это физика! Туманный мотив». 16+
**20:05** Х/ф «Это физика! Эффект домино». 16+
**22:35** «10 самых...» 16+
**23:05** «Знак качества». 16+
**0:00** События. 25-й час
**0:45** Д/ф «Тайная комната. Охота на фюрера». 16+
**1:30** Д/ф «Развод и девичья фамилия». 16+

### КУЛЬТУРА

**6:30** Диалоги о животных
**7:20** Черные дыры. Белые пятна
**8:00** Д/с «Первые в мире»
**8:15** Д/с «Почерк эпохи» с Кириллом Кяро»
**8:45** Х/ф «Каникулы Кроша»
**10:00, 12:30, 17:00, 19:30, 23:35** Новости культуры
**10:15** Наблюдатель
**11:10, 0:40** «XX век»
**11:50** Д/ф «Айболит-66». Нормальные герои всегда идут в обход»
**12:45** Новости. Подробно. АРТ
**13:00** Линия жизни
**13:55** Х/ф «Жил-был настройщик...»
**15:25** Агора
**16:30** Д/с «Невский ковчег. Теория невозможного»
**17:15** Д/с «Запечатленное время»
**17:45, 1:10** Мастера фортепианного искусства
**18:40** «Факультет истории»
**19:45** Главная роль
**20:05** Правила жизни
**20:30** Спокойной ночи, малыши!
**20:45, 2:05** Д/ф «Киноткань времени»
**21:30** Сати. Нескучная классика...
**22:15** Т/с «Следователь Тихонов»
**23:05** Д/с «Рассекреченная история»
**23:50** Д/с «Ступени цивилизации»
**3:00** Перерыв в вещании

### ДОМАШНИЙ

**6:30, 5:30** По делам несовершеннолетних. 16+
**7:30, 4:40** Давай разведёмся! 16+
**8:30, 2:25** Тест на отцовство. 16+
**10:45** Д/с «Прости меня...» 16+
**11:45** Д/с «Беду отведу». 16+
**12:55, 1:05** Д/с «Знахарка». 16+
**13:30, 1:30** Д/с «Верну любимого». 16+
**14:05, 2:00** Д/с «Голоса ушедших душ». 16+
**14:40** Т/с «Второй шанс на счастливую жизнь». 16+
**19:00** Х/ф «Капкан для двоих». 16+
**23:00** Д/с «Понять. Простить». 16+
**0:05** Д/с «Порча». 16+
**4:05** «6 кадров». 16+

### РЕН ТВ

**5:00, 18:00, 1:05, 4:20** «Самые шокирующие гипотезы». 16+
**6:00** «С бодрым утром!» 16+
**8:30, 12:30, 16:30, 19:30, 23:00** «Новости». 16+
**9:00** «Военная тайна» с Игорем Прокопенко. 16+
**11:00** «Как устроен мир с Тимофеем Баженовым». 16+
**12:00, 16:00, 19:00** Информационная программа 112. 16+
**13:00** «Загадки человечества с Олегом Шишкиным». 16+
**15:00** «Дикий, дикий мир». 16+
**17:00, 2:05** «Тайны Чапман». 16+
**20:00** «Безумные факты». 16+
**20:45** Х/ф «Золотой дубль». 16+
**23:25** Т/с «Фишер. Затмение». 18+

### ЗВЕЗДА

**5:20** Т/с «Смерш. Дорога огня».
**7:00** «Сегодня утром». 12+
**9:00, 13:00, 17:00, 18:00** Новости дня. 16+
**9:15, 20:50** «Открытый эфир».
**11:00, 13:25, 14:25, 15:05, 17:15, 2:10** Т/с «Второе зрение». 16+
**15:00** Военные новости. 16+
**19:10** «Скрытые угрозы» с Николаем Чиндяйкиным. 16+
**22:35** «Между тем» с Наталией Метлиной. 12+
**23:05** Х/ф «Зелёный огонёк». 12+
**0:35** Х/ф «Запасной игрок». 12+

### ПЯТЫЙ

**5:00, 9:00, 13:00, 17:00** Известия. 16+
**5:25, 6:15, 7:05** Т/с «Кремень. Освобождение». 16+
**8:05** Фирменный рецепт. 12+
**8:40** «Давай разберёмся!» 12+
**9:30, 10:20, 11:15, 12:05** Т/с «Наш спецназ-4». 16+
**13:30, 22:20** Т/с «Великолепная пятёрка-8». 16+
**14:20, 15:15, 16:05, 23:05** Т/с «Великолепная пятёрка-6». 16+
**17:30, 18:20, 19:05, 19:45, 20:35, 21:25** Т/с «След». 16+
**0:00** Известия. Итоговый выпуск. 16+
**0:30, 1:20, 2:10, 2:50** Т/с «Настоящий-3». 16+

## ВТОРНИК, 13 ОКТЯБРЯ

### ПЕРВЫЙ

**5:00** Телеканал «Доброе утро»
**9:00, 12:00, 15:00** Новости (с субтитрами)
**9:25** «Модный приговор». 0+
**10:15** «Жить здорово!» 16+
**11:00, 12:15, 18:30** «Время покажет». 16+
**14:00, 17:00, 23:00** «Большая игра». 16+
**15:15** Давай поженимся! 16+
**16:05** «Мужское / Женское». 16+
**18:00** Вечерние новости (с субтитрами)
**19:50** «Пусть говорят». 16+
**21:00** «Время»
**22:00** Т/с Премьера. «Чудо». 16+
**0:10** «Время героев». 16+
**1:10, 3:05** ПОДКАСТ.ЛАБ. 16+
**3:00** Новости

### НТВ

**6:00, 8:00, 10:00, 13:00, 16:00, 19:00, 0:20** «Сегодня»
**6:25** Утро. Самое лучшее. 16+
**8:25, 10:35** Т/с «Лесник». 16+
**13:25** «Чрезвычайное происшествие»
**14:00** «Место встречи»
**16:45** «За гранью». 16+
**17:50** «ДНК». 16+
**20:00** Т/с «Невский. Наследство Архитектора». 16+
**22:15** Т/с «Тверская. Любой ценой».
**0:40** «Захар Прилепин. Уроки русского». 16+
**1:10** Т/с «Бухта Глубокая». 16+
**3:50** Т/с «Бигль». 16+

### РОССИЯ

**5:00** Утро России
**9:00, 11:00, 14:00, 16:30, 20:00, 3:00** Вести
**9:30** Местное время
**9:55** О самом главном. 12+
**11:30, 21:10** Вести. Местное время
**12:00, 18:00** «60 минут». 12+
**14:30, 2:10, 3:30** Т/с «Тайны следствия». 16+
**17:00** «Малахов». 16+
**21:30** Т/с «Художник». 12+
**23:35** Вечер с Владимиром Соловьёвым. 12+
**4:27** Перерыв в вещании

### ТВ-ЦЕНТР

**6:00** «Настроение»
**8:10** «Доктор И...» 16+
**8:40** Х/ф «Второй номер». 16+
**10:35, 4:35** Д/ф «Гипноз и эстрада». 16+
**11:30, 14:30, 17:50, 22:00** События
**11:50, 3:00** Х/ф «Я знаю твои секреты. Галатея». 12+
**13:45** «Мой герой». 12+
**14:50** Город новостей
**15:05** Х/ф «Тайны города М. Рассвет наступит незаметно». 16+
**16:55** Д/ф «Актёрские драмы. По своим правилам». 16+
**18:10** Х/ф «Это физика! Эхо «Меркурия». 16+
**20:05** Х/ф «Это физика! Точка невозврата». 16+
**22:35** «Закон и порядок». 16+
**23:05** Д/ф «Кулачные бои звёзд». 16+
**0:00** События. 25-й час
**0:30** «Петровка, 38». 16+
**0:45** Д/ф «Дело союзного значения. Охота на горбатого». 16+
**1:30** Хроники московского быта. 16+
**2:10** Д/ф «Дорогие товарищи. Дело Елисеевского гастронома». 16+
**5:20** Д/с «Короли эпизода». 16+
**5:55** Перерыв в вещании

### КУЛЬТУРА

**6:30** Диалоги о животных
**7:20, 14:35, 23:50** Д/с «Ступени цивилизации»
**8:20, 19:00** Д/с «Почерк эпохи» с Кириллом Кяро»
**8:50** Х/ф «Каникулы Кроша»
**10:00, 12:30, 17:00, 19:30, 23:35** Новости культуры
**10:15** Наблюдатель
**11:10, 0:40** «XX век»
**11:50** Д/ф «Формула любви». Уно моменто!»
**12:45** Новости. Подробно. Книги
**13:00, 2:10** Д/с «Острова»
**13:45, 22:15** Т/с «Следователь Тихонов»
**15:25** Д/с «Слово о словах»
**15:45** Сати. Нескучная классика...
**16:30** Д/с «Коллекция»
**17:15** Д/с «Запечатленное время»
**17:45, 1:15** Мастера фортепианного искусства
**18:45** Д/с «Забытое ремесло»
**19:45** Главная роль
**20:05** Правила жизни
**20:30** Спокойной ночи, малыши!
**20:45** Искусственный отбор
**21:30** Белая студия
**23:05** Д/с «Рассекреченная история»
**3:00** Перерыв в вещании

### ДОМАШНИЙ

**6:30, 5:15** По делам несовершеннолетних. 16+
**7:20, 4:25** Давай разведёмся! 16+
**8:20, 2:25** Тест на отцовство. 16+
**10:30** Д/с «Прости меня...» 16+
**11:30** Д/с «Беду отведу». 16+
**12:35, 1:10** Д/с «Знахарка». 16+
**13:10, 1:35** Д/с «Верну любимого». 16+
**13:45, 2:00** Д/с «Голоса ушедших душ». 16+
**14:20** Твой Домашний доктор. 16+
**14:35** Х/ф «Рыбка золотая». 16+
**19:00** Х/ф «За рулём судьбы». 16+
**23:00** Д/с «Понять. Простить». 16+
**0:10** Д/с «Порча». 16+
**4:05** «6 кадров». 16+

### РЕН ТВ

**5:00, 18:00, 1:20, 4:25** «Самые шокирующие гипотезы». 16+
**6:00** «С бодрым утром!» 16+
**8:30, 12:30, 16:30, 19:30, 23:00** «Новости». 16+
**9:00** «Военная тайна» с Игорем Прокопенко. 16+
**10:00** «СОВБЕЗ». 16+
**11:00** «Как устроен мир с Тимофеем Баженовым». 16+
**12:00, 16:00, 19:00** Информационная программа 112. 16+
**13:00** «Загадки человечества с Олегом Шишкиным». 16+
**14:00** «Невероятно интересные истории». 16+
**15:00** Д/с «Легенды и мифы». 16+
**17:00, 2:10** «Тайны Чапман». 16+
**20:00** «100 вопросов обо всем».
**20:40** Х/ф «План побега». 16+
**23:25** Т/с «Фишер. Затмение». 18+

### ЗВЕЗДА

**4:30, 11:00, 13:25, 14:30, 15:05, 17:15, 2:15** Т/с «Второе зрение». 16+
**7:00** «Сегодня утром». 12+
**9:00, 13:00, 17:00, 18:00** Новости дня. 16+
**9:15, 20:50** «Открытый эфир». 16+
**15:00** Военные новости. 16+
**19:10** Д/с «Улика из прошлого». 16+
**22:35** «Между тем» с Наталией Метлиной. 12+
**23:05** Х/ф «Дело № 306». 12+
**0:45** Т/с «Жажда». 12+

### ПЯТЫЙ

**5:00, 9:00, 13:00, 17:00** Известия. 16+
**5:25, 6:05, 6:50, 9:30, 10:15, 11:05, 12:05** Т/с «Наш спецназ-4». 16+
**7:00, 7:35** «Стройнадзор». 16+
**8:05** Страна советов. 16+
**8:40** «Давай разберёмся!» 12+
**13:30, 22:20** Т/с «Великолепная пятёрка-8». 16+
**14:20, 15:15, 16:05, 23:05** Т/с «Великолепная пятёрка-6». 16+
**17:30, 18:20, 19:00, 19:45, 20:40, 21:25** Т/с «След». 16+
**0:00** Известия. Итоговый выпуск. 16+
**0:30, 1:20, 2:10, 2:50** Т/с «Настоящий-3». 16+
**3:35, 4:10, 4:50** Т/с «Наш спецназ». 16+

## ● ЛенТВ24

**ПОНЕДЕЛЬНИК**

**06:00** «Новое утро» на ЛенТВ24.12+
**09:00, 11:00, 13:00, 15:00, 17:00, 19:00** «ЛенТВ24 Новости». 6+
**09:05** Т/с «Как выйти замуж за миллионера». 16+
**10:45** Д/ц «Люди нашего круга». 12+
**11:15** Д/ф «Людмила Гурченко. Брачный марафон». 16+
**12:00, 13:15** Т/с «Своя земля». 16+
**14:15** Д/ц «Нобелевские лауреаты». 16+
**15:15** «ЛенТВ24 Актуальный разговор».
**15:35** Д/ц «Заповедники РФ» (с субтитрами). 12+
**16:00** Д/ф «Прогулка по Приозерскому району». 12+
**16:30** Д/ц «Свет и тени». 12+
**17:15** Д/ц «Рассекреченная история».
**17:45** Д/ц «Советские мафии». 16+
**18:30, 19:15, 04:15** Т/с «Спутники». 16+
**20:30** «ЛенТВ24 Акценты». 12+
**21:10** Х/ф «Аты-баты, шли солдаты...» (с субтитрами). 16+
**22:40** Д/ц «Удивительные горцы». 12+
**23:40** Х/ф «Знахарь». 16+

**ВТОРНИК**

**06:00** «Новое утро» на ЛенТВ24. 12+
**09:00, 11:00, 13:00, 15:00, 17:00, 19:00** «ЛенТВ24 Новости». 6+
**09:05** Т/с «Как выйти замуж за миллионера». 16+
**10:45** Д/ц «Люди нашего круга». 12+
**11:15** Д/ф «Ольга Аросева. Расплата за успех». 16+
**12:10, 13:15** Т/с «В лесах и на горах».
**14:05** Д/ц «Невероятная наука». 12+
**15:15** «ЛенТВ24 Актуальный разговор».
**15:35** Д/ц «Заповедники РФ» (с субтитрами). 12+
**16:00** Д/ф «Природный парк «Оленьи ручьи». 12+
**16:30** Д/ц «Свет и тени». 12+
**17:15** Д/ц «Рассекреченная история».
**17:45** Д/ц «Советские мафии». 16+
**18:30, 19:15, 04:15** Т/с «Спутники». 16+
**20:30** «ЛенТВ24 Акценты». 12+
**21:10** Х/ф «Военно-полевой роман» (с субтитрами). 16+
**23:40** Х/ф «Няньки». 16+

**СРЕДА**

**06:00** «Новое утро» на ЛенТВ24. 12+
**09:00, 11:00, 13:00, 15:00, 17:00, 19:00** «ЛенТВ24 Новости». 6+
**09:05** Т/с «Как выйти замуж за миллионера-2». 16+
**11:15** Д/ф «Вадим Спиридонов. Я уйду в 47». 16+
**12:10, 13:15** Т/с «В лесах и на горах».
**14:05** Д/ц «Невероятная наука». 12+
**15:15** «ЛенТВ24 Актуальный разговор».
**15:35** Д/ц «Заповедники РФ» (с субтитрами). 12+
**16:00** Д/ф «Минеральные воды курорта Горячий Ключ». 0+
**16:30** Д/ц «Свет и тени». 12+
**17:15** Д/ц «Рассекреченная история».
**17:45** Д/ц «Советские мафии». 16+
**18:30, 19:15, 04:15** Т/с «Спутники». 16+
**20:30** «ЛенТВ24 Акценты». 12+
**21:10** Х/ф «Чужое имя». 16+
**22:45** Д/ц «Удивительные горцы». 12+
**23:40** Х/ф «Большая свадьба». 16+

**ЧЕТВЕРГ**

**06:00** «Новое утро» на ЛенТВ24. 12+
**09:00, 11:00, 13:00, 15:00, 17:00, 19:00** «ЛенТВ24 Новости». 6+
**09:05** Т/с «Как выйти замуж за миллионера-2». 16+
**11:15** Д/ф «Татьяна Конюхова. Я не простила предательства». 16+
**12:10, 13:15** Т/с «В лесах и на горах».
**14:05** Д/ц «Невероятная наука». 12+
**15:15** «ЛенТВ24 Актуальный разговор».
**15:35** Д/ц «Заповедники РФ» (с субтитрами). 12+
**16:00** Д/ф «Путешествие на Командорские острова». 12+
**16:30** Д/ц «Свет и тени». 12+
**17:15** Д/ц «Рассекреченная история».
**17:45** Д/ц «Советские мафии». 16+
**18:30, 19:15, 04:15** Т/с «Спутники». 16+
**20:30, 23:00, 02:00** «ЛенТВ24 Акценты».
**21:10** Х/ф «Чёрный аист». 16+
**22:45, 04:00** Д/ц «Удивительные горцы».
**23:40** Х/ф «В лесах Сибири» (с субтитрами). 16+

**ПЯТНИЦА**

**06:00** «Новое утро» на ЛенТВ24. 12+
**09:00, 11:00, 13:00, 15:00, 17:00, 19:00** «ЛенТВ24 Новости». 6+
**09:05** Т/с «Как выйти замуж за миллионера-2». 16+
**11:15** Д/ф «Город с историей». 12+
**12:10, 13:15** Т/с «В лесах и на горах».
**14:05** Д/ц «Невероятная наука». 12+
**15:15** «ЛенТВ24 Актуальный разговор». 6+
**15:35** Д/ц «Заповедники РФ» (с субтитрами). 12+
**16:00** Д/ф «Река Нева». 0+
**16:30** Д/ц «Свет и тени». 12+
**17:15** Д/ц «Рассекреченная история».
**17:45** Д/ц «Советские мафии». 16+
**18:40, 19:15** Х/ф «Военно-полевой роман» (с субтитрами). 16+
**20:30, 23:00, 02:00** «ЛенТВ24 Акценты».
**21:10** Х/ф «Большая свадьба». 16+
**22:45** Д/ц «Удивительные горцы». 12+
**23:40** Юбилейный концерт Стаса Михайлова «20 лет в пути». 16+

**СУББОТА**

**06:00** Д/ц «Святыни России». 12+
**07:00, 08:00** «ЛенТВ24 Акценты». 12+
**07:40, 08:40** «ЛенТВ24 Актуальный разговор». 6+
**09:00** Мультфильмы советского детства. 6+
**09:40** Х/ф «Ариэль». 12+
**11:00, 15:00, 19:00** «ЛенТВ24 Новости».
**11:15** Т/с «Вкус граната». 16+
**12:55** Д/ф «Пушкин. Главная тайна поэта». 12+
**13:50, 15:15** Т/с «Третий поединок». 16+
**17:15** Х/ф «В лесах Сибири» (с субтитрами). 16+
**19:15, 04:30** Т/с «Следствие любви».
**20:45** Х/ф «Банк Дэйва». 16+
**22:35** Х/ф «Миллион в брачной корзине».
**00:10** «Тест для тёщи». 16+
**00:40** Х/ф «Чужое имя». 16+

**ВОСКРЕСЕНЬЕ**

**06:00** Д/ц «Святыни России». 12+
**06:50** Реалити-шоу «Тайга». 12+
**07:15** М/ф «4 сапога и барсук против роботов». 6+
**08:40** Д/ф «Город с историей». 12+
**09:25** Х/ф «Миллион в брачной корзине».
**11:00, 15:00, 19:00** «ЛенТВ24 Новости».
**11:15** Т/с «Вкус граната». 16+
**12:50** Фильм-концерт «Бабий бунт Надежды Бабкиной». 12+
**13:45, 15:15** Т/с «Синичка-5». 16+
**17:10** Х/ф «Банк Дэйва». 16+
**19:15, 04:30** Т/с «Следствие любви».
**20:45** Х/ф «В лесах Сибири» (с субтитрами). 16+
**22:30** Х/ф «Вертикаль». 16+
**23:45** Фидьи-концерт «Бабий бунт Надежды Бабкиной». 12+
**00:40** «Узнай! Почувствуй! Расскажи!».

## СРЕДА, 14 ОКТЯБРЯ

### ПЕРВЫЙ

**5:00** Телеканал «Доброе утро»
**9:00, 12:00, 15:00** Новости (с субтитрами)
**9:25** «Модный приговор». 0+
**10:15** «Жить здорово!» 16+
**11:00, 12:15, 18:30** «Время покажет». 16+
**14:00, 17:00, 23:00** «Большая игра». 16+
**15:15** Давай поженимся! 16+
**16:05** «Мужское / Женское». 16+
**18:00** Вечерние новости (с субтитрами)
**19:50** «Пусть говорят». 16+
**21:00** «Время»
**22:00** Т/с Премьера. «Чудо». 16+
**0:00** Премьера. «Шоу Вована и Лексуса». 16+
**1:00, 3:05** ПОДКАСТ.ЛАБ. 16+
**3:00** Новости

### НТВ

**6:00, 8:00, 10:00, 13:00, 16:00, 19:00, 0:20** «Сегодня»
**6:25** Утро. Самое лучшее. 16+
**8:25, 10:35** Т/с «Лесник». 16+
**13:25** «Чрезвычайное происшествие»
**14:00** «Место встречи»
**16:45** «За гранью». 16+
**17:50** «ДНК». 16+
**20:00** Т/с «Невский. Наследство Архитектора». 16+
**22:15** Т/с «Тверская. Любой ценой». 16+
**0:40** «Мы и наука. Наука и мы». 12+
**1:45** Т/с «Бухта Глубокая». 16+
**3:50** Т/с «Бигль». 16+

### РОССИЯ

**5:00** Утро России
**9:00, 11:00, 14:00, 16:30, 20:00, 3:00** Вести
**9:30** Местное время
**9:55** О самом главном. 12+
**11:30, 21:10** Вести. Местное время
**12:00, 18:00** «60 минут». 12+
**14:30, 2:10, 3:30** Т/с «Тайны следствия». 16+
**17:00** «Малахов». 16+
**21:30** Т/с «Художник». 12+
**23:35** Вечер с Владимиром Соловьёвым. 12+
**4:27** Перерыв в вещании

### ТВ-ЦЕНТР

**6:00** «Настроение»
**8:10** «Доктор И...» 16+
**8:40** Х/ф «Реставратор». 12+
**10:35, 4:35** Д/ф «Гипноз и криминал». 16+
**11:30, 14:30, 17:50, 22:00** События
**11:55, 3:00** Х/ф «Я знаю твои секреты. Ребус для Нины». 12+
**13:45, 5:20** «Мой герой». 12+
**14:50** Город новостей
**15:05** Х/ф «Тайны города М. След куницы». 16+
**16:55** Д/ф «Актёрские драмы. Ваше благородие». 16+
**18:10** Х/ф «Скамейка запасных. Тайна старой дамы». 16+
**20:05** Х/ф «Скамейка запасных. Скелеты в её шкафу». 16+
**22:35** «Хватит слухов!» 16+
**23:05** Прощание. 16+
**0:00** События. 25-й час
**0:30** «Петровка, 38». 16+
**0:45** Д/ф «Русские тайны. Кремлёвские жёны». 16+
**1:30** Д/ф «Следствие ведет КГБ. Час двойника». 16+
**2:15** «Знак качества». 16+
**5:55** Перерыв в вещании

### КУЛЬТУРА

**6:30** Диалоги о животных
**7:20, 14:35, 23:50** Д/с «Ступени цивилизации»
**8:20** Д/с «Почерк эпохи» с Кириллом Кяро»
**8:45** Х/ф «Каникулы Кроша»
**10:00, 12:30, 17:00, 19:30, 23:35** Новости культуры
**10:15** Наблюдатель
**11:10, 0:40** «XX век»
**12:00, 17:15** Д/с «Запечатленное время»
**12:45** Новости. Подробно. Кино
**13:00, 21:15** Линия жизни
**13:45, 22:15** Т/с «Следователь Тихонов»
**15:25** Д/с «Слово о словах»
**15:45** Белая студия
**16:30** Библейский сюжет
**17:40, 1:30** Мастера фортепианного искусства
**18:20** Д/ф «Павел Чухрай. Всё переходит в кино»
**19:45** Главная роль
**20:05** Правила жизни
**20:30** Абсолютный слух
**23:05** Д/с «Рассекреченная история»
**2:10** Д/ф «Сергей Штейн. Вы - жизнь моя...»
**3:00** Перерыв в вещании

### ДОМАШНИЙ

**6:30, 5:30** По делам несовершеннолетних. 16+
**7:00, 4:40** Давай разведёмся! 16+
**8:00, 2:25** Тест на отцовство. 16+
**10:15** Д/с «Прости меня...» 16+
**11:15** Д/с «Беду отведу». 16+
**12:30, 1:05** Д/с «Знахарка». 16+
**13:05, 1:30** Д/с «Верну любимого». 16+
**13:40, 2:00** Д/с «Голоса ушедших душ». 16+
**14:15** Красивая и счастливая 45+. 16+
**14:30** Х/ф «Забытая любовь». 16+
**19:00** Х/ф «Подари мне, подари». 16+
**23:00** Д/с «Понять. Простить». 16+
**0:05** Д/с «Порча». 16+
**4:05** «6 кадров». 16+

### РЕН ТВ

**5:00, 18:00, 1:20, 4:25** «Самые шокирующие гипотезы». 16+
**6:00** «С бодрым утром!» 16+
**8:30, 12:30, 16:30, 19:30, 23:00** «Новости». 16+
**9:00** «Документальный спецпроект». 16+
**10:00** «Засекреченные списки». 16+
**11:00** «Как устроен мир с Тимофеем Баженовым». 16+
**12:00, 16:00, 19:00** Информационная программа 112. 16+
**13:00** «Загадки человечества с Олегом Шишкиным». 16+
**14:00** «Невероятно интересные истории». 16+
**15:00** «Момент в истории». 16+
**17:00, 2:10** «Тайны Чапман». 16+
**20:00** «Дикий, дикий мир». 16+
**21:00** Х/ф «Форсаж. Диабло». 16+
**23:25** Т/с «Фишер. Затмение». 18+

### ЗВЕЗДА

**4:40** Т/с «Второе зрение». 16+
**7:00** «Сегодня утром». 12+
**9:00, 13:00, 17:00, 18:00** Новости дня. 16+
**9:15, 20:50** «Открытый эфир». 16+
**11:00** Д/с «Мотивашки». 16+
**11:10** Х/ф «Дело №306». 12+
**13:25, 15:05, 17:15, 4:00** Т/с «Летучий отряд». 16+
**15:00** Военные новости. 16+
**19:10** Д/с «Секретные материалы». 16+
**22:35** «Между тем» с Наталией Метлиной. 12+
**23:05** Х/ф «Акция». 12+
**0:55** Х/ф «Поединок в тайге». 12+
**2:00** Т/с «Жажда». 12+
**3:20** Д/с «Артиллерия Второй мировой войны». 16+

### ПЯТЫЙ

**5:00, 9:00, 13:00, 17:00** Известия. 16+
**5:25, 5:55, 6:40, 7:25, 8:20, 9:30, 10:15, 11:05, 12:05, 3:30, 4:10, 4:50** Т/с «Наш спецназ». 16+
**8:25** «Стройнадзор». 16+
**13:30, 22:20** Т/с «Великолепная пятёрка-8». 16+
**14:20, 15:15, 16:05, 23:05** Т/с «Великолепная пятёрка-6». 16+
**17:30, 18:20, 19:00, 19:45, 20:40, 21:25** Т/с «След». 16+
**0:00** Известия. Итоговый выпуск. 16+
**0:30, 1:20, 2:10, 2:50** Т/с «Настоящий-3». 16+

## ЧЕТВЕРГ, 15 ОКТЯБРЯ

### ПЕРВЫЙ

**5:00** Телеканал «Доброе утро»
**9:00, 12:00, 15:00** Новости (с субтитрами)
**9:25** «Модный приговор». 0+
**10:15** «Жить здорово!» 16+
**11:00, 12:15, 18:30** «Время покажет». 16+
**14:00, 17:00, 23:00** «Большая игра». 16+
**15:15** Давай поженимся! 16+
**16:05** «Мужское / Женское». 16+
**18:00** Вечерние новости (с субтитрами)
**19:50** «Пусть говорят». 16+
**21:00** «Время»
**22:00** Т/с Премьера. «Чудо». 16+
**0:10, 3:05** ПОДКАСТ.ЛАБ. 16+
**3:00** Новости

### НТВ

**6:00, 8:00, 10:00, 13:00, 16:00, 19:00, 0:20** «Сегодня»
**6:25** Утро. Самое лучшее. 16+
**8:25, 10:35** Т/с «Лесник». 16+
**13:25** «Чрезвычайное происшествие»
**14:00** «Место встречи»
**16:45** «За гранью». 16+
**17:50** «ДНК». 16+
**20:00** Т/с «Невский. Наследство Архитектора». 16+
**22:15** Т/с «Тверская. Любой ценой». 16+
**0:40** «Поздняков». 16+
**0:55** Т/с «Бухта Глубокая». 16+
**3:40** Т/с «Бигль». 16+

### РОССИЯ

**5:00** Утро России
**9:00, 11:00, 14:00, 16:30, 20:00, 3:00** Вести
**9:30** Местное время
**9:55** О самом главном. 12+
**11:30, 21:10** Вести. Местное время
**12:00, 18:00** «60 минут». 12+
**14:30, 2:10, 3:30** Т/с «Тайны следствия». 16+
**17:00** «Малахов». 16+
**21:30** Т/с «Художник». 12+
**23:35** Вечер с Владимиром Соловьёвым. 12+
**4:27** Перерыв в вещании

### ТВ-ЦЕНТР

**6:00** «Настроение»
**8:10** «Доктор И...» 16+
**8:35** Х/ф «Агата и сыск. Выгодный риск». 16+
**10:35, 4:35** Д/ф «Гипноз и власть». 16+
**11:30, 14:30, 17:50, 22:00** События
**11:55, 3:00** Х/ф «Я знаю твои секреты. Ребус для Нины». 12+
**13:45** «Мой герой». 12+
**14:50** Город новостей
**15:05** Х/ф «Тайны города М. След куницы». 16+
**16:55** Д/ф «Актёрские драмы. Сильная женщина». 16+
**18:10** Х/ф «Скамейка запасных. Химия любви». 16+
**20:05** Х/ф «Скамейка запасных. Всё сложно». 16+
**22:35** «10 самых...» 16+
**23:05** «Легенды эстрады». 16+
**0:00** События. 25-й час
**0:30** «Петровка, 38». 16+
**0:45** Д/ф «Настоящий детектив. След зверобоя». 16+
**1:30** Д/ф «Дорогие товарищи. Король фарцы». 16+
**2:15** Д/ф «Андропов против Щёлокова. Смертельная схватка». 16+
**5:20** Д/с «Короли эпизода». 16+
**5:55** Перерыв в вещании

### КУЛЬТУРА

**6:30** Диалоги о животных
**7:20, 14:35, 23:50** Д/с «Ступени цивилизации»
**8:20, 19:00** Д/с «Почерк эпохи» с Кириллом Кяро»
**8:45** Х/ф «Каникулы Кроша»
**10:00, 12:30, 17:00, 19:30, 23:35** Новости культуры
**10:15** Наблюдатель
**11:10, 0:40** «XX век»
**11:45** Д/ф «Собака Баскервилей». Овсянка, сэр!»
**12:45** Новости. Подробно. Театр
**13:00** Д/ф «Сергей Штейн. Вы - жизнь моя...»
**13:45, 22:15** Т/с «Следователь Тихонов»
**15:20** Д/с «Слово о словах»
**15:35** «2 Верник 2»
**16:30** Д/с «Пряничный домик»
**17:15** Д/с «Запечатленное время»
**17:45, 1:15** «Слава маэстро!»
**18:25** Д/ф «Роман в камне»
**19:45** Главная роль
**20:05** Правила жизни
**20:30** Спокойной ночи, малыши!
**20:45** Д/ф «Деловые люди». Не бойся, мальчик!»
**21:30** Энигма
**23:05** Д/с «Рассекреченная история»
**1:55** Д/ф «Анатолий Приставкин. Оглавление»
**3:00** Перерыв в вещании

### ДОМАШНИЙ

**6:30, 5:35** По делам несовершеннолетних. 16+
**7:25, 4:45** Давай разведёмся!
**8:25, 2:25** Тест на отцовство. 16+
**10:40** Д/с «Прости меня...» 16+
**11:40** Д/с «Беду отведу». 16+
**12:45, 1:05** Д/с «Знахарка». 16+
**13:20, 1:30** Д/с «Верну любимого». 16+
**13:55, 2:00** Д/с «Голоса ушедших душ». 16+
**14:30** Х/ф «Чужие люди». 16+
**19:00** Х/ф «Внучка до востребования». 16+
**23:00** Д/с «Понять. Простить». 16+
**0:05** Д/с «Порча». 16+
**4:05** «6 кадров». 16+

### РЕН ТВ

**5:00, 18:00, 1:35, 4:30** «Самые шокирующие гипотезы». 16+
**6:00** «С бодрым утром!» 16+
**8:30, 12:30, 16:30, 19:30, 23:00** «Новости». 16+
**9:00** «Документальный спецпроект». 16+
**11:00** «Как устроен мир с Тимофеем Баженовым». 16+
**12:00, 16:00, 19:00** Информационная программа 112. 16+
**13:00, 14:00** «Невероятно интересные истории». 16+
**17:00, 2:30** «Тайны Чапман». 16+
**20:00** «Момент в истории». 16+
**20:40** Х/ф «Операция «Фортуна»: Искусство побеждать». 16+
**23:25** Т/с «Фишер. Затмение». 18+

### ЗВЕЗДА

**5:30, 13:25, 15:05, 17:15, 4:05** Т/с «Летучий отряд». 16+
**7:00** «Сегодня утром». 12+
**9:00, 13:00, 17:00, 18:00** Новости дня. 16+
**9:15, 20:50** «Открытый эфир». 16+
**11:00** Х/ф «Акция». 12+
**15:00** Военные новости. 16+
**19:10** «Код доступа». 12+
**22:35** «Между тем» с Наталией Метлиной. 12+
**23:05** Х/ф «Постарайся остаться живым». 12+
**0:35** Х/ф «Урок жизни». 12+
**2:20** Х/ф «Светлый путь». 12+

### ПЯТЫЙ

**5:00, 9:00, 13:00, 17:00** Известия. 16+
**5:25, 5:55, 6:40, 7:25, 8:15, 9:30, 10:15, 11:05, 12:05, 4:05, 4:50** Т/с «Наш спецназ». 16+
**8:25** Ваше здоровье! 12+
**13:30, 22:20** Т/с «Великолепная пятёрка-8». 16+
**14:20, 15:15, 16:05, 23:05** Т/с «Великолепная пятёрка-6». 16+
**17:30, 18:20, 19:00, 19:45, 20:35, 21:25** Т/с «След». 16+
**0:00** Известия. Итоговый выпуск. 16+
**0:30** День ангела. 0+
**0:55, 1:45, 2:40, 3:25** Т/с «Далеко до Москвы». 16+

## ● Гороскоп с 12 по 18 октября

**Овен**

♈ Начало недели принесёт известие, которое заставит пересмотреть отношение к близкому человеку. Возникнет соблазн принять поспешное решение, но лучше подождать, пока картина не станет яснее. Возможно получение небольшой прибыли или возвращение того, что считали потерянным навсегда.

**Телец**

♉ Ваше терпение будет вознаграждено: дело, которое казалось провальным, неожиданно сдвинется с мёртвой точки. Кто-то из близких откроет тайну, и это изменит отношение к совместным планам. Ждите удачу в денежном вопросе, но не спешите тратить всё сразу, часть лучше отложить. Сейчас можно наладить отношения с теми, с кем давно не общались.

**Близнецы**

♊ Неожиданная новость заставит быстро поменять планы – придётся искать новые пути. Случайная фраза подскажет верное решение сложной задачи. Период принесёт встречу с человеком, который окажет услугу без просьбы с вашей стороны. Возможна небольшая ссора из-за недосказанности, поэтому говорите прямо и не намёками.

**Рак**

♋ На этой неделе ваш дом станет местом притяжения событий, и многое будет зависеть от вашего умения слушать. Появится шанс поправить финансовые дела, если согласитесь на необычное предложение. Известие от дальнего родственника напомнит о давних обязательствах. Возможен небольшой недуг, если не отдохнёте как следует.

**Лев**

♌ В начале недели ваша щедрость привлечёт внимание корыстного человека. Вы проявите себя в деле, где нужны смелость и решительность. Новое знакомство окажется полезным для будущих начинаний. Но не берите на себя лишние хлопоты, иначе устанете и потеряете деловой настрой.

**Дева**

♍ Мелкие дела потребуют много времени, но результат превзойдёт ожидания. Вам удастся исправить ошибку, которая могла стоить дорого, если бы вы её не заметили. Хорошо делать покупки, особенно если речь идёт о здоровье или бытовой технике. Период закончится спокойно, однако не берите на себя лишнюю ответственность.

**Весы**

♎ Ваше обаяние поможет избежать конфликта, который казался неминуемым. Неожиданная прибыль или подарок приятно удивят. Неделя подходит для посещения мероприятий, где можно завести полезные знакомства. Но не принимайте важных решений в одиночку, посоветуйтесь с тем, кому доверяете.

**Скорпион**

♏ Проницательность поможет раскрыть чужой замысел, однако не спешите с выводами. В середине недели возможны непредвиденные расходы. Наведите порядок в делах и документах. Новость от старого друга изменит ваше отношение к давней проблеме.

**Стрелец**

♐ Вдруг потянет к переменам, но резкие шаги не принесут пользы. Полученное приглашение окажется интересным и полезным для новых знакомств. Период подходит для короткой поездки, которая освежит мысли и подарит новые впечатления. Остерегайтесь травм на тренировках, разминайтесь перед нагрузкой.

**Козерог**

♑ Дисциплина поможет завершить дело, которое требовало постоянного внимания. В середине недели возможны перебои в работе техники, поэтому сохраните важные файлы заранее. Период благоприятен для переговоров об изменении условий труда или учёбы. Выходные подходят для ремонта мелких поломок в доме.

**Водолей**

♒ Ваша идея найдёт поддержку у коллег, но не раскрывайте все детали раньше времени. Произойдёт встреча, которая перерастёт в полезное сотрудничество. Займитесь любимым делом без спешки. Отдых омрачится мелким недоразумением, если вы не выспитесь как следует.

**Рыбы**

♓ Мечтательность помешает работе, поэтому составьте чёткий план действий. В середине недели ожидайте небольшой прибыли или подарка. Выделите время для творчества, но не берите на себя слишком много обязательств. Проведите время за чтением или просмотром фильма, это восстановит душевное равновесие.

ТВ БОКСИТОГОРСК

Новый путь

# ПЯТНИЦА, 16 ОКТЯБРЯ

## ПЕРВЫЙ

**5:00** Телеканал «Доброе утро»
**9:00, 12:00, 15:00** Новости (с субтитрами)
**9:25** «Модный приговор». 0+
**10:15** «Жить здорово!» 16+
**11:00, 12:15, 18:40** «Время покажет». 16+
**14:00, 17:00** «Большая игра». 16+
**15:15** Давай поженимся! 16+
**16:05** «Мужское / Женское». 16+
**18:00** Вечерние новости (с субтитрами)
**19:45** «Поле чудес». 16+
**21:00** «Время»
**21:45** «Голос. Дети». Новый сезон. 0+
**23:25** Премьера. «Наша новая музыка». Новый сезон. 12+
**0:30** ПОДКАСТ.ЛАБ. 16+

## НТВ

**6:00, 8:00, 10:00, 13:00, 16:00, 19:00** «Сегодня»
**6:25** Утро. Самое лучшее. 16+
**8:25** Д/с «Мои университеты. Будущее за настоящим». 6+
**9:25** «Человек в праве» с Андреем Куницыным. 16+
**10:35** «Первая передача». 16+
**11:10** Т/с «Лесник». 16+
**13:25** «Чрезвычайное происшествие»
**14:00** «Место встречи»
**16:50** «ДНК». 16+
**17:55** «Жди меня». 16+
**20:00** Т/с «Невский. Наследство Архитектора». 16+
**22:15** Т/с «Тверская. Любой ценой». 16+
**0:20** «Своя правда» с Романом Бабаяном. 16+
**2:10** «Квартирный вопрос». 0+
**3:05** Х/ф «Обмен». 16+

## РОССИЯ

**5:00** Утро России
**9:00, 11:00, 14:00, 16:30, 20:00** Вести
**9:30** Местное время
**9:55** О самом главном. 12+
**11:30, 21:10** Вести. Местное время
**12:00, 18:00** «60 минут». 12+
**14:30** Т/с «Тайны следствия». 16+
**17:00** «Малахов». 16+
**21:30** «Ну-ка, все вместе!» 12+
**1:00** Х/ф «Поворот наоборот». 12+
**4:19** Перерыв в вещании

## ТВ-ЦЕНТР

**6:00** «Настроение»
**8:15** Х/ф «Это физика! Туманный мотив». 16+
**10:05, 11:50** Х/ф «Это физика! Эффект домино». 16+
**11:30, 14:30, 17:50** События
**12:30** Х/ф «Это физика! Эхо «Меркурия». 16+
**14:50** Город новостей
**15:05** Х/ф «Это физика! Точка невозврата». 16+
**16:55** Д/ф «Кумиры. Любовь с привилегиями». 16+
**18:10** Х/ф «Стеклянный дом». 16+
**20:05** Х/ф «Синий чулок». 16+
**22:00** «В центре событий» с Анной Прохоровой
**23:05** Д/ф «90-е. «Фанера». 16+
**0:00** Д/ф «Русские тайны. Печать проклятия». 16+
**0:40** Х/ф «Не валяй дурака...» 16+
**2:25** «Петровка, 38». 16+
**2:40** Х/ф «Тайны города М. Рассвет наступит незаметно». 16+
**6:05** «Смех, дрожь и видео». 16+

## КУЛЬТУРА

**6:30** Диалоги о животных
**7:20, 14:35** Д/с «Ступени цивилизации»
**8:20, 19:00** Д/с «Почерк эпохи» с Кириллом Кяро»
**8:50** Х/ф «Когда становятся взрослыми»
**10:00, 12:30, 17:00, 19:30, 23:15** Новости культуры
**10:15** Шедевры старого кино
**12:00** Д/ф «Роман в камне»
**13:00** Д/ф «Оглавление»
**13:45** Т/с «Следователь Тихонов»
**15:25** Д/с «Слово о словах»
**15:45** Энигма
**16:30** Письма из провинции
**17:15** Д/ф «Скрипичная Вселенная Виктора Третьякова»
**17:55, 2:00** Концерт Виктора Третьякова в БЗК
**19:45** Линия жизни
**20:35** Х/ф «Русская игра»
**22:15** «2 Верник 2»
**23:30** Х/ф «Старухи»
**1:15** Д/с «Искатели»
**2:45** М/ф «Раз ковбой, два ковбой...»
**3:00** Перерыв в вещании

## ДОМАШНИЙ

**6:30** По делам несовершеннолетних. 16+
**7:30** Давай разведёмся! 16+
**8:30, 4:05** Тест на отцовство. 16+
**10:45** Д/с «Прости меня...» 16+
**11:55** Д/с «Беду отведу». 16+
**13:00, 2:00** Д/с «Знахарка». 16+
**13:35, 2:25** Д/с «Верну любимого». 16+
**14:10, 2:55** Д/с «Голоса ушедших душ». 16+
**14:45** Х/ф «Жена пациента Потапова». 16+
**19:00** Х/ф «Жизнь в её руках». 16+
**23:10** Уютное утро. 16+
**23:45** Красивая и счастливая 45+. 16+
**0:00** Д/с «Понять. Простить». 16+
**1:05** Д/с «Порча». 16+
**3:20** «6 кадров». 16+
**5:45** Х/ф «Любовь на десерт». 16+

## РЕН ТВ

**5:00** «Самые шокирующие гипотезы». 16+
**6:00** «С бодрым утром!» 16+
**8:30, 12:30, 16:30, 19:30** «Новости». 16+
**9:00** «Документальный спецпроект». 16+
**10:00** «Засекреченные списки».
**11:00** «Как устроен мир с Тимофеем Баженовым». 16+
**12:00, 16:00, 19:00** Информационная программа 112. 16+
**13:00, 17:00, 3:00** «Тайны Чапман». 16+
**18:00, 2:20** «Главные тайны мира». 16+
**20:00** «Безумные факты». 16+
**20:45** Х/ф «РЭД 2». 16+
**23:00** Х/ф «Шеф под прикрытием». 18+
**0:35** Х/ф «Неудержимые-4». 18+

## ЗВЕЗДА

**5:35** Т/с «Летучий отряд». 16+
**7:20** Х/ф «Поединок в тайге». 12+
**9:00, 13:00, 17:00, 18:00** Новости дня. 16+
**9:25, 13:25** Т/с «Смерш. Камера смертников». 16+
**13:50, 15:05** Х/ф «Приступить к ликвидации». 12+
**15:00** Военные новости. 16+
**17:15, 18:40** Т/с «Снайпер. Офицер «Смерш». 16+
**22:00** «Здравствуйте, товарищи!» 16+
**23:30** Х/ф «Труффальдино из Бергамо». 12+
**1:50** Х/ф «Постарайся остаться живым». 12+
**2:55** Х/ф «Свадьба с приданым».
**4:45** Д/с «Хроника Победы». 16+

## ПЯТЫЙ

**5:00, 9:00, 13:00, 17:00** Известия. 16+
**5:25, 5:55, 6:40, 7:25, 8:15, 9:30, 10:15, 11:05, 12:05** Т/с «Наш спецназ». 16+
**8:30** Ваше здоровье! 12+
**13:30, 14:20, 15:15, 16:05** Т/с «Великолепная пятёрка-6». 16+
**17:30, 18:20, 19:10, 19:55, 20:45, 21:35, 22:25** Т/с «След». 16+
**23:10** Светская хроника. 16+
**0:10, 1:00** Они потрясли мир. 16+
**1:50, 2:30, 3:10, 3:50, 4:35** Т/с «Условный мент-6». 16+

# СУББОТА, 17 ОКТЯБРЯ

## ПЕРВЫЙ

**6:00** Телеканал «Доброе утро. Суббота»
**9:00** «Умницы и умники». 12+
**9:45** «Слово пастыря». 0+
**10:00, 12:00** Новости (с субтитрами)
**10:15** Премьера. «Хочется праздника. «Покров». 12+
**11:10** «Вспомнить всё». 12+
**12:15** Х/ф «Мертвый сезон». К 90-летию со дня рождения Саввы Кулиша. 12+
**14:50** «Горячий лёд». Фигурное катание. Гран-при России-2026. Этап I. Короткая программа. 0+
**15:50** Т/с Премьера. «Формула преступления». 12+
**18:00** Вечерние новости (с субтитрами)
**18:20** «Сегодня вечером». 16+
**21:00** «Время»
**21:35** «Что? Где? Когда?» 16+
**22:45** Премьера. «Команды». 16+
**23:50** Сольный концерт Вячеслава Бутусова. 12+
**1:50** ПОДКАСТ.ЛАБ. 16+

## НТВ

**6:00** «Жди меня». 16+
**6:55** «Первая передача». 16+
**7:25** «Смотр». 16+
**8:00, 10:00, 16:00** «Сегодня»
**8:20** «Поедем, поедим!» 16+
**9:20** «Едим дома». 0+
**10:20** «Главная дорога». 16+
**11:00** «Живая еда» с Сергеем Малозёмовым». 12+
**12:00** «Квартирный вопрос». 0+
**13:15** «Сатья». 16+
**14:20** «Фобия». 12+
**15:00** «Своя игра». 0+
**16:20** ЧП. Расследование. 16+
**17:00** «Следствие вели...» 16+
**18:00, 5:10** Д/с «Криминальная Россия. Самые громкие преступления». 16+
**19:00** «Центральное телевидение» с Вадимом Такменевым
**20:20** «Ты не поверишь!» 16+
**21:20** «Виа «Суперстар!» 16+
**1:00** Квартирник НТВ у Маргулиса. 16+
**2:30** «Дачный ответ». 0+
**3:25** Х/ф «Папы». 6+

## РОССИЯ

**5:00** Утро России. Суббота
**8:00** Местное время. Суббота
**8:35** «По секрету всему свету»
**9:00** «Формула еды». 12+
**9:25** «Пятеро на одного»
**10:10** Сто к одному
**11:00, 14:00, 17:00, 20:00** Вести
**11:30** «Наши. Военкоры». 12+
**12:00** «Доктор Мясников». 12+
**13:00** Большие перемены
**14:30, 20:50** Вести. Местное время
**14:50** «Парад юмора». 16+
**17:50** «Привет, Андрей!» 12+
**21:00** Х/ф «Непростые отношения». 16+
**0:40** Х/ф «Незабытая». 16+
**4:15** Х/ф «Обменяйтесь кольцами». 16+
**5:49** Перерыв в вещании

## ТВ-ЦЕНТР

**6:35** «Православная энциклопедия». 6+
**7:00** Х/ф «Стеклянный дом». 16+
**9:00** «Здоровый смысл». 16+
**9:30** «Хватит слухов!» 16+
**10:05** Д/ф «Легенды эстрады. Таланты и наследники». 16+
**10:55** «Просто & вкусно». 6+
**11:30, 14:30, 23:30** События
**11:50** «Смешите меня семеро». 16+
**12:40** Анекдот-клуб «Нехмурые люди». 16+
**13:15, 14:50** Х/ф «Закон случайных совпадений». 16+
**17:15** Х/ф «Туман над тёмной водой». 16+
**21:00** «Постскриптум» с Алексеем Пушковым
**22:10** «Право знать!» 16+
**23:45** Д/ф «Следствие ведёт КГБ. Загадка для ЦРУ». 16+
**0:25** Д/с «Приговор». 16+
**1:10, 5:25** «10 самых...» 16+
**1:35** Д/ф «Актёрские драмы. Закон бумеранга». 16+

## КУЛЬТУРА

**6:30** Библейский сюжет
**7:05** М/ф «Мультфильмы»
**8:05** Х/ф «Время для размышлений»
**9:15** «Эти загадочные животные»
**9:30** «Мы – грамотеи!»
**10:10** Больше, чем любовь
**10:50** Х/ф «Запасной игрок»
**12:10** Д/с «Человеческий фактор»
**12:35** Черные дыры. Белые пятна
**13:15** Д/с «Коллекция»
**13:45** Государственный академический Кубанский казачий хор. Концерт в Московском международном Доме музыки
**14:45** «Факультет истории»
**16:05** Большие и маленькие
**18:00** Х/ф «Никогда»
**19:30** Новости культуры
**19:45** Д/ф «Балтийский мотор Российской империи»
**20:40** Х/ф «Новые приключения неуловимых»
**22:00** Агора
**23:00** Х/ф «Взлёт»
**1:15** Д/с «Искатели»
**2:00** Д/с «Первые в мире»

## ДОМАШНИЙ

**6:30** Х/ф «Любовь на десерт». 16+
**9:45** Уютное утро. 16+
**10:20** Х/ф «Новенькая». 16+
**14:35** Х/ф «Последняя попытка».
**19:00** Х/ф «Сколько стоит совесть?» 16+
**23:05** Х/ф «Букет примирения». 16+
**2:40** «6 кадров». 16+
**2:55** Д/с «Эффект Матроны». 16+

## РЕН ТВ

**5:00** «Тайны Чапман». 16+
**5:15, 2:40** «Самые шокирующие гипотезы». 16+
**6:00** «С бодрым утром!» 16+
**8:30, 12:30, 16:30, 19:30** «Новости». 16+
**9:00** «Минтранс». 16+
**10:00** Самая полезная программа. 16+
**11:00, 13:00** «Военная тайна» с Игорем Прокопенко. 16+
**15:00** «СОВБЕЗ». 16+
**16:00** Информационная программа 112. 16+
**16:55** «Документальный спецпроект». 16+
**18:00** «Засекреченные списки».
**19:00** «Добровэфире». 16+
**20:00** «100 вопросов обо всем».
**20:50** Х/ф «Законопослушный гражданин». 16+
**23:00** Х/ф «Под огнём». 18+
**0:45** Х/ф «Опасные пассажиры поезда 123». 16+

## ЗВЕЗДА

**6:45** Х/ф «Старая, старая сказка». 6+
**8:40, 9:20, 1:05** Х/ф «Ко мне, Мухтар!» 12+
**9:00, 13:00, 18:00** Новости дня.
**10:50** Х/ф «Дело Румянцева».
**13:20** Т/с «Колье Шарлотты». 12+
**17:40, 18:25** Т/с «Смерш. Камера смертников». 16+
**22:00** «Фетисов». 12+
**22:55** Х/ф «Время вернуться».
**2:25** Х/ф «Труффальдино из Бергамо». 12+

## ПЯТЫЙ

**5:00, 5:15, 5:55, 6:35, 7:20, 8:10, 10:05, 16:45, 17:40, 18:35, 19:30, 20:25, 21:20, 22:15, 23:05** Т/с «Условный мент-6». 16+
**9:00** Страна советов. 16+
**9:30** «Стройнадзор». 16+
**11:00, 15:45** Т/с «Условный мент-7».
**12:00, 12:55, 13:55, 14:50** Т/с «Далеко до Москвы». 16+
**0:00** Известия. Главное. 16+
**1:05** Светская хроника. 16+
**2:10, 2:50, 3:30, 4:10** Т/с «Наш спецназ». 16+

# ВОСКРЕСЕНЬЕ, 18 ОКТЯБРЯ

## ПЕРВЫЙ

**6:00** Новости
**6:10** Играй, гармонь любимая! 12+
**6:55** «Часовой». 12+
**7:25** «Здоровье». 16+
**8:30** «Золотая коллекция Союзмультфильма». 0+
**9:10** «Непутевые заметки» с Дм. Крыловым. 12+
**9:30** «Мечталлион». Национальная Лотерея. 12+
**10:00, 12:00** Новости (с субтитрами)
**10:15** «Жизнь своих». 12+
**11:10** «Повара на колёсах». 12+
**12:15** «Будем жить!» 16+
**13:10** «Видели видео?» 0+
**14:25** «Горячий лёд». Фигурное катание. Гран-при России-2026. Этап I. Произвольная программа. 0+
**15:55** Т/с «Знахарь». 16+
**18:00** Вечерние новости (с субтитрами)
**19:00** «Точь-в-Точь». 16+
**21:00** «Время»
**23:00** «Большая игра». 16+
**0:10** ПОДКАСТ.ЛАБ. 16+

## НТВ

**6:00** ЧП. Расследование. 16+
**6:35** «Центральное телевидение».
**8:00, 10:00, 16:00** «Сегодня»
**8:20** «У нас выигрывают!» 12+
**10:20** «Цифровые расследования». 16+
**11:00** «Чудо техники». 12+
**12:00** «Дачный ответ». 0+
**13:00** «НашПотребНадзор». 16+
**14:00** «Однажды...» 16+
**15:00** «Своя игра». 0+
**16:20** «Человек в праве» с Андреем Куницыным. 16+
**17:00, 5:15** «Скандалы. Интриги. Расследования». 16+
**18:00** «Новые русские сенсации».
**19:00** «Итоги недели с Владимиром Чернышевым»
**20:20** «Ты супер! 10 лет спустя».
**23:20** «Звёзды сошлись». 16+
**0:55** Основано на реальных событиях. 16+
**4:20** Д/ф «Транссиб. Великий рельсовый путь». 16+

## РОССИЯ

**5:50, 2:25** Х/ф «Кружева». 12+
**8:00** Местное время. Воскресенье
**8:35** «Когда все дома с Тимуром Кизяковым»
**9:25** Утренняя почта с Николаем Басковым
**10:10** Сто к одному
**11:00, 14:00, 17:00** Вести
**12:00, 1:40** Д/с «Рассказы из русской истории». 12+
**12:55** Судьба человека с Борисом Корчевниковым. 12+
**14:30** Вести. Местное время
**15:00** «Весёлые ребята». 16+
**17:50** «Песни от всей души». 12+
**20:00** Вести недели
**22:00** «Киселёв»
**22:30** Москва. Кремль. Путин
**23:00** Воскресный вечер с Владимиром Соловьёвым. 12+
**4:18** Перерыв в вещании

## ТВ-ЦЕНТР

**5:50** Х/ф «Агата и сыск. Выгодный риск». 16+
**7:30** Х/ф «Мой любимый призрак».
**9:30** Х/ф «Синий чулок». 16+
**11:30, 0:00** События
**11:50** Анекдот-клуб «Нехмурые люди». 16+
**12:20** Х/ф «Не валяй дурака...» 16+
**14:30** Московская неделя
**15:00** Д/ф «Дорогие товарищи. Засекреченная эпидемия». 16+
**15:50** Д/ф «Настоящий детектив. Голос из преисподней». 16+
**16:40** Д/ф «Дело союзного значения. Очень страшное кино». 16+
**17:30** Х/ф «Бессонница. Фиалка – цветок одиночества». 16+
**19:15** Х/ф «Бессонница. Берегиня». 16+
**21:10** Х/ф «Бессонница. Смерть Карабаса». 16+
**23:00, 0:15** Х/ф «Бессонница. Улыбка дракона». 16+
**1:10** «Петровка, 38». 16+
**1:20** Х/ф «Тайны города М. След куницы». 16+

## КУЛЬТУРА

**6:30** М/ф «Мультфильмы»
**7:25** Х/ф «Никогда»
**8:50, 0:35** Диалоги о животных
**9:30** Д/ф «Буба»
**10:25** Х/ф «Новые приключения неуловимых»
**11:45** Неизвестные маршруты России
**12:30** Д/с «Невский ковчег. Теория невозможного»
**13:00** «Игра в бисер» с Игорем Волгиным
**13:45** Д/ф «Павел Чухрай. Всё переходит в кино»
**14:50** Х/ф «Русская игра»
**16:30** «Картина мира с Михаилом Ковальчуком»
**17:15** Пешком...
**17:45** «Романтика романса»
**18:35** Д/ф «Молитва на передовой»
**19:30** Новости культуры
**19:45** Новости культуры с Владиславом Флярковским
**20:25** Х/ф «Время для размышлений»
**21:35** Д/ф «Рене Флеминг и Дмитрий Хворостовский. Музыкальная одиссея в Петербурге»
**23:00** Х/ф «Осенняя соната»
**1:15** Д/с «Искатели»

## ДОМАШНИЙ

**6:30** Х/ф «Вторая сторона правды». 16+
**9:10, 9:40** Метод Рогова. 16+
**10:10** Пять ужинов. 16+
**10:25** Х/ф «Спаси меня снова».
**14:40** Х/ф «Тысяча и одна ложь».
**19:00** Х/ф «Подари мне надежду».
**23:10** Твой Домашний доктор. 16+
**23:25** Т/с «Второй шанс на счастливую жизнь». 16+
**3:00** «6 кадров». 16+

## РЕН ТВ

**6:00** «С бодрым утром!» 16+
**8:30, 12:30** «Новости». 16+
**9:00** «Самая народная программа». 16+
**10:00** «Знаете ли вы, что?» 16+
**11:00** «Наука и техника». 16+
**12:00** Информационная программа 112. 16+
**13:00** «Неизвестная история».
**14:00** Д/с «Легенды и мифы». 16+
**15:00** Т/с «Спецы». 16+
**23:00** «Итоговая программа с Петром Марченко». 16+
**23:55** Д/ф «Великие изобретения. Часы». 16+

## ЗВЕЗДА

**6:20** Х/ф «Приступить к ликвидации». 12+
**9:00** «Новости недели» с Юрием Подкопаевым. 16+
**9:25** «Служу России». 12+
**9:55** «Военная приемка». 12+
**10:40** Мужики. 16+
**11:10** «Ищу своих». 12+
**12:00** Д/с «Война миров». 16+
**12:50** «Не факт!» 12+
**13:20** Д/ф «Днепр на проводе».
**14:00** Т/с «Снайпер. Офицер «Смерш». 16+
**18:00** «Главное» с Ольгой Беловой. 16+
**19:40** Д/с «Легенды советского сыска». 16+
**0:00** Т/с «Колье Шарлотты». 12+

## ПЯТЫЙ

**5:00, 5:40, 6:25, 7:05, 8:00, 8:50, 9:30, 10:15, 11:10, 12:05, 13:00, 13:55, 14:50, 15:45, 16:40, 17:35, 18:25, 19:20, 20:20, 21:10, 22:05, 23:00** Т/с «Илья Муровец». 16+
**9:00** Фирменный рецепт. 12+
**23:55** Х/ф «По прозвищу «Зверь». 16+
**1:40, 2:25, 3:10, 3:55** Т/с «Свидетели». 16+

39 (10284) 8.10.2026 г. Новый путь

## ИНФОРМАЦИЯ

Администрацией Бокситогорского муниципального района Ленинградской области в 2026 году был реализован инициативный проект "Восстановление уличного освещения на участке автомобильной дороги общего пользования местного значения по дер. Известковая", выдвинутый Общественным советом части территории Бокситогорского городского поселения в соответствии с областным законом от 16.02.2025 № 10-оз «О содействии участию населения в осуществлении местного самоуправления в Ленинградской области».

Стоимость выполнения работ составила 177,8 тыс. рублей, в том числе за счет субсидии 163,6 тыс. рублей, выделяемой Комитетом по местному самоуправлению, межнациональными межконфессиональным отношениям Ленинградской области, являющейся государственной поддержкой из областного бюджета Ленинградской области, а также за счет местного бюджета Бокситогорского городского поселения 14,2 тыс. руб. и трудового участия граждан.

Реализация данного инициативного проекта (выполнение работ по восстановлению уличного освещения вдоль автомобильной дороги общего пользования местного значения по дер. Известковая) имеет большое значение для граждан д. Известковая Бокситогорского городского поселения в части обеспечения комфортных и безопасных условий проживания.

## ИНФОРМАЦИЯ

Администрацией Бокситогорского муниципального района Ленинградской области в 2026 году был реализован инициативный проект "Ремонт участка автомобильной дороги общего пользования местного значения пер. Красноармейский г. Бокситогорска", выдвинутый территориальным общественным самоуправлением "ул. Полевая г. Бокситогорска" в соответствии с областным законом от 16.02.2025 № 10-оз «О содействии участию населения в осуществлении местного самоуправления в Ленинградской области».

Стоимость выполнения работ составила 3 228,0 тыс. рублей, в том числе за счет субсидии 2 000,6 тыс. рублей, выделяемой Комитетом по местному самоуправлению, межнациональными межконфессиональным отношениям Ленинградской области, являющейся государственной поддержкой из областного бюджета Ленинградской области, а также за счет местного бюджета Бокситогорского городского поселения 1 227,4 тыс. руб. и трудового участия граждан.

Реализация данного инициативного проекта (выполнение работ по ремонту участка автомобильной дороги общего пользования местного значения пер. Красноармейский) имеет большое значение для граждан г. Бокситогорска в части обеспечения безопасности передвижения.

## ИНФОРМАЦИЯ

Администрацией Бокситогорского муниципального района Ленинградской области в 2026 году был реализован инициативный проект "Восстановление уличного освещения вдоль автомобильной дороги общего пользования местного значения по дер. Нижница", выдвинутый Общественным советом части территории Бокситогорского городского поселения в соответствии с областным законом от 16.02.2025 № 10-оз «О содействии участию населения в осуществлении местного самоуправления в Ленинградской области».

Стоимость выполнения работ составила 365,7 тыс. рублей, в том числе за счет субсидии 336,4 тыс. рублей, выделяемой Комитетом по местному самоуправлению, межнациональными межконфессиональным отношениям Ленинградской области, являющейся государственной поддержкой из областного бюджета Ленинградской области, а также за счет местного бюджета Бокситогорского городского поселения 29,3 тыс. руб. и трудового участия граждан.

Реализация данного инициативного проекта (выполнение работ по восстановлению уличного освещения вдоль автомобильной дороги общего пользования местного значения по дер. Нижница) имеет большое значение для граждан д. Нижница Бокситогорского городского поселения в части обеспечения комфортных и безопасных условий проживания.

*Решение совета депутатов*
*Бокситогорского городского поселения*
*Бокситогорского муниципального района*
*Ленинградской области*
*7 октября 2026 года № 86*

### О внесении изменений в Устав Бокситогорского городского поселения Бокситогорского муниципального района Ленинградской области

В целях эффективного осуществления полномочий по решению вопросов местного значения Бокситогорского городского поселения Бокситогорского муниципального района Ленинградской области, а также в связи с необходимостью приведения отдельных положений Устава Бокситогорского городского поселения Бокситогорского муниципального района Ленинградской области в соответствие с изменениями, внесенными в законодательные акты Российской Федерации, руководствуясь Федеральными законами от 20 марта 2025 года № 33-ФЗ «Об общих принципах организации местного самоуправления в единой системе публичной власти» и от 6 октября 2003 года № 131-ФЗ «Об общих принципах организации местного самоуправления в Российской Федерации», совет депутатов Бокситогорского городского поселения Бокситогорского муниципального района Ленинградской области **РЕШИЛ**:

1. Принять прилагаемый к настоящему решению проект изменений в Устав Бокситогорского городского поселения Бокситогорского муниципального района Ленинградской области.
2. Провести публичные слушания по вопросу внесения изменений в Устав Бокситогорского городского поселения.
3. Назначить дату проведения публичных слушаний на 21 октября 2026 года в 15-00 в здании администрации Бокситогорского муниципального района (лекционный зал) по адресу: г. Бокситогорск, ул. Социалистическая, дом 9.
4. Инициатор проведения публичных слушаний - совет депутатов Бокситогорского городского поселения Бокситогорского муниципального района Ленинградской области.
5. Для организации публичных слушаний образовать комиссию по вопросу внесения изменений и дополнений в Устав Бокситогорского городского поселения Бокситогорского муниципального района Ленинградской области в следующем составе:

**Председатель комиссии:**

Титова И.И. - глава Бокситогорского городского поселения Бокситогорского муниципального района Ленинградской области.

**Секретарь комиссии:**

Лаптева С.С. - главный специалист юридического отдела администрации Бокситогорского муниципального района Ленинградской области (по согласованию).

**Члены комиссии:**

Королева О.С.- председатель комитета организационного обеспечения и делопроизводства администрации Бокситогорского муниципального района Ленинградской области (по согласованию);

Тараканов А.Г. - заместитель председателя совета депутатов Бокситогорского городского поселения Бокситогорского муниципального района Ленинградской области;

Смирнов Е.П. - депутат совета депутатов Бокситогорского городского поселения Бокситогорского муниципального района Ленинградской области;

Чистякова Е.Я. - депутат совета депутатов Бокситогорского городского поселения Бокситогорского муниципального района Ленинградской области.

6. Установить, что предложения по внесению изменений в Устав Бокситогорского городского поселения Бокситогорского муниципального района Ленинградской области принимаются до 19 октября 2026 года по адресу: г. Бокситогорск, ул. Социалистическая, дом 9, кабинет № 15, с понедельника по пятницу с 8-00 до 13-00, с 14-00 до 16-00, тел. 8-81366-213-57, на официальном сайте Бокситогорского муниципального района в разделе «Бокситогорск - Совет депутатов - Публичные слушания», а также посредством федеральной государственной информационной системы «Единый портал государственных и муниципальных услуг (функций)».

7. Обнародовать настоящее решение в газете «Новый путь» и на официальном сайте Бокситогорского муниципального района.

***И.И. Титова,***
***глава Бокситогорского городского поселения***

*ПРИЛОЖЕНИЕ*
*к решению совета депутатов*
*от 07.10.2026 № 86*

**Изменения в Устав Бокситогорского городского поселения Бокситогорского муниципального района Ленинградской области (далее – Устав)**

1. В пункте 6 части 1 статьи 3 Устава слова «осуществление муниципального жилищного контроля, а также» заменить словами «а также осуществление».
2. Пункт 3 части 3 статьи 3.3 Устава признать утратившим силу.

*Решение совета депутатов*
*Бокситогорского городского поселения*
*Бокситогорского муниципального района*
*Ленинградской области*
*7 октября 2026 года № 87*

### О внесении изменений в решение совета депутатов Бокситогорского городского поселения Бокситогорского муниципального района Ленинградской области от 19.03.2014 № 313 "Об утверждении Положения о бюджетном процессе в Бокситогорском городском поселении Бокситогорского муниципального района Ленинградской области" (с изменениями, внесенными решениями совета депутатов от 29.10.2014 № 8, от 12.04.2017 № 124, от 14.06.2017 № 134, от 18.03.2020 № 39, от 15.12.2021 № 117, от 08.11.2023 № 211, от 29.04.2026 №72)

В целях приведения положения о бюджетном процессе в Бокситогорском городском поселении в соответствии с Бюджетным кодексом Российской Федерации совет депутатов Бокситогорского городского поселения Бокситогорского муниципального района Ленинградской области **РЕШИЛ**:

1. Внести изменения в Положение о бюджетном процессе в Бокситогорском городском поселении Бокситогорского муниципального района Ленинградской области, утвержденное решением совета депутатов Бокситогорского городского поселения от 19.03.2014 № 313 (с изменениями внесенными решениями совета депутатов от 29.10.2014 № 8, от 12.04.2017 № 124, от 14.06.2017 № 134, от 18.03.2020 № 39, от 15.12.2021 № 117, от 08.11.2023 № 211, от 29.04.2026 № 72) следующие изменения:

1.1. Абзац 3 пункта 1.6.4. раздела 1 "Общие положения" изложить в следующей редакции:

"устанавливает порядок составления и ведения сводной бюджетной росписи, бюджетной росписи главных распорядителей бюджетных средств, а также утверждения (изменения), доведения (отзыва) лимитов бюджетных обязательств при организации исполнения бюджета Бокситогорского городского поселения;".

2. Решение обнародовать в газете "Новый путь" и на официальном сайте Бокситогорского муниципального района.

3. Настоящее решение вступает в силу на следующий день после официального обнародования.

***И.И. Титова,***
***глава Бокситогорского городского поселения***

*Решение совета депутатов*
*Бокситогорского городского поселения*
*Бокситогорского муниципального района*
*Ленинградской области*
*7 октября 2026 года № 88*

### О признании утратившим силу решения совета депутатов Бокситогорского городского поселения Бокситогорского муниципального района Ленинградской области от 29.04.2026 № 66 «Об утверждении Положения о муниципальном жилищном контроле на территории Бокситогорского городского поселения Бокситогорского муниципального района Ленинградской области»

В соответствии с Федеральным законом от 20.02.2026 № 23-ФЗ «О внесении изменений в отдельные законодательные акты Российской Федерации и признании утратившим силу подпункта "д" пункта 29 части 2 статьи 32 Федерального закона от 20.03.2025 № 33-ФЗ "Об общих принципах организации местного самоуправления в единой системе публичной власти", Уставом Бокситогорского городского поселения Бокситогорского муниципального района Ленинградской области, совет депутатов Бокситогорского городского поселения Бокситогорского муниципального района Ленинградской области **РЕШИЛ**:

1. Признать утратившим силу решение совета депутатов Бокситогорского городского поселения Бокситогорского муниципального района Ленинградской области от 29.04.2026 № 66 «Об утверждении Положения о муниципальном жилищном контроле на территории Бокситогорского городского поселения Бокситогорского муниципального района Ленинградской области».

2. Решение обнародовать в газете «Новый путь» и на официальном сайте Бокситогорского муниципального района.

3. Настоящее решение вступает в силу со дня его официального обнародования и распространяется на правоотношения, возникшие 1 сентября 2026 года.

***И.И. Титова,***
***глава Бокситогорского городского поселения***

39 (10284) 8.10.2026 г. Новый путь

*Решение совета депутатов*
*Бокситогорского городского поселения*
*Бокситогорского муниципального района*
*Ленинградской области*
*7 октября 2026 года № 89*

## О внесении изменений в решение совета депутатов Бокситогорского городского поселения от 17.12.2025 № 50 «О бюджете Бокситогорского городского поселения Бокситогорского муниципального района Ленинградской области на 2026 год и плановый период 2027 и 2028 годов» (с учетом изменений, внесенных решением совета депутатов Бокситогорского городского поселения от 04.02.2026 № 56)

В соответствии с Бюджетным кодексом Российской Федерации, Положением о бюджетном процессе в Бокситогорском городском поселении, утвержденным решением совета депутатов Бокситогорского городского поселения от 19.03.2014 № 313, совет депутатов Бокситогорского городского поселения Бокситогорского муниципального района Ленинградской области **РЕШИЛ**:

1. Внести в решение совета депутатов Бокситогорского городского поселения от 17.12.2025 № 50 «О бюджете Бокситогорского городского поселения Бокситогорского муниципального района Ленинградской области на 2026 год и плановый период 2027 и 2028 годов» (с учетом изменений, внесенных решением совета депутатов Бокситогорского городского поселения от 04.02.2026 №56) следующие изменения:

1.1. В пункте 1:

1.1.1. в абзаце втором слова "в сумме 188947,4 тыс. рублей" заменить словами "в сумме 223299,6 тыс. рублей";

1.1.2. в абзаце третьем слова "в сумме 212209,1 тыс. рублей" заменить словами "в сумме 243061,3 тыс. рублей";

1.1.3. в абзаце четвертом слова "в сумме 23261,7 тыс. рублей" заменить словами "в сумме 19761,7 тыс. рублей".

1.2. В пункте 2:

1.2.1. в абзаце втором слова "в сумме 196279,0 тыс. рублей" заменить словами "в сумме 217406,6 тыс. рублей";

1.2.2. в абзаце третьем слова "в сумме 199079,0 тыс. рублей" заменить словами "в сумме 220206,6 тыс. рублей".

1.3. Подпункт 6.1 пункта 6 дополнить абзацем третьим следующего содержания:

«субсидии на финансовое обеспечение затрат в связи с содержанием, ремонтом и реконструкцией инженерных сетей на территории Бокситогорского городского поселения муниципальному унитарному предприятию "Водоканал"».

1.4. В пункте 8:

1.4.1 в абзаце втором слова "в сумме 33307,5 тыс. рублей" заменить словами "в сумме 42244,1 тыс. рублей".

1.4.2 в абзаце третьем слова "в сумме 75200,2 тыс. рублей" заменить словами "в сумме 96327,8 тыс. рублей".

1.5. В пункте 13:

1.5.1 в абзаце первом слова "в сумме 2329,8 тыс. рублей" заменить словами "в сумме 2493,4 тыс. рублей".

1.5.2 в абзаце втором подпункта 13.1 слова "в сумме 779,7 тыс. рублей" заменить словами "в сумме 943,3 тыс. рублей".

1.6. Приложение 1 «Прогнозируемые поступления налоговых, неналоговых доходов и безвозмездных поступлений в бюджет Бокситогорского городского поселения Бокситогорского муниципального района Ленинградской области по кодам видов доходов на 2026 год и плановый период 2027 и 2028 годов» изложить в новой редакции согласно приложению 1 к настоящему решению.

1.7. Приложение 2 «Распределение бюджетных ассигнований по целевым статьям (муниципальным программам и непрограммным направлениям деятельности), группам видов расходов, разделам и подразделам классификации расходов бюджета Бокситогорского городского поселения Бокситогорского муниципального района Ленинградской области на 2026 год и плановый период 2027 и 2028 годов» изложить в новой редакции согласно приложению 2 к настоящему решению.

1.8. Приложение 3 «Ведомственная структура расходов бюджета Бокситогорского городского поселения Бокситогорского муниципального района Ленинградской области на 2026 год и плановый период 2027 и 2028 годов» изложить в новой редакции согласно приложению 3 к настоящему решению.

1.9. Приложение 4 «Распределение бюджетных ассигнований по разделам и подразделам классификации расходов бюджета Бокситогорского городского поселения Бокситогорского муниципального района Ленинградской области на 2026 год и плановый период 2027 и 2028 годов» изложить в новой редакции согласно приложению 4 к настоящему решению.

1.10. Приложение 6 «Источники внутреннего финансирования дефицита бюджета Бокситогорского городского поселения Бокситогорского муниципального района Ленинградской области на 2026 год и плановый период 2027 и 2028 годов» изложить в новой редакции согласно приложению 5 к настоящему решению.

2. Решение обнародовать в газете "Новый путь" и на официальном сайте Бокситогорского муниципального района.

3. Настоящее решение вступает в силу на следующий день после официального обнародования.

***И. И. Титова,***
***глава Бокситогорского городского поселения***

С полным текстом документа можно ознакомиться на официальном сайте Бокситогорского муниципального района www.boksitogorsk.ru в разделе «Документы»/Бокситогорское городское поселение/Решения совета депутатов»

---

*Решение совета депутатов*
*Бокситогорского городского поселения*
*Бокситогорского муниципального района*
*Ленинградской области*
*7 октября 2026 года № 90*

## О внесении изменений в решение совета депутатов Бокситогорского городского поселения от 29.04.2026 № 71 "Об утверждении Положения о муниципальном земельном контроле на территории Бокситогорского городского поселения Бокситогорского муниципального района Ленинградской области"

В целях приведения муниципальных нормативных правовых актов Бокситогорского городского поселения Бокситогорского муниципального района Ленинградской области в соответствие с действующим законодательством, руководствуясь Федеральным законом от 20.03.2025 № 33-ФЗ "Об общих принципах организации местного самоуправления в единой системе публичной власти", совет депутатов Бокситогорского городского поселения Бокситогорского муниципального района Ленинградской области **РЕШИЛ**:

1. Внести в Положение о муниципальном земельном контроле на территории Бокситогорского городского поселения Бокситогорского муниципального района Ленинградской области, утвержденное решением совета депутатов Бокситогорского городского поселения Бокситогорского муниципального района Ленинградской области от 29.04.2026 № 71 (далее - Положение), следующие изменения:

1.1. Пункт 6 раздела 1 Положения изложить в следующей редакции:

"6. Должностными лицами, уполномоченными на принятие решений в сфере муниципального контроля, являются:

глава администрации Бокситогорского муниципального района Ленинградской области (далее – руководитель контрольного органа);

лицо, исполняющее полномочия главы администрации во время его отсутствия (далее - заместитель руководителя контрольного органа);

начальник сектора муниципального контроля юридического отдела.".

1.2. Приложение 2 к Положению дополнить новыми пунктами 9-14 следующего содержания:

" 9. Отсутствие в Едином государственном реестре недвижимости сведений о правах на используемый гражданином, юридическим лицом, индивидуальным предпринимателем земельный участок.

10. Выявление не менее чем 25% зарастания площади земельного участка сорными растениями (в период отсутствия снежного покрова), и (или) деревьями, и (или) кустарниками (не относящимися к многолетним насаждениям (в том числе садам, виноградникам), агролесомелиоративным насаждениям, агрофитомелиоративным насаждениям).

11. Признаки негативных процессов на земельном участке, влияющих на состояние земель сельскохозяйственного назначения и уровень плодородия почвы (водная и ветровая эрозия, сели, подтопление, заболачивание, засоление, иссушение, уплотнение, загрязнение химическими веществами, в том числе радиоактивными, иными веществами и микроорганизмами, загрязнение отходами производства и потребления).

12. Несоответствие используемого гражданином, юридическим лицом, индивидуальным предпринимателем площади земельного участка, на величину более чем десять процентов площади, сведения о которой относительно этого земельного участка содержатся в Едином государственном реестре недвижимости.

13. Несоответствие используемого гражданином, юридическим лицом, индивидуальным предпринимателем местоположения границ земельного участка относительно местоположения границ земельного участка, сведения о котором содержатся в Едином государственном реестре недвижимости.

14. Признаки не проведения мероприятий по удалению борщевика Сосновского, при зарастании земельного участка борщевиком Сосновского на площади более 50 кв.м.".

2. Решение обнародовать в газете "Новый путь" и на официальном сайте Бокситогорского муниципального района.

3. Настоящее решение вступает в силу на следующий день после официального обнародования.

***И.И. Титова,***
***глава Бокситогорского городского поселения***

---

*Постановление администрации*
*Бокситогорского муниципального района*
*Ленинградской области*
*1 октября 2026 года № 1154*

## О внесении изменений в постановление администрации Бокситогорского муниципального района Ленинградской области от 14 апреля 2026 года № 448 "О должностных лицах администрации Бокситогорского муниципального района Ленинградской области, уполномоченных составлять протоколы об административных правонарушениях"

На основании областного закона Ленинградской области от 14.07.2026 № 101-оз "О внесении изменений в областной закон "Об административных правонарушениях", которым статья 3.2 областного закона Ленинградской области от 02.07.2003 № 47-ОЗ "Об административных правонарушениях" признана утратившей силу, **ПОСТАНОВЛЯЮ**:

1. Внести изменения в постановление администрации Бокситогорского муниципального района Ленинградской области от 14 апреля 2026 года № 448 «О должностных лицах администрации Бокситогорского муниципального района Ленинградской области, уполномоченных составлять протоколы об административных правонарушениях», исключив в строках 18 и 19 Перечня должностных лиц администрации Бокситогорского муниципального района, уполномоченных составлять протоколы об административных правонарушениях, предусмотренных областным законом Ленинградской области от 02.07.2003 № 47-ОЗ "Об административных правонарушениях" (приложение 1) цифры "3.2,".

2. Постановление обнародовать в газете «Новый путь» и на официальном сайте Бокситогорского муниципального района.

3. Настоящее постановление вступает в силу на следующий день после официального обнародования.

***С.Ф. Мухин,***
***глава администрации***

---

*Постановление администрации*
*Большедворского сельского поселения*
*Бокситогорского муниципального района*
*Ленинградской области*
*2 октября 2026 года № 200*

## О признании утратившими силу постановлений администрации Большедворского сельского поселения Бокситогорского муниципального района Ленинградской области

В соответствии с Федеральным законом от 20.02.2026 № 23-ФЗ «О внесении изменений в отдельные законодательные акты Российской Федерации и признании утратившим силу подпункта «д» пункта 29 части 2 статьи 32 Федерального закона «Об общих принципах организации местного самоуправления в единой системе публичной власти» администрации Большедворского сельского поселения Бокситогорского муниципального района Ленинградской области **ПОСТАНОВЛЯЮ**:

1. Считать утратившими силу постановления администрации:

- № 177 от 20.11.2025 года «Об утверждении программы профилактики рисков причинения вреда (ущерба) охраняемым законом ценностям по муниципальному жилищному контролю на территории Большедворского сельского поселения Бокситогорского муниципального района Ленинградской области на 2026 год»,

- № 8 от 11.02.2022 года «Об утверждении формы проверочного листа (списка контрольных вопросов), используемого при проведении контрольных мероприятий в рамках осуществления муниципального жилищного контроля на территории Большедворского сельского поселения Бокситогорского муниципального района Ленинградской области».

2. Постановление обнародовать в газете «Новый путь» и на официальном сайте Большедворского сельского поселения.

3. Настоящее постановление вступает в силу с 01.09.2026 года.

***М.А. Гришаева,***
***зам. главы администрации***

39 (10284) 8.10.2026 г. Новый путь

*Постановление администрации*
*Большедворского сельского поселения*
*Бокситогорского муниципального района*
*Ленинградской области*
*2 октября 2026 года № 201*

**О внесении изменений в постановление администрации от 20.06.2023 № 84 «Об утверждении реестра мест (площадок) накопления твердых коммунальных отходов на территории Большедворского сельского поселения Бокситогорского муниципального района Ленинградской области»**

В соответствии со статьей 8 Федерального закона от 24 июня 1998 года № 89-ФЗ "Об отходах производства и потребления", статьей 14 Федерального закона от 6 октября 2003 года № 131-ФЗ "Об общих принципах организации местного самоуправления в Российской Федерации", постановлением Правительства Российской Федерации от 31 августа 2018 года № 1039 "Об утверждении правил обустройства мест (площадок) накопления твердых коммунальных отходов и ведения их реестра", Уставом Большедворского сельского поселения Бокситогорского муниципального района Ленинградской области **ПОСТАНОВЛЯЮ**:

1. Внести изменения в постановление администрации от 20.06.2023 № 84 «Об утверждении реестра мест (площадок) накопления твердых коммунальных отходов на территории Большедворского сельского поселения Бокситогорского муниципального района Ленинградской области» утвердив прилагаемый «Реестр мест (площадок) накопления твердых коммунальных отходов на территории Большедворского сельского поселения Бокситогорского муниципального района Ленинградской области» в новой редакции.

2. Постановление обнародовать в газете "Новый путь" и на официальном сайте Большедворского сельского поселения Бокситогорского муниципального района Ленинградской области.

3. Настоящее постановление вступает в силу на следующий день после официального обнародования.

***М.А. Гришаева,***
***зам. главы администрации***

С полным текстом документа можно ознакомиться на официальном сайте: https://b-dvor.gosuslugi.ru

---

*Постановление администрации*
*Бокситогорского муниципального района*
*Ленинградской области*
*5 октября 2026 года № 1159*

**О внесении изменений в постановление администрации Бокситогорского муниципального района Ленинградской области от 11.02.2022 № 96 "Об утверждении муниципальной программы «Современное образование в Бокситогорском муниципальном районе» (с учётом изменений, внесённых постановлениями администрации Бокситогорского муниципального района от 05.04.2022 № 270, от 19.01.2023 № 48, от 18.01.2024 № 50, от 05.07.2024 № 617, от 09.01.2025 № 9, от 08.07.2025 № 731, от 29.12.2025 № 1475, от 17.06.2026 № 728)**

В связи с измиенениями объемов финансирования отдельных мероприятий муницпальной программы "Современное образования в Бокситогорском муниципальном районе", утвержденной постановлением администрации Бокситогорского муниципального района Ленинградской области от 11.02.2022 № 96 (с учётом изменений, внесённых постановлениями администрации Бокситогорского муниципального района от 05.04.2022 № 270, от 19.01.2023 № 48, от 18.01.2024 № 50, от 05.07.2024 № 617, от 09.01.2025 № 9, от 08.07.2025 № 731, от 29.12.2025 № 1475, от 17.06.2026 № 728), **ПОСТАНОВЛЯЮ**:

1. Внести в муниципальную программу "Современное образование в Бокситогорском муниципальном районе Ленинградской области" (с учётом изменений, внесённых постановлениями администрации Бокситогорского муниципального района от 05.04.2022 № 270, от 19.01.2023 № 48, от 18.01.2024 № 50, от 05.07.2024 № 617, от 09.01.2025 № 9, от 08.07.2025 № 731, от 29.12.2025 № 1475, от 17.06.2026 № 728) изменения согласно приложению к анстоящему постановлению.

2. Контроль за исполнением настоящего постановления возложить на заместителя главы администрации Бокситогорского муниципального района Яковлеву И. Ю.

3. Постановление обнародовать в газете "Новый путь" и на официальном сайте Бокситогорского муниципального района.

4. Настоящее постановление вступает в силу на следующий день после официального обнародования.

***С.Ф. Мухин,***
***глава администрации***

С полным текстом документа можно ознакомиться на официальном сайте Бокситогорского муниципального района в информационно-телекоммуникационной сети «Интернет» http://adm.boksitogorsk.ru в разделе "Документы / Бокситогорский муниципальный район / Нормативно-правовые акты администрации"

---

*Постановление администрации*
*Лидского сельского поселения*
*Бокситогорского муниципального района*
*Ленинградской области*
*8 октября 2026 года № 173*

**О проведении общественных обсуждений по проекту постановления администрации Лидского сельского поселения Бокситогорского муниципального района Ленинградской области «Об одобрении прогноза социально-экономического развития Лидского сельского поселения Бокситогорского муниципального района Ленинградской области на 2027 год и плановый период до 2029 года»**

На основании статьи 173 Бюджетного кодекса Российской Федерации, статей 11, 39 Федерального закона от 28.06.2014 № 172-ФЗ «О стратегическом планировании в Российской Федерации», Уставом Лидского сельского поселения и на основании решения совета депутатов Лидского сельского поселения от 20.03.2019 № 245 "О порядке организации и проведения публичных слушаний и общественных обсуждений в Лидском сельском поселении" (с учетом изменений внесенных решением совета депутатов от 22 июня 2022 года № 235, от 20 октября 2022 года №201, от 22 июня 2023 года № 235, от 15 февраля 2023 года № 267), **ПОСТАНОВЛЯЮ**:

1. Провести общественные обсуждения проекта постановления администрации Лидского сельского поселения Бокситогорского муниципального района Ленинградской области «Об одобрении прогноза социально- экономического развития Лидского сельского поселения Бокситогорского муниципального района Ленинградской области на 2027 год и плановый период до 2029 года» (далее – общественные обсуждения).

Инициатор проведения общественных обсуждений – глава администрации Лидского сельского поселения.

2. Общественные обсуждения провести с 08 октября по 20 октября 2026 года на официальном сайте Лидского сельского поселения в информационно-телекоммуникационной сети Интернет https://lid-47.gosuslugi.ru/

3. Проект постановления администрации Лидского сельского поселения Бокситогорского муниципального района Ленинградской области «Об одобрении прогноза социально- экономического развития Лидского сельского поселения Бокситогорского муниципального района Ленинградской области на 2027 год и плановый период до 2029 года» (приложение 4) разместить на официальном сайте Лидского сельского поселения https://lid-47.gosuslugi.ru/ в разделе Деятельность/Направления деятельности/Общественные обсуждения.

4. Для подготовки и проведения общественных обсуждений назначить комиссию согласно приложению 1.

Место работы комиссии по адресу: п. Заборье, ул. Заводская, д. 12а, тел.: 81366-56-360.

5. Установить, что предложения и замечания по проекту постановления администрации Лидского сельского поселения Бокситогорского муниципального района Ленинградской области «Об одобрении прогноза социально - экономического развития Лидского сельского поселения Бокситогорского муниципального района Ленинградской области на 2027 год и плановый период до 2029 года» (далее – проект постановления) принимаются с 08 октября по 20 октября 2026 года:

посредством направления предложений и замечаний в администрацию Лидского сельского поселения (далее – администрация) через официальный сайт администрации путем заполнения формы (приложение 2);

в письменной форме (приложение 3) на имя главы администрации Лидского сельского поселения по адресу: 187620, Ленинградская область, п. Заборье, ул. Заводская, д. 12а или электронную почту: lid_adm@mail.ru

6. Определить, что информационные стенды с информацией о проведении общественных обсуждений расположены по следующим адресам: п. Заборье, ул. Заводская, д.12а.

7. Результаты общественных обсуждений (включая перечень предложений и мотивированных заключений об их учете (в том числе частичном или отклонении) разместить на официальном сайте поселения в разделе Деятельность/Направления деятельности/Общественные обсуждения не позднее 23 октября 2026 года.

8. Настоящее постановление обнародовать на официальном сайте Лидского сельского поселения в полном объеме и в газете «Новый путь» без приложений.

***Н.П. Козлова,***
***глава администрации***

---

*Постановление администрации*
*Лидского сельского поселения*
*Бокситогорского муниципального района*
*Ленинградской области*
*8 октября 2026 года № 174*

**О проведении общественных обсуждений**

В соответствии со статьей 44 Федерального закона от 31 июля 2020 года № 248-ФЗ «О государственном контроле (надзоре) и муниципальном контроле в Российской Федерации», Уставом Лидского сельского поселения Бокситогорского муниципального района Ленинградской области, на основании Положения о порядке организации и проведения общественных обсуждений в Лидском сельском поселении, утвержденного решением совета депутатов Лидского сельского поселения Бокситогорского муниципального района Ленинградской области от 20.03.2019 № 245 (с учетом изменений от 20.10.2022 № 201; от 22.06.2023 № 235; 15.02.2024 № 267) **ПОСТАНОВЛЯЮ**:

1. Провести общественные обсуждения по следующим проектам постановлений администрации Лидского сельского поселения Бокситогорского муниципального района Ленинградской области:

1.1. Об утверждении программы профилактики рисков причинения вреда (ущерба) охраняемым законом ценностям по муниципальному жилищному контролю на территории Лидского сельского поселения Бокситогорского муниципального района на 2027 год";

1.2. Об утверждении программы профилактики рисков причинения вреда (ущерба) охраняемым законом ценностям по муниципальному контролю в сфере благоустройства на территории Лидского сельского поселения Бокситогорского муниципального района Ленинградской области на 2027 год;

1.3. Об утверждении программы профилактики рисков причинения вреда (ущерба) охраняемым законом ценностям по муниципальному контролю на автомобильном транспорте и в дорожном хозяйстве на территории Лидского сельского поселения Бокситогорского муниципального района Ленинградской области на 2027 год.

2. Инициатор проведения общественных обсуждений – глава администрации Лидского сельского поселения Бокситогорского муниципального района Ленинградской области.

3. Срок проведения общественных обсуждений с 08 октября 2025 года по 08 ноября 2026 года (включительно).

4. Место размещения проектов постановлений администрации Лидского сельского поселения Бокситогорского муниципального района Ленинградской области - официальный сайт Лидского сельского поселения Бокситогорского муниципального района Ленинградской области в информационно-телекоммуникационной сети "Интернет" (https://lid-sp.gosuslugi.ru/, раздел "Контрольная деятельность", подраздел "Общественные обсуждения").

5. Образовать комиссию по организации и проведению общественных обсуждений и утвердить ее персональный состав согласно приложению.

6. Замечания и предложения по проектам постановлений администрации Лидского сельского поселения Бокситогорского муниципального района Ленинградской области заинтересованные лица могут направлять в электронном виде на официальный сайт Лидского сельского поселения Бокситогорского муниципального района в раздел "Обращения граждан"/Написать письмо (на главу администрации с пометкой в тексте "Общественные обсуждения") в срок с 08 октября 2026 года по 08 ноября 2026 года (включительно), а также в адрес эл. почты: lid-adm@mail.ru.

7. Проекты постановлений администрации Лидского сельского поселения Бокситогорского муниципального района Ленинградской области для проведения общественных обсуждений разместить на официальном сайте Лидского сельского поселения Бокситогорского муниципального района Ленинградской области.

8. Контроль за исполнением постановления оставляю за собой.

9. Настоящее постановление опубликовать в газете "Новый путь".

***Н.П. Козлова,***
***глава администрации***

## КУПЛЮ

**КУПЛЮ ДОРОГО** рога, золото, иконы, кресты, колокола, самовары, мебель, статуэтки, часы, патефоны, лампы, серебро и т. д. Выезд на дом и оценка бесплатно.
**Тел.: 8-952-483-86-86.**

**ПРОДАЁМ КУР-НЕСУШЕК ОТ 100 ДНЕЙ.
БЕСПЛАТНАЯ ДОСТАВКА – ОТ 5 ШТ.
ТЕЛ.: 8-958-100-27-48
САЙТ: NESUSHKI.RU**



**Телефон отдела рекламы:**

**21-551**

**Редакция газеты «Новый путь»**

**предлагает услуги ксерокопирования и распечатки с электронных носителей**

**Ксерокопирование**

А4 ……..…….. 15 руб.
А4 (двойной прогон) ……..20 руб.

**Распечатка с электронных носителей**

А4 (1 стр. – до 50 стр.).....15 руб.
А4 (свыше 50 стр.)…….....10 руб.
А3 (1 стр.) ……..…….. 25 руб.

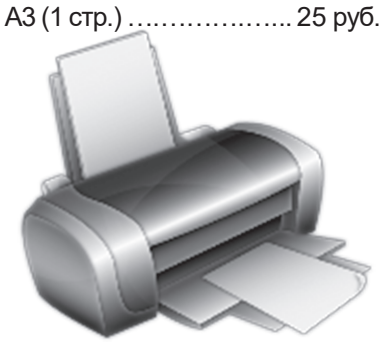

## Информация

# Приём граждан

**Руководитель Приёмной губернатора Ленинградской области в Бокситогорском районе Татьяна Александровна Сёмкина проводит приём граждан каждый вторник с 11:00 до 13:00 и четверг с 14:00 до 16:00 в кабинете № 6 здания администрации района.**

Контактный телефон: **8 (81366) 21-281**.

***Руководитель приёмной***




# Уважаемые жители города и района!

**11 октября 2026 года** в связи с 70-летием открытия первого автобусного маршрута «Глинозёмный завод – Череповецкая улица (историческое название улицы, связанное с посёлком Крутик)» и с 70-летием автобусного парка г. Бокситогорска ООО «Пассажиравтотранс» организует следующие мероприятия:

1. Проезд по первому маршруту «Автобусная станция г. Бокситогорска – «РУСАЛ Бокситогорск» – Автопарк ул. Дымское шоссе, д. 1» на ретроавтобусе марки ЗИС-155, который осуществлял в 1956 году первый маршрут, а также на автобусе ЛАЗ-695, марка которого составляла основной парк в 60–70 годы.

Время отправления автобусов от автобусной станции: **11:00; 11:30; 12:00; 12:30; 13:00; 13:30.**

2. На территории автобусного парка: ул. Дымское шоссе, д.1 – **с 11:00** будет развёрнута выставка-экспозиция ретротранспорта производства Советского Союза с начала 30-х годов.

Приглашаем всех желающих, взрослых и детей, принять участие в данных мероприятиях.

**Проезд на ретроавтобусах и посещение выставки ретротранспорта – БЕСПЛАТНО**







## АО «РУСАЛ Бокситогорск» продаёт:

Односпальные кровати, матрасы, подушки, одеяла по сниженным ценам.

Пластиковые ёмкости/канистры (20, 40, 50 л); кирпич шамотный новый и б/у; поддоны однонастильные б/у; деревянную тару б/у (решётки-стяжки, рамки ГР); сита в ассортименте.

Запорную арматуру в ассортименте (краны, сантехнические вентили; уголки, муфты, тройники); сетки рифлёные/тканые; кабель МКШ 10х0,35; канат стальной d=28 мм; кабель-каналы мет.; автозапчасти в ассортименте (фильтры воздушные АУДИ, подфарники КАМАЗ/УАЗ, поршневые кольца Москвич, пружины оттяжные ЗИЛ, клапана ЗИЛ, накладки тормозные ЗИЛ); рукав гофрированный и многое другое.

**В нашем магазине имеется уникальная возможность приобрести деревянные отходы на дрова (в том числе лом. поддоны) по низкой цене – 10 руб. за тонну, погрузка в транспорт покупателя силами и за счёт продавца.**

В группе магазина неликвидов РУСАЛ ВКонтакте: vk.com/club205250511 можно посмотреть фотографии и актуальные цены.

*Контактные лица:*
Юлия – тел.: **+7-981-246-92-69.**
Эл. почта: Yuliya.Kushneruk@rusal.com.

**По вопросам реализации звонить по рабочим дням с 08:00 до 16:00, пятница – с 08:00 до 15:00**

**Телефон единой дежурно-диспетчерской службы района: 21-269**

# Служба по контракту – выбор сильных!

Гарантированная выплата гражданам, заключившим контракт в Ленинградской области для участия в СВО, увеличена до 4,5 млн рублей:

3 150 000 руб. — региональная выплата;

400 000 руб. — федеральная выплата;

450 000 руб. — региональная выплата (с индексацией) или земельный участок в обмен на земельный сертификат по окончании военной службы;

500 000 руб. — региональная единовременная выплата удостоенным государственных наград за участие в СВО.

Выплата из регионального бюджета производится после заключения контракта.

Выделение участка или его замена денежным эквивалентом гарантируется законом Ленинградской области.

Общая сумма выплат военнослужащему за первый год службы составит 7 млн рублей.

В Ленинградской области также действует более 95 мер поддержки для участников СВО и членов их семей, в том числе компенсации, бесплатное трудоустройство и обучение. Кроме того, по поручению губернатора Александра Дрозденко запущена региональная программа «Герои Команды 47» по подготовке кадрового резерва из числа защитников.

При заключении контракта денежные и иные меры поддержки доступны военнослужащим из всех регионов России.

По вопросам заключения контракта жители нашего района могут обратиться в военный комиссариат по адресу: г. Бокситогорск, улица Комсомольская, дом 23, или по телефону: **8 (81366) 21-443** / **8 (81366) 21-098** с понедельника по пятницу с 9:00 до 18:00 (суббота, воскресенье – с 9:00 до 15:00).




**Еженедельная газета Бокситогорского муниципального района Ленинградской области, издаётся с 11 февраля 1953 года.**
**Главный редактор: А.Б. Платова**

**Адрес редакции и издателя:** 187650, Ленинградская область, г. Бокситогорск, ул. Социалистическая, д. 9.
Телефоны: 21-551, 21-363.

Подписной индекс – ПО 014.
Подписка на газету производится во всех почтовых отделениях района, в редакции газеты.
Цена в розницу – свободная

**УЧРЕДИТЕЛИ**: администрация Бокситогорского муниципального района Ленинградской области, Комитет по печати Ленинградской области

Газета зарегистрирована Управлением Федеральной службы по надзору в сфере связи, информационных технологий и массовых коммуникаций по Северо-Западному федеральному округу. Свидетельство ПИ N ТУ 78 – 02035 от 6.10.2017 г.
Редакция знакомится с письмами читателей, не вступая в переписку. Ответственность за достоверность фактов, изложенных в материалах газеты, несут авторы, за содержание рекламы – рекламодатели. Все товары и услуги, рекламируемые в издании, подлежат обязательной сертификации. Официальные документы публикуются в соответствии с оригиналом

Газета отпечатана в ООО «Типография «Премьер» 160000, г. Вологда, ул. Лермонтова, д. 19, оф. 38.
Тираж 2 000 экз.
Номер заказа 2454.
Подписано в печать 6.10.2026 г.
Дата выхода в свет 8.10.2026 г.