Новый путь

ЕЖЕНЕДЕЛЬНАЯ ГАЗЕТА

Бокситогорского муниципального района Ленинградской области

ИЗДАЕТСЯ С 11 ФЕВРАЛЯ 1953 ГОДА

6 АВГУСТА 2026 года

ЧЕТВЕРГ
№ 30 (10275)
16+

ЭЛЕКТРОННАЯ ПОЧТА:
nowput@mail.ru

САЙТ: n-put.ru

НАВСТРЕЧУ ВЕКОВОМУ ЮБИЛЕЮ

■ В ИВАНГОРОДЕ ПРОШЛИ МАСШТАБНЫЕ ГУЛЯНИЯ, ПОСВЯЩЁННЫЕ 99-Й ГОДОВЩИНЕ ЛЕНИНГРАДСКОЙ ОБЛАСТИ



Особый интерес у посетителей вызвала выставка и парад районов. В их числе достойно представила свою работу и делегация Бокситогорского района, которая с гордостью рассказала о малой родине, богатой вековыми традициями и замечательными людьми.

Праздничная программа включала яркие выступления творческих коллективов и музыкальное шоу. На сцене звучали слова благодарности труженикам, врачам, учителям и рабочим, чьи ежедневные усилия делают область сильной и современной.

Особое внимание было уделено предстоящему юбилею. Президент России уже подписал указ о подготовке к 100-летию региона, которое будет отмечаться в следующем году в Гатчине. Организаторы подчеркнули, что столетие планируют встретить не только масштабными торжествами, но и новыми производственными и социальными достижениями.

> Величественные стены Ивангородской крепости, которые в пять раз старше самого региона, стали свидетельством торжества. В этом году День Ленинградской области отмечали в Кингисеппском районе. Тысячи поздравлений звучали в праздничный день для всех жителей, а незабываемый концерт объединил сотни гостей и местных жителей.

Гуляния продолжались до позднего вечера. Завершился праздник красочным салютом.

Подробнее о мероприятии читайте на 6–7 стр.

Полина Петакова
Фото Светланы Романовой

30 (10275) 6.08.2026 г.

Новый путь

8 августа – День физкультурника

Уважаемые представители спортивного сообщества региона! Дорогие земляки!

Примите поздравления с Днём физкультурника – праздником людей, которые выбирают здоровье и бодрость духа!

Регулярные занятия спортом давно стали неотъемлемой частью жизни 47 региона. На ледовой арене и волейбольной площадке, в бассейне и на лыжной трассе, внутри футбольного поля и на татами ленинградские спортсмены показывают высочайшие результаты, за которыми стоят сила характера, годы тренировок и желание достойно представлять родную Ленинградскую область.

Главную роль в достижении этих успехов играет труд сотен профессионалов – тех, кто ежедневно тренирует и воспитывает, развивает и вдохновляет, поддерживает и находится рядом в самые ответственные минуты.

В этот день особые слова благодарности мы говорим тренерам, наставникам, учителям физической культуры, руководителям и специалистам спортивных учреждений, организаторам соревнований и всем, кто помогает жителям Ленинградской области выбирать активный образ жизни и стремиться к новым рекордам.

Желаем вам здоровья, радости, сил, профессиональных успехов и неиссякаемого заряда энергии!

Депутаты Законодательного собрания Ленинградской области

Уважаемые преподаватели физкультуры, тренеры, спортсмены, ветераны спорта, болельщики и все, кому небезразличен спорт, а также все, кто ведёт здоровый образ жизни! Поздравляем вас с Днём физкультурника!

Этот праздник – про всех, кто делает шаг к здоровью каждый день: от любителей утренних пробежек до профессиональных спортсменов и тренеров.

Радует, что всё больше людей в Бокситогорском районе выбирают активный образ жизни. Спорт не только укрепляет здоровье, но и закаляет характер, учит преодолевать трудности и работать над собой.

Особая благодарность тренерам и педагогам. Именно вы становитесь для воспитанников главным ориентиром, помогаете раскрывать потенциал и прививаете любовь к движению.

Желаем всем, кто связан со спортом, вдохновения, смелых целей и их реализации. Пусть каждый тренировочный день приносит радость, а на соревнованиях вас ждут только заслуженные победы!

9 августа – День строителя

Уважаемые работники и ветераны строительной отрасли! Искренне поздравляем вас с профессиональным праздником – Днём строителя!

Ваш труд – основа развития территории. Именно вашими руками формируется облик наших городов и посёлков, создаются объекты, которые служат людям десятилетиями: жилые дома, школы, больницы, дороги и спортивные комплексы. Каждый возведённый объект – это не просто квадратные метры, это комфорт, безопасность и качество жизни наших жителей.

Спасибо за профессионализм, ответственность и умение делать сложное – возможным.

Желаем новых проектов, точных расчётов, хорошей погоды на стройплощадках и заслуженного признания. Пусть всё строится легко, а результаты радуют долгие годы!

Валерий Тихонов,
глава Бокситогорского района
Сергей Мухин,
глава администрации Бокситогорского района
Николай Пустотин,
депутат Законодательного собрания Ленинградской области

СВОИХ НЕ БРОСАЕМ!

ПОЧТИ 70 МЛРД РУБЛЕЙ, МЕРЫ СОЦИАЛЬНОЙ ЗАЩИТЫ, УЧАСТИЕ В АКЦИЯХ ПОДДЕРЖКИ – ТАК ГРАЖДАНЕ РОССИИ И, В ЧАСТНОСТИ, ЖИТЕЛИ БОКСИТОГОРСКОГО РАЙОНА ЗАБОТЯТСЯ О НАШИХ ЗАЩИТНИКАХ

О поддержке участников специальной военной операции:

- Президент РФ **В.В. Путин**;
- Директор филиала ГКУ «Центр социальной защиты населения **Г.Н. Чернышева**;
- Директор МБУ «Ефимовский культурно-досуговый центр» **М.Е. Блинова**.

ВСЁ ДЛЯ ПОБЕДЫ!

В поддержке фронта в настоящее время участвует вся Россия. Об этом Президент РФ Владимир Владимирович Путин заявил недавно на форуме «Народного фронта» – «Всё для Победы!»

В своём выступлении Президент России отметил: «Вы объединили вокруг себя более 20 миллионов человек, граждан России. И собрали не от государства, граждане добровольно, доверяя вам, направили на цели СВО почти 70 миллиардов рублей».

По его словам, эта инициатива демонстрирует доверие населения и готовность россиян поддержать усилия армии через добровольные взносы.

МЕРЫ ПОДДЕРЖКИ

«Широчайший пакет мер поддержки для участников СВО и членов их семей предусмотрело государство», – рассказала нашему корреспонденту Галина Николаевна Чернышева.

Только их подробное изложение заняло бы три страницы машинописного текста. Меры поддержки регулярно освещаются в прессе, доводятся до сведения заинтересованных лиц. Назовём несколько наиболее важных. На региональном уровне по линии социальной защиты населения для участников СВО и членов их семей предусмотрены, в частности, следующие меры социальной поддержки: единовременные денежные выплаты заключившим контракт, также в случае получения увечья; ежемесячные денежные компенсации части расходов на оплату жилого помещения и коммунальных услуг участникам СВО и членам семей. Предусмотрены льготы в случае необходимости приобретения топлива или газа и транспортных услуг по их доставке, а также возмещение расходов на подключение индивидуальных домовладений к сети газораспределения. Участникам СВО предоставляется сертификат на проведение зубопротезирования. Членам семей предоставлен льготный проезд на автомобильном транспорте и в метро, льготный проезд на железнодорожном транспорте.

Большой спектр мер социальной поддержки предусмотрен уволенным с военной службы участникам СВО. И в самые трудные дни потери семьям также предоставляется всеобъемлющая поддержка государства.

Более подробную информацию всегда можно получить по «горячей линии» поддержки участников СВО и их семей: **8-800-350-06-05, доб. 1**.

ТЕПЛО ДЛЯ СОЛДАТ

«Жители посёлка Ефимовского самым активным образом участвуют в поддержке участников СВО, – рассказывает Марина Евгеньевна Блинова. – В 2026 году мы приняли участие в большом проекте «Одеяло своим», при активном содействии Н.И. Пустотина, депутата Законодательного собрания Ленинградской области. На средства полученного гранта с ноября 2025 года по 23 апреля 2026 года ефимовцы изготовляли антитепловизионные одеяла, которые отправлялись на фронт. Это было не простой работой, но земляки радовались, что так они могут помочь воинам. Трудились педагоги коррекционной школы, культурно-досугового центра, администрации посёлка, целыми классами приходили вместе с педагогами дети общеобразовательной школы.

Почти каждый день работали волонтёры-ветераны под руководством Надежды Ивановны Баллискайте. Всего было изготовлено 183 «матрасика», как мы их называли. За ходом работ можно было узнавать, просматривая сообщения в материалах «ВКонтакте».

Завершилась операция торжественным подведением итогов.

А ещё земляки участвовали в «Корзине добра», во Всероссийской акции «Тепло для солдат». Члены местного кружка «Волшебный клубок» связали для наших воинов более 30 пар тёплых носков.

Когда объявили срочный сбор средств на автошины, ефимовцы активно откликнулись, задание выполнили в срок.

Наши воины, наши мальчики, как известно, очень любят сладкое. И полетели посылки на фронт, подготовленные централизованно и индивидуально. Словом, поддерживаем участников специальной операции всем, чем только возможно.

Хочу завершить рассказ небольшой историей. Дети пишут письма на фронт. Одно из них, очень тёплое, ободряющее, подготовил ученик школы. Письмо получил Андрей Зайцев, и оно его очень порадовало. Разговаривая на очередном сеансе связи с женой, Андрей сообщил, что обязательно встретится с этим парнем. К сожалению, Андрей погиб. Но желание супруга исполнила жена Андрея. Она встретилась со школьником…

Лозунг «Своих не бросаем!» для каждого россиянина не просто слова. Мы живём единой семьёй, воины защищают нас на фронте, мы помогаем им в ежедневных буднях. И, конечно, молимся о скорейшем завершении войны» 47

Светлана Владимирова



30 (10275) 6.08.2026 г.

Новый путь

НОВОСТИ КОРОТКО

ОДЕЖДА ДЛЯ СЕМЬИ

30 июля 2026 года в Выборге состоялся окружной этап Международного конкурса дизайна адаптивной одежды «На крыльях», организованного фондом «Защитники Отечества». На конкурсе успешно выступили педагоги Бокситогорского центра дополнительного образования.



Всего было принято 111 заявок. Дизайнеры из различных регионов представили свои коллекции по шести номинациям: «Мы – семья», «Спорт и активная жизнь», «Повседневный комфорт», «От рабочего дня – к активным делам», «Торжество» и «С заботой при восстановлении».

Основные цели конкурса – повышение качества жизни людей с инвалидностью посредством внедрения инновационных решений в моду и поиск новых технологий моделирования одежды.

Наш район на конкурсе представили педагоги Бокситогорского центра дополнительного образования Наталья Попова и Екатерина Кудрявцева.

По решению жюри коллекция одежды, созданная педагогами, была удостоена 2 места в номинации «Мы – семья».

Данное достижение является заслуженным признанием профессионализма участников и высокого художественного уровня их работы.

ГОРЯЧО И УВЛЕКАТЕЛЬНО

У ребят из Губернаторского молодёжного трудового отряда выдался по-настоящему жаркий и увлекательный день. Они отправились на экскурсию в пожарную часть.



Программа была насыщенной:

• Распорядок дня: узнали, как устроены рабочие будни пожарных.

• Подготовка бойцов: увидели места, где тренируются и повышают мастерство спасатели.

• Секреты спецтехники: изучили устройство пожарной машины изнутри.

• Назначение оборудования: поняли, для каких задач применяется каждый прибор.

Самое интересное организаторы оставили на десерт. В финале встречи ребята смогли примерить на себя роль настоящих спасателей. Они взяли в руки боевой пожарный рукав и лично попробовали «пострелять» водой по мишени.

Эмоции переполняли, а уважение к труду пожарных выросло во много раз.

ЦАРСКАЯ РЕГАТА

Участники Бокситогорской районной организации «ВОИ» в составе трёх человек отправились на спортивный туристический слёт среди инвалидов Ленинградской области с поражением опорно двигательного аппарата, который прошёл в Тихвинском районе.

Слёт проводился с 20 по 24 июля. Торжественное открытие состоялось при участии председателя комитета по культуре, спорту и молодёжной политике администрации Тихвинского района Дмитрия Бондарева и руководителя областной организации инвалидов Владимира Лебёзкина.

Программа слёта была насыщенной: состоялись соревнования по стрельбе из электронного оружия, дартсу, броскам мяча в кольцо, мас рестлингу, а также прошли мастер классы по оздоровительной гимнастике «Плейстик». Помимо спортивной программы, для участников были организованы досуговые мероприятия.

Особого внимания заслуживают соревнования «Царская регата» – состязания по гребле на байдарках, которые проходили на озере Царицыно в Тихвинском районе. Команда Бокситогорского района в составе Максима Кузнецова и Марии Барановой заняла I место в соревнованиях по гребле на байдарках среди инвалидов Ленинградской области. Поздравляем наших спортсменов с победой!

Мероприятие является традиционным: оно проводится ежегодно с 2000 года Ленинградской областной организацией Общероссийской общественной организации «Всероссийское общество инвалидов» при поддержке Правительства Ленинградской области и Фонда президентских грантов.

ТЕПЕРЬ МОЖНО!

В Бокситогорске, по адресу: ул. Комсомольская, д. 15 а (здание бывшей гончарной мастерской), открылась первая легальная стена для граффити и уличного искусства. Теперь есть официальное место, где творить не только можно, но и нужно.



Готовьте баллончики и вдохновение: стена открыта для всех стилей! Не бойтесь пробовать новые приёмы – локация для экспериментов и самовыражения.

Главное – не нарушать действующее законодательство РФ, а также оставлять место в чистоте.

Команда Молодёжного совета Бокситогорского района уже работает над табличкой с правилами пользования стеной – чтобы свобода творчества шла в паре с уважением к обществу.

А У НАС ВО ДВОРЕ

Специалисты культурно-досугового отдела Центра культуры Бокситогорского района провели для детей игровую программу «А у нас во дворе».

Девчонки и мальчишки отправились в увлекательный игровой мир, в котором их ждали задания на смекалку, ловкость и быстроту реакции.

Вместе с Ириской и Карамелькой дети активно участвовали в играх и эстафетах. Ребята весело провели время, получили заряд бодрости и сладкие призы!

ОТ БОКСИТОГОРСКА ДО МОСКВЫ

В Москве в рамках фестиваля «Траектория технической мысли – 2026» прошёл 30-й Всероссийский конкурс юных кинематографистов «Десятая муза» памяти С.В. Чернышёва. Это событие стало настоящей точкой притяжения для тех, кто делает первые шаги в мире кино и медиаискусства.



Особую гордость вызывает успех воспитанников Бокситогорского центра дополнительного образования, детская студия «#В_МОМЕНТЕ»!

Финал конкурса покорился трём работам, завоевавшим высшие награды:

• «Битва за крошки». Номинация: «Анимационное искусство». Автор: Анна Артёмова (16 лет), лауреат I степени.

• «Мой герой СВО». Номинация: «Документальное кино». Авторы: Артём Жинкин (7 лет) и Анастасия Королёва (10 лет), лауреаты I степени.

• «Сказка про Плесень». Номинация: «Анимационное искусство». Авторы: Артём Аксёнов (12 лет) и Артём Жинкин (7 лет), лауреаты I степени.

ЛЫЖНЫЕ ВЫСОТЫ

Сборная Ленобласти вошла в тройку сильнейших команд на Первенстве России по лыжным гонкам.

Упорная борьба среди юниоров 19–20 лет принесла региону заслуженную бронзу турнира. Наши спортсмены показали выдающиеся результаты!

Настоящим героем соревнований стал Кирилл Опутин, который выиграл сразу две медали – золото в спринте на лыжероллерах на дистанции 200 м и серебро в масс-старте на 20 км. Ещё одну серебряную медаль завоевали Варвара Калинина и Мария Нагавкина в эстафетной гонке. Девушки продемонстрировали отличную слаженность, командный дух и высокий уровень тактической подготовки.

ЛУЧШИЕ УЧИТЕЛЯ

В Ленинградской области названы имена педагогов – победителей и лауреатов конкурса на присуждение премий лучшим учителям Ленинградской области за достижения в педагогической деятельности в 2026 году.

Среди лауреатов – 2 педагога из Бокситогорского района:

♦ Дмитрий Александрович Колосов – учитель информатики, основ безопасности жизнедеятельности и физики из Борской средней школы;

♦ Наталья Рафаиловна Масленникова – учитель начальных классов из Бокситогорской средней школы № 3.

Гордимся нашими педагогами! Желаем им вдохновения, энергии и талантливых учеников!





30 (10275) 6.08.2026 г.

Новый путь

БИЛЕТ В «НАСЛЕДИЕ»:

АНДРЕЙ КАРПЕНКО – ОТКРОВЕННЫЙ РАЗГОВОР О ТОМ, КАК ВМЕСТЕ С ДЕТЬМИ ОН ПИСАЛ ИСТОРИЮ СЕМЕЙНОГО ТУРИЗМА В БОКСИТОГОРСКОМ РАЙОНЕ



Андрей Карпенко

«Когда мы впервые пришли на эту поляну, здесь даже тропинок не было, – вспоминает Андрей Александрович Карпенко, один из тех, кто стоял у истоков туристического движения в Бокситогорском районе. – Просто лес, просто озеро. И желание сделать что-то настоящее».

В 1998 году на берегу Шидрозера мальчишки ставили палатки и не знали, что через четверть века их костёр разожгут сотни семей. Что их лагерь станет «Наследием», а тренер – легендой. Андрей Карпенко помнит всё – от первого гвоздя до последнего фестиваля. И мы поговорили с ним о главном: о времени, о людях и о том, что настоящее наследие – это не вещи, а встречи и память, которую они оставляют.

– Андрей Александрович, вы стояли у истоков туристического движения в Бокситогорском районе. Ваши ученики с удовольствием делятся воспоминаниями о тех не только туристических, но и жизненных уроках, которые вы им преподали. Как туризм вошёл в вашу жизнь?

– Я родился на Западной Украине. Мне был всего лишь год от роду, когда моя семья перебралась на Кубань – в маленькую Республику Адыгею, город Майкоп. Здесь я вырос, окончил школу и поступил в Адыгейский педагогический институт на физико-математический факультет. Мне всегда было интересно учиться, узнавать новое. И сегодня стараюсь повышать уровень знаний. В годы обучения на физмате я и узнал о туризме как виде спорта.

В институте секцию по альпинизму вёл Алексей Михайлович Носков. В те годы он возглавлял поисково-спасательную службу Адыгеи и занимался альпинистской подготовкой студентов. Мы ходили в горные походы. Я далеко не ездил – оттачивал мастерство в горах Северного Кавказа, а мои товарищи побывали и в горах Памира, Тянь-Шаня, Алтая. Для Алексея Михайловича была важна преемственность. Каждый его воспитанник вёл небольшую детскую группу. С 1981 года я начал вести секцию детского туризма в Майкопе.

– Вы являетесь одним из основателей туристического клуба в городе Пикалёво. Как оказались здесь?

– В Пикалёве, прежде чем переехать сюда на постоянное место жительства, мне довелось побывать трижды. В первый раз приехал в гости. Мой одноклассник перебрался жить в этот уютный маленький городок. И мне здесь очень понравилось. Тогда директором Пикалёвского глинозёмного завода являлся Хорен Азарапетович Бадальянц, который заботился не только о производстве и облике города, но и о здоровье его жителей. Меня поразило: все заводчане занимались спортом, было много инструкторов, люди всех возрастов посещали многочисленные спортивные занятия, рассчитанные на любой уровень физической подготовки. Этот короткий гостевой визит оставил неизгладимые положительные впечатления, и я решил – обязательно вернусь сюда.

Второй приезд состоялся несколько лет спустя и затянулся на год. Вернувшись в Майкоп, понял – Ленинградская область стала для меня почти родным регионом, и появилось непреодолимое желание остаться здесь насовсем. Так я и оказался в Пикалёве. В третий раз приехал в этот чудесный город. Устроился на работу в Пикалёвскую школу № 4 учителем физики. Освоился, встретил единомышленников. Занялись созданием в городе туристического клуба, который впоследствии перерос в детский спортивно-туристический лагерь. Его история продолжается и по сей день. Он, пройдя трансформацию, стал уже Семейным фестивалем приключений «Наследие». Сохранением традиций занимается сегодня один из моих воспитанников – Олег Цветков вместе со своей семьёй.

– История туристического движения в Пикалёве уходит корнями в 1996 год. Расскажите, как всё начиналось?

– Нас было трое взрослых: Андрей Широких, Егор Модлый и я. Занимались туризмом и мечтали передать свои знания детям.

В 1996 году на базе Дворца культуры создали туристический клуб «Заря». Ребята приходили на занятия, изучали теоретический материал, учились вязать узлы, отрабатывали простейшие действия, но масштабной подготовки не было. На соревнования выезжали неподготовленными. А какой ребёнок захочет учиться, не видя результата приобретённых знаний?

Чтобы не стоять на месте и продолжать развитие клуба, мы решили создать в Бокситогорском районе тематический детский лагерь. И место нашлось – живописный берег Шидрозера. Один из мысов идеально подходил для организации палаточного городка, строительства инфраструктуры и реализации спортивного потенциала наших подопечных.

Мы разработали комплексную туристско-краеведческую программу «Наследие-98», которая и стала философией клуба. Программа была задумана как системный проект, объединяющий несколько направлений: туризм, краеведение, оздоровление, воспитание командного духа. А впоследствии стала основой для организации летнего детского лагеря.

Изначально туристический клуб «Заря» относился к сфере культуры и базировался в здании Дворца культуры. Здесь не было условий для организации тренировочного процесса.

Из воспоминаний воспитанников: «Первое занятие. На него я пришёл за компанию с другом. Верхний этаж Дворца культуры, тусклый свет ламп накаливания, обшарпанные стены. Шёл конец девяностых. Вдоль всего коридора протянута верёвка. И Андрей Александрович показывает ученикам всевозможные узлы и учит их правильно завязывать».

– Затем был ФОК?

– После перехода клуба в структуру ФОКа наша жизнь изменилась, появилось оборудование, открылись новые возможности. Вместе с директором Ниной Жебко были организованы и проведены первые смены туристического лагеря «Наследие». Это случилось в 1998 году. К сожалению, в мае того же года погиб Андрей Широких. Тогда мы приняли решение переименовать клуб, сохранив философию и память о друге. Так «Заря» стала «Наследием».

– Какую работу предполагалось проводить в лагере?

– Я увлекался альпинизмом, и, конечно, хотелось дать ребятам необходимую теоретическую и практическую подготовку в этом направлении, чтобы они могли принимать участие в соревнованиях, не уступая соперникам. Предполагалось, что дети, находясь в лагере, будут проходить обучение, результат которого оценивался на итоговом зачёте. Получив удостоверение, каждый член клуба мог принимать участие в соревнованиях.

В дальнейшем мы несколько расширили горизонты, посчитав, что обучение не должно ограничиваться освоением лишь одного направления. И годы изменений в стране показали: подрастающему поколению необходимо внимание, ребят следует привлекать к выполнению бытовых задач. Так, на берегу Шидрозера, на лесной поляне, стали появляться не только палатки, которые собирали для детей всем миром. Подростки своими руками обустраивали здесь всю инфраструктуру, создавали вместе с нами – инструкторами – туристические тропы, защищали мыс от массовой вырубки деревьев. Они учились не только спортивному туризму, выживанию, гармонии с природой. Дети учились любить жизнь, доверять друг другу и взрослым. Мы старались привить своим подопечным честность, ответственность, уважение к природе и родному краю. Совместными усилиями команда людей, объединённых общими целями и интересами, стала одной семьёй. И сегодня я вижу, что многие воспитанники, создав свои семьи, продолжают приезжать на берег Шидрозера, сохраняя дух и философию нашего клуба теперь уже в рамках Семейного



Занятия по спортивному туризму

30 (10275) 6.08.2026 г.

Новый путь

КАК РОЖДАЛАСЬ ЛЕГЕНДА

фестиваля.

– Сложно было работать с «детьми девяностых»?

– Дети – это всегда дети. Не имеет большого значения, в какой исторический период они появились на свет и делали первые шаги в своей жизни. Важно слышать детей. Не вставать на ступень выше, а быть рядом с ними. С подростками надо разговаривать. Не отмахиваться. Не вручать им гаджеты, чтобы не мешали. Надо брать палатку, выезжать в лес, разжигать костёр. И всё это делать вместе. Дети учатся и познают мир эмоционально. Они более чувствительны, чем взрослые. Они остро чувствуют фальшь. И если слова взрослого расходятся с делом – ребята это видят сразу. К примеру, говорите вы детям о необходимости делать зарядку, а сами не делаете. Думаете, ребёнок встанет утром и начнёт выполнять упражнения? Нет. И это закономерно. Он понимает, что можно сказать, но не делать.

Из воспоминаний воспитанников: «Мне одиннадцать. Я впервые выехал из города в палаточный лагерь. Уже вечер. Тьма вокруг. И тишина, которая бывает только в лесу. Ярко горит костёр. Андрей Александрович беседует с нами – мальчишками-подростками. Вкладывает в буйные головы сорванцов правильные вещи: о жизни, дружбе, ответственности и честности – в первую очередь перед собой. И, что самое важное, его слова никогда не расходятся с делом».

– Что в работе с подростками наиболее важно?

– Важна дисциплина. Только так можно научить ребёнка выполнению обязательных процессов, обеспечить его безопасность. И только так можно научить маленького ещё человека преодолевать страхи. Это важный аспект работы – борьба с собственным страхом. Либо ты управляешь им, либо он управляет тобой. Был у нас в лагере такой случай. Мальчишка панически боялся высоты. Никакие уговоры не помогали нам вывести его на туристическую полосу. Ведь на высоте верёвка кажется очень тонкой и совершенно ненадёжной, даже если есть страховка. Но однажды он всё же согласился пройти испытание и побороть свой страх. Мальчик взобрался на тропу. Он был сосредоточен и совершенно не показывал эмоций. Только по мимике читался тот ужас, что царил в душе ребёнка. И он прошёл всю трассу целиком. Спустившись, не прыгал от радости, не кричал. Оставался внешне таким же спокойным. И только глаза говорили: «Я это сделал! Я смог!»

Из воспоминаний воспитанников: «Сегодня, уже будучи взрослым, имея семью и детей, понимаю, насколько важна в воспитательном процессе дисциплина. И насколько важна дисциплина, когда ты берёшь на себя ответственность не за одного-двух, а за целую группу подростков, у которых ветер гуляет в голове и главное желание – увильнуть от обязательных мероприятий. Каждое утро в лагере начиналось с зарядки, в числе упражнений были и отжимания. Мне очень не хотелось вставать в планку и выполнять эту обязательную нагрузку. Своим, тогда ещё не сформировавшимся умом придумал для себя идеальный план – «случайно» обожгу ладонь. Тогда казалось – повреждения не сильные, отдыху не помешают, а отжиматься точно не заставят. Я понял, насколько ошибся, когда утром Андрей Александрович задал мне резонный вопрос: «У тебя кулаков нет? Не можешь отжиматься, как все, на ладонях – отжимайся на кулачках». Сказать, что я был шокирован, – не сказать ничего. Зато выучил ещё один важный для себя урок».

– Сейчас традиция собираться семьями на берегу Шидрозера продолжается вашими воспитанниками в рамках Семейного фестиваля приключений «Наследие». Это прекрасный итог проделанной работы. Что же было реализовано за эти 30 лет?

– Лагерь получил статус областного. Нас поддерживали на районном и региональном уровне. Появилось оборудование, дети получали необходимую подготовку. Мы выходили в походы зимой и летом, ездили в горные турпоходы. Работа кипела, появлялись новые идеи. Однажды мы даже проводили семейные смены, когда родители и дети были заняты одним делом. И все были довольны результатом.

Проводились в лагере и «робинзонады». Есть недалеко от берега островок. Он пригоден для проживания. На остров завозились продукты, проводилась полная проверка, обеспечивались безопасность и односторонняя связь по рации. Туда мы и отправляли самых смелых для того, чтобы мальчишки могли проверить себя. Сутки в одиночестве в лесу, где каждый шорох настораживает. Было одно условие – в определённое время участник эксперимента должен выходить на связь и сообщать, что с ним происходит. Его слышали все, но ответить не мог никто. Важный момент – если подросток чувствовал, что не выдерживает испытание, сообщить должен сразу. На остров отправлялась лодка, и без лишних вопросов юного «робинзона» возвращали на «большую землю».

Из воспоминаний воспитанников: «Безопасность подопечных всегда была для Андрея Александровича самым главным аспектом работы. Он учил нас преодолевать свои страхи, но делать это всегда надо было с умом. Именно оттуда я вынес знание, что любой шаг в жизни необходимо делать смело, но оценив предварительно все риски и обеспечив надёжную страховку».

– Как появилась идея Семейного фестиваля приключений?

– За 30 лет было сделано многое. Лагерь развивался, повышал уровень. На когда-то пустой поляне вырос целый туристический город. К нам с удовольствием приезжали не только жители Бокситогорского района, но и соседи. Мы проводили соревнования, туристические слёты. Участвовали в организации и проведении спортивно-туристических мероприятий разного уровня.

Приходилось сталкиваться и с трудностями. Но мы искали выходы и преодолевали все препятствия.

Так было до 2016 года. В июне на Сямозере в Карелии произошла трагедия, унёсшая жизни детей. Условия содержания детских лагерей были ужесточены. А мы по не зависящим от нас причинам не смогли выполнить ряд требований. И лагерь пришлось закрыть. В тот год, когда мы не смогли осуществить ни одной смены детей на Шидрозере, состоялся первый в истории Бокситогорского района Семейный фестиваль приключений «Наследие», который продолжает историю нашего клуба, только уже в другом формате.

Из воспоминаний воспитанников: «Как-то зимой приехали с Андреем Александровичем и группой детей в зимний поход на Шидрозеро. Мы шли по замёрзшему озеру. Морозным воздухом дышалось легко. Гулко трещал толстый лёд. Потрескивали на морозе стволы деревьев. Непринуждённо текла наша с Санычем беседа. Я был уже взрослым и мог так, попросту, обращаться к своему наставнику, к которому испытывал глубокое уважение и благодарность за всё то важное, что вложено им в меня. Мы говорили о жизни. В тот момент я понял – и тогда, в первом нашем походе, он говорил с нами на равных, не возвышаясь, не бравируя опытом, не делая упор на том, что он взрослый, а мы всего лишь несмышлёные дети. Он понимал нас. Тем и вызывал безграничное доверие, и разжигал в нас желание следовать по жизни правильным курсом».



«Лучше гор могут быть только горы»

– Сегодня вы вернулись в Майкоп, продолжаете работать с детьми. О чём мечтаете?

– Все мои мечты связаны с маленьким уютным городком на юго-востоке Ленинградской области. И мысли мои о том, чтобы «Наследие» жило и развивалось, смело шагая в будущее. Хочется, чтобы вновь на берегу Шидрозера начал работать детский туристический лагерь. И если для этого потребуется моя помощь – сделаю всё, что в моих силах, для того, чтобы мечты стали реальностью.

Но если легенда возвращается в горы, значит, история не заканчивается. Она просто делает новый круг. И кто знает: быть может, через год-другой на берегу Шидрозера снова зазвучат детские голоса, а костёр, зажжённый почти три десятилетия назад, разгорится с новой силой. Ведь настоящее «Наследие» – не в документах и не в статусах. Оно в людях, которые помнят: однажды они пришли на пустую поляну, чтобы остаться там навсегда.

P.S. Мы застали Андрея Александровича буквально в дверях перед очередным выходом в горы. Сегодня человек, который организовал в Пикалёве туристическое движение, обучает майкопских мальчишек и девчонок азам спортивного туризма. И открывает им те же истины, что вкладывал когда-то в юные сердца жителей Бокситогорского района, для которых навсегда остался легендой 47

Ирина Никитина
Фото из личного архива Андрея Карпенко



Зимний поход

30 (10275) 6.08.2026 г.

Новый путь

ЛЕНИНГРАДСКАЯ ПАНОРАМА

ЗА ГОД ДО СТОЛЕТИЯ

ПРАЗДНИК БЕЗ ГРАНИЦ

Торжества в честь Дня рождения Ленинградской области прошли в западном форпосте России, Ивангороде, на границе с Эстонией. 99-летие любимого региона отметили 1 августа в одном из самых необычных и красивых мест нашей Родины. Праздник прошёл ярко, весело, интересно — как это принято на ленинградской земле.

В ОБЪЯТЬЯХ ОБНОВЛЁННОГО ГОРОДА

Предвкушение праздника бывает не менее восхитительным, чем само действо. В Ивангороде подготовка ко Дню рождения Ленинградской области воплотилась в глобальный ремонт: на центральных улицах капитально отремонтировали 13 жилых домов, привели в порядок крыши и фасады.

Долгожданному ремонту дорожного покрытия на улице Гагарина и прилегающих к ней участках возрадовался каждый горожанин. Ради этих работ на время изменили маршруты автобусов, но местные отнеслись ко временным неудобствам с пониманием — результат, оправдавший ожидания, важнее.



Дорогих гостей Ивангород встретил обновлённым и сияющим. Добро пожаловать на берег Наровы!

МЕЧТЫ СБЫВАЮТСЯ

С самого утра на границе, как пел классик, тучи ходили хмуро. Но к началу праздника от непогоды не осталось и следа. Грянувший на сцене фестиваль «День Детства» разогнал погодную серость весёлым смехом и сотнями улыбок маленьких зрителей.

Кого только не было среди выступавших — коллективы Ленинградской государственной областной филармонии, детские ансамбли и совсем юные солисты! Много внимания организаторы уделили мастер-классам для многодетных семей и семей участников СВО.

А потом награждали многодетных родителей, семьи участников спецоперации и молодые семьи нашего края. Ведь именно семья — генератор нашего светлого будущего, не так ли?

На сцену вышли почётные гости из Госдумы. Им дали важное задание: написать на бумажных корабликах свои мечты и пожелания, которые определят будущее региона.

«День Детства» прошёл под девизом «Команда созидания. Будущее начинается с мечты».

ВЫШЕ ФЛАГИ, ГРОМЧЕ ПЕСНИ!

Следующая глава праздника стала настоящим всплеском красок и юмора.

Делегаты районов Ленинградской области вышли на сцену, чтобы представить свои трёхминутные визитки.

Кингисеппский район раскрыл щедрую скатерть-самобранку с угощениями — от одного вида разыгрывался аппетит. Бокситогорский район напомнил о богатстве вепсской культуры, Волосовский — покорил проникновенной сценкой про художника Николая Рериха, вдохновенно творящего свои бессмертные полотна в Изваре.

Волховский район подарил настоящий туристический блокбастер «Код Волхова», закончившийся мини-фейерверком. Всеволожский — на время перенёс всех зрителей в яркий цыганский табор. Нарядные участники зажигательно танцевали под знакомую мелодию хита «Гадалка».

Выборгскому району рукоплескали за жизнерадостную сценку о туристах и танец под песню «Прекрасное далёко». Гатчинский округ рассказал о бурном развитии и больших планах, а Ломоносовский район удивил появлением в сценке про будущее легендарного Абрама Ганнибала, прадеда самого Александра Сергеевича Пушкина!

Каждый район нашёл, чем заинтересовать и растрогать. Получился настоящий парад творческих находок.

— Больше всего понравилось выступление «цыган» из Всеволожского района. Видно, это у меня в крови от пращуров-помещиков,— поделился впечатлениями местный житель Александр.— Появление предка Пушкина на празднике, по-моему, запомнилось всем. Я вот его и после выступления пофотографировал на фоне ивангородских видов.



Прадед Солнца русской поэзии действительно пользовался популярностью среди любителей селфи. Жители Ленобласти всегда были неравнодушны к истории своей культуры.

СТОЛИЦА ПРАЗДНИКА

В День рождения Ленобласти Ивангород принимал не только гостей, но и подарки.



Ленинградская область является одним из ключевых индустриальных и транспортно-логистических центров нашей страны, вносит большой вклад в решение общенациональных задач. Эффективно функционируют крупные предприятия, выпускающие востребованную импортозамещающую продукцию, создаются высокотехнологичные рабочие места, реализуются инвестиционные проекты. Уверена, что регион продолжит играть важную роль в системе экономических и торговых связей Северо-Запада России.



ВАЛЕНТИНА МАТВИЕНКО,
ПРЕДСЕДАТЕЛЬ СОВЕТА ФЕДЕРАЦИИ

Яркое культурное событие произошло в открывшемся после реставрации художественном музее, где представили уникальную экспозицию «Иван Билибин в Ивангороде». В залах особняка купца Пантелеева разместились экспонаты, многие из которых показали широкой публике впервые.

Выставка, посвящённая жизни и творчеству знаменитого художника, рассказывает о первых этюдах, непростых годах эмиграции и возвращении на Родину. Картины, документы, личные вещи Билибиных попали в музей благодаря его приёмному сыну Мстиславу Потоцкому.

Здесь личная история художника объединилась с историей страны и мира.

— Классно! Нахожусь под очень хорошим, позитивным впечатлением,— сказал Александр Дрозденко после осмотра экспозиции.— Это будет точка притяжения туристов не только для Ивангорода, но и для всей Ленинградской области.

В честь 99-летия области в городе появилась «Избушка-воробушка» — павильон из дерева, будто сошедший со страниц сказки. Проект, задуманный молодым архитектором Иваном Мыльниковым, объединил прошлое и будущее. Его строили ветераны СВО, которые благодаря обучению получили новую профессию.

В районе Парусинки (*это один из самых колоритных исторических районов не только Ивангорода, но и всей Ленинградской области*) свой праздник — молодые художники из объединения «Графф Добро» превратили стены кирпичного забора возле газгольдера в яркое арт-полотно. На нём ожили картины фабричной жизни и судьба легендарного барона Штиглица.

Не забыли о братьях наших меньших. В Ивангороде презентовали современный ветеринарный участок, открытый благодаря управлению ветеринарии Ленобласти и участию региона в федеральной программе Росмолодёжи «Регион для молодых» в рамках большого нацпроекта «Молодёжь и дети».

ЛЮБИМОЕ ВАРЕНЬЕ ИВАНА ГРОЗНОГО

По временно ставшей пешеходной улице Гагарина с торговыми рядами можно было отправиться в сердце Ивангорода — знаменитую крепость, где проходил гастрофестиваль и состоялась главная концертная часть на основной сцене.

В павильоне один из почтенных областных пчеловодов не только предлагает гостям попробовать мёд со своей пасеки, но и приглашает в гости в деревню под Лугой на учёбу.

— Мне знаний не жалко,— улыбается пчелиный маэстро Антон Куракин.— Было бы желание научиться. И честно работать.

Неподалёку от него — мастер-классы по росписи пряни-

30 (10275) 6.08.2026 г.

Новый путь

В ПРИГРАНИЧНОМ ИВАНГОРОДЕ

ков, а на столиках разложены плетёнки. Мальчуган Тимофей с гордостью показывает собственноручно сплетённые коврики для автомобилей. «У бабушки научился,— с гордостью рассказывает он,— бабушка может всё!»

Оригинальные изделия и натуральные продукты притягивают гостей как магниты. Вот один из них не в силах оторвать взгляд от крепко слаженного из бересты короба. «С ума сойти, такие наши предки ещё до монгольского нашествия носили. Точь-в-точь по старинным находкам»,— выдыхает он. Польщённый мастер расплывается в довольной улыбке.

Даже в гигантской Ивангородской крепости стало тесновато от любопытных гостей, которые очутились в пространстве «Подворье», объединившем пять исторических уездов: Вепсский, Вуоксинский, Ямбургский, Путёвый и Столичный. Каждый оформлен в собственном стиле: торговый порт, трактир или деревенский дворик с сеном и плетёными корзинами. Чего только нет в гастролавках!

— Я хочу всё! — выпаливает родителям маленький гость крепости, оглядывая горящим взором бесчисленные ремесленные ряды, локации с играми, сувенирами и мастер-классами.

Здесь можно не только примерить средневековые доспехи и натуральные меха, но и, нарядившись в национальные одежды, на мгновение почувствовать себя представителем одной из малых народностей, населяющих регион.



— Как раньше люди красиво одевались,— вздыхает женщина, примеряющая традиционный костюм вожанки (*Водь — древнейший финно-угорский этнос, который проживал на территории современной Ленинградской области*),— удобно, женственно… А сегодня на работу в таком не поездишь…

— Интересна вам традиция? — спрашивает гостью участница «Подворья», помогающая ей облачаться в непривычные одеяния. Та кивает.

— Вот для этого я и здесь,— говорит владелица исторических костюмов,— чтобы интересно было. Тогда и родное не забудем.

— Попробуйте любимое варенье Ивана Грозного! — зазывает гостей нарядная молодёжь. Огромный стол ломится от сладостей. Оказывается, государь Иван Васильевич обожал варенье из огурцов.

— У нас в Волосовском районе целый фестиваль варенья будет, обязательно приезжайте! — улыбаются радушные хозяева прилавка.

ГОСТЕПРИИМНЫЕ ХОЗЯЕВА И ПОЧЁТНЫЕ ГОСТИ

Перед началом основной праздничной программы в крепости Александр Дрозденко с удовольствием прошёлся по уездам «Подворья».

— За плечами у нас вековая история региона и многовековая история нашей земли. Ивангород, как и пять столетий назад, стоит на страже рубежей России. Мы всегда открыты тем, кто приходит с миром, и умеем сплотиться перед любыми испытаниями,— сказал губернатор, открывая концерт на сцене в крепости.

С днём рождения область поздравили директор Службы внешней разведки Российской Федерации и постоянный член Совета Безопасности РФ Сергей Нарышкин, председатель Совета Федерации Валентина Матвиенко, полномочный представитель Президента Российской Федерации в СЗФО Игорь Руденя, губернатор Санкт-Петербурга Александр Беглов.

Валентина Матвиенко в поздравлении отметила, что жители региона бережно относятся к его природным богатствам, гордятся историко-культурным наследием малой родины, именами своих земляков, вписавших немало памятных страниц в ратную летопись нашего государства, отметившихся достижениями в спорте, науке и искусстве.

Александр Беглов в обращении к соседям подчеркнул важность совместной работы на благо жителей. Улучшения касаются самых разных сфер: транспорта, экологии, туризма, агропромышленного комплекса.

Не обошлось и без сюрпризов: Фонд поддержки национального спорта, культуры и образования Аркадия Ротенберга подарил региону реанимобиль скорой медицинской помощи класса «С». А вице-губернатор Северной столицы Игорь Потапенко вручил главе региона сертификат на автомобиль социальной помощи.

Во время праздничной программы звание «Почётный гражданин Ленинградской области» официально присвоили двум достойнейшим землякам: инструктору региональной общественной организации ветеранов подразделений спецназа «КРЕЧЕТ» Наталье Соколовой, маме Героя России Александра Соколова, и Михаилу Шевелёву, более 35 лет возглавлявшему кингисеппский племенной завод «Агро-Балт».



«МАТУШКА-ЗЕМЛЯ» И САЛЮТ НАД НАРОВОЙ

Музыкальный подарок был не менее щедрым: концерт открыла песня о прекрасном далёком в исполнении Виктории Соломахиной. Сюжетным стержнем программы стало путешествие в Ленинградскую область будущего с ослепительным роботом-экскурсоводом Алёшей.

Как выяснилось, песню Татьяны Куртуковой «Матушка-земля» слушают «сквозь века». Прозвучавший с праздничной сцены хит добавил жару под открытым небом — песню спели хором со зрителями, а некоторые гости бросились в пляс.

Концертные программы продолжились и после окончания выступлений хедлайнеров.

— Целый день сплошного праздника,— поделилась одна из гостей Ивангорода Вероника.— Давно не была здесь. А сегодня такое ощущение, что я приехала уже в изменившийся город. Более уютный, чем раньше.

Финал Дня Ленобласти расцвёл над приграничной рекой Наровой десятками огненных цветов салюта. Праздничного света, как и тёплого летнего неба, хватило на всех.

По окончании концерта Александр Дрозденко объявил о запуске обратного отсчёта до 100-летия Ленинградской области.

ВРЕМЯ ПОШЛО!

— Для нас 99-летие Ленинградской области — это очень важный этап подготовки к большому празднику — столетию региона. Именно поэтому сегодня мы запускаем специальный счётчик обратного отсчёта: он будет считать дни и часы до столетия Ленинградской области.

Я искренне благодарен Президенту Российской Федерации Владимиру Владимировичу Путину за то, что был издан отдельный указ о подготовке к празднованию столетия Ленинградской области. Особая признательность — Сергею Евгеньевичу Нарышкину, который возглавил соответствующий комитет,— рассказал журналистам губернатор Александр Дрозденко.

Он отметил, что столетие области — это не просто праздник, а фундамент, прочная база для дальнейшего развития Ленинградской области.

— Я уверен, что наши соседи на другом берегу, которые смогут видеть трансляцию сегодняшнего события, будут радоваться вместе с нами — как это всегда бывает в дни больших праздников, например, 9 мая,— добавил глава региона.

АЛЕКСАНДР КУДРЯВЦЕВ

ФОТО: АЛЕКСАНДР КУДРЯВЦЕВ, LENOBL.RU, ЛЕНТВ

Мы уверенно смотрим в будущее и знаем, какой хотим видеть Ленинградскую область через годы и десятилетия. Только сильные могут строить такие планы. А мы сильные. Мы живём и работаем плечом к плечу, как одна большая ленинградская семья, как Команда 47!



АЛЕКСАНДР ДРОЗДЕНКО,
ГУБЕРНАТОР ЛЕНИНГРАДСКОЙ ОБЛАСТИ

Символично, что все торжества проходят в Ивангороде. Крепость во все века служила защитой на северо-западных рубежах страны. Сегодня Ленинградская область — это край воинской доблести, это один из самых быстроразвивающихся регионов. Область занимает лидирующие позиции в развитии промышленности, аграрного сектора, культуры. Ленинградская область — наш общий дом. Я сам чувствую ответственность за развитие этого дома. С праздником, наши дорогие земляки, ленинградцы!



СЕРГЕЙ НАРЫШКИН,
ДИРЕКТОР СЛУЖБЫ ВНЕШНЕЙ РАЗВЕДКИ РОССИЙСКОЙ ФЕДЕРАЦИИ, ПОСТОЯННЫЙ ЧЛЕН СОВЕТА БЕЗОПАСНОСТИ РОССИЙСКОЙ ФЕДЕРАЦИИ





30 (10275) 6.08.2026 г.

Новый путь



РУБРИКА ВЫХОДИТ ПРИ ПОДДЕРЖКЕ КОМИТЕТА ПО ПЕЧАТИ ЛЕНИНГРАДСКОЙ ОБЛАСТИ

ЦЕНА ЗРЕЛОСТИ – ИСПОВЕДЬ ВЕТЕРАНА

«ЗАБЕРИТЕ МЕНЯ В АРМИЮ»: ИСТОРИЯ ВЕТЕРАНА ИЗ ПИКАЛЁВА, КОТОРЫЙ, БУДУЧИ МАЛЬЧИШКОЙ, ОЧЕНЬ ХОТЕЛ СЛУЖИТЬ В АРМИИ

Сергею Мореву 43 года. Он родился, вырос и по сей день живёт в Пикалёве. В 2000 году Сергей сам пришёл в военкомат с просьбой забрать его в армию. Через два года добровольно отправился в Чечню механиком-водителем БМП (боевой машины пехоты). О том, как мальчишка из ПТУ стал ветераном боевых действий и почему он до сих пор гордится своей службой, – в нашем материале.



Курчалоевский район, Чечня, 2002 год. Сергей (справа) стойко переносит все тяготы и лишения военной службы

– Сергей, расскажите, почему вы так стремились в армию? Ведь в конце 90-х многие, наоборот, искали способы «откосить».

– Мой старший брат служил на флоте. Когда он вернулся, я не слышал от него ни одного плохого слова об армии. Он рассказывал, как там интересно, как он повзрослел за время службы. И для меня вопрос «идти или не идти» вообще не стоял. Я считал, что армия – это школа жизни, которую должен пройти каждый мужчина.

Когда исполнилось 17, я пришёл на приписную комиссию в военкомат. Хожу по кабинетам и говорю врачам: «Заберите меня в армию!». Они смотрят на меня как на ненормального: «Тебе 17, мы тебя не можем призвать». Я им: «А когда 18 исполнится – сразу заберёте?». Они обещали. И сдержали слово. 5 декабря мне исполнилось 18, а 14 декабря я уже ночевал в казарме. Ребята на комиссии в меня пальцем тыкали: «Вот он, сам в армию просится!». Было даже немного неудобно, но я гордился этим.

– В какие войска вы попали?

– Во внутренние войска, которые сейчас называются Росгвардией. Воинская часть 3526 дислоцировалась в посёлке Лебяжье Ленинградской области. Это была боевая часть с богатой историей, которая воевала и в Великую Отечественную, и в Афганистане, и в Карабахе. Нас в военкомате сразу предупредили: часть боевая, готовьтесь, может быть командировка. Я тогда не понимал до конца, что это значит. Но сейчас горжусь, что попал именно туда. До сих пор поздравляю всех с 27 марта – Днём внутренних войск.

– А как вы узнали, что поедете в Чечню?

– Это было в 2002 году. Нас собрали, зачитали списки. Человек 20, наверное. Сказали прямо: «Вы отправляетесь в командировку на Северный Кавказ, в Чечню. Кто не согласен – шаг вперёд, объясните причину». Один парень выступил, сказал, что у него мама пенсионерка, боится за неё. Ему спокойно разрешили остаться. Никто не «гнобил», не называл трусом. А я остался в строю. Даже не думал отказываться. Переглянулся с сослуживцами, улыбнулся – и всё. Решение было принято за секунду.

– В какой район вас направили?

– Бригада базировалась в посёлке Курчалой. А уже потом нас раскидали по населённым пунктам. Я служил в Ялхой-Мохке, ещё Майртуп помню. Мы выходили в ИРД – инженерный разведывательный дозор. Проверяли дороги, чтобы пропускать колонны с продуктами и топливом. Я был механиком-водителем БМП. Впереди шли сапёры, потом я на машине с экипажем, замыкали люди прикрытия.

– Приходилось ли вам напрямую участвовать в боестолкновениях?

– Меня часто спрашивают: «Убил ли ты лично?». Я не знаю. Чтобы я видел человека в прицел и стрелял в него – такого не было. Но было так: мы ехали, из лесополосы начали стрелять. Я корректировал своего оператора-наводчика, он стрелял из пушки. Огневая точка замолкала. Попал или нет – никто не видел. Но огонь на поражение вели.

– Что было самым тяжёлым в той командировке?

– Потеря товарищей. У нас стоял БТР-80. Его подорвали на фугасе. Мы поехали на помощь, но смысла эвакуировать корпус уже не было. До сих пор помню команду: найти останки человека, который сидел в башне, чтобы отправить родственникам. Мы голыми руками рыли землю. Это было очень тяжело. Мне тогда всего 19 лет. Но выручал сплочённый коллектив – мы держались друг за друга. Каждый мог доверить свою жизнь любому из ребят.

Были и другие потери. Я видел погибших десантников, бойцов ФСБ – мы стояли рядом с ними, в 50 метрах друг от друга. Тяжело, но к этому привыкаешь. Привыкаешь понимать, что это часть службы.

– А как вы отдыхали? На войне ведь тоже есть место человеческому быту?

– Жили в обычных армейских палатках на 100 человек. Полы застелены деревом, чтобы не по грязи ходить. Нары сколочены из того, что было. Стирали, бельё меняли. В плане быта никаких проблем не испытывали. А в свободное время – кто как. Загорали прямо в сапогах и трусах, в бронежилете и каске. У меня даже фотография осталась: сослуживец стоит в таком виде, пафосно. Все понимали, что главное – защита.

Но были и моменты, когда я четыре дня не снимал бронежилет и спал в обнимку с автоматом. Это связано с периодами активности боевиков. Они могли месяц сидеть тихо, а потом резко активизироваться. Видимо, собирали подкрепление. И мы всё это время находились в полной боевой готовности.

– Дома знали, что вы на войне?

– Перед отъездом из части никто не запрещал об этом сообщить родным, но я решил: не буду писать, чтобы не расстраивать маму. Она узнала спустя больше шести месяцев из восьми, что я находился в Чечне. От старшего брата. Он тоже пытался сохранить тайну, но случайно проговорился. Наверное, у мамы тогда была буря эмоций, но она ни разу мне не сказала об этом – я только по вопросам понял, что она знает.

– В последний день службы вы хотели остаться по контракту?

– Да. Я стоял в казарме и думал: шаг влево – остаться, шаг вправо – уехать домой. В Пикалёве работы тогда почти не было, один цементный завод. Но я рассудил: съезжу, посмотрю. Если ничего не получится – вернусь в Петербург, в часть, меня бы взяли. Но гражданская жизнь затянула. Нашлась работа – всё закрутилось. И на службу уже не вернулся. Не жалею.

– Когда приехали домой, сложно было адаптироваться к мирной жизни?

– Первое время после возвращения плохо спал. Резкие звуки напрягали. В голове сразу: «Фугас!» или «Обстрел!». Сны тоже были не всегда спокойные. Я вообще не рассказывал дома, что там происходило. Только когда встречался с ребятами, общались – краем уха близкие что-то слышали. А так я закрывался.

Мама вспоминала, что я очень дёрганый был, седой пришёл. Хотя мне тогда едва 21 исполнилось. Но постепенно успокоился, женился, появились дети. Жизнь наладилась. Сейчас всё хорошо.

– Как вас приняли на гражданке?

– Сложно было с освоением технологий. Когда отправлялся на службу, ничего этого не было, а вернулся в другую страну. Появились банкоматы, сотовые телефоны. Помню, как в армии первый раз увидел кнопочный телефон без проводов – очень удивился. Думал: «Как так можно?». Но привык быстро, освоился.

А на работе меня приняли нормально. Устроился на завод, попал в хорошую бригаду. Мужики, наставники, не смотрели на меня как на «убийцу» или «чеченца». Научили, показали – я работал наравне со всеми. Потом уволился, меня пригласили в Газпром – работать в охране. Тружусь здесь уже 18 лет. Всё стабильно.

– Служба в Чечне изменила ваше мировоззрение?

– Безусловно. Я повзрослел. Стал ответственным. Понимаю, что никто за меня кашу в тарелку не положит, никто не уложит спать. Надо самому зарабатывать, решать проблемы. Но какого-то особенного «щелчка» я не заметил. Просто взрослеешь, и всё.

– Что бы вы сказали сегодняшней молодёжи? Сейчас многие боятся идти в армию...

– Я скажу так: в армию идти надо. Это даёт самостоятельность. Понимание, что мама за тобой бегать уже не будет. Что ты сам взрослый и сам отвечаешь за свою жизнь. Да, сейчас обстановка сложная, и страхи понятны. Но я верю: мужчина должен пройти эту школу. Ничего плохого в армии не вижу. Она закаляет характер.

СЛОВО МАМЕ

Мы попросили маму Сергея ответить на несколько вопросов о том, как она пережила то время, когда сын был в зоне контртеррористической операции. Она призналась:

– Я узнала, что Сергей в Чечне, только через полгода. От старшего сына. Сначала думала – просто служит в армии, ведь в письмах ничего не сообщал. А когда сказали, конечно, переживала, плакала. Но ребята в Пикалёве всё знали, слухи ходили. Потом кто-то сказал, что он в госпитале лежал. Успокаивали – мол, ничего серьёзного. Переживала ещё сильнее...

Когда сын вернулся домой, был очень нервный, вздрагивал по ночам. Я слышала их разговоры с ребятами, когда они собирались вместе. Говорили, что тяжело было, но подробностей не рассказывали.

А потом Сергей женился, и жизнь наладилась. Сейчас всё хорошо. Я спокойна за него. У меня четверо детей, одиннадцать внуков и одна правнучка. Богатая бабушка!

Сергей Морев не пытается приукрасить или романтизировать армию: он честно говорит и о страхе, и о боли от потери товарищей, и о трудностях адаптации. В его рассказе нет пафоса – только прямая, порой горькая правда о том, каково это – в девятнадцать лет голыми руками искать в земле останки боевого товарища, а потом учиться снова спокойно спать по ночам.

Но именно так он прошёл путь от мальчишки, который с горящими глазами просил: «Заберите меня в армию», – до взрослого мужчины, который знает цену ответственности и самостоятельности. Он не скрывает, что первое время вздрагивал от резких звуков, что был нервным и даже поседел в 21 год, но не отступает от своих слов: «Я не жалею, что пошёл в армию. И если бы можно было всё повернуть назад, я поступил бы так же».

Его история напоминает: становление редко бывает лёгким, а порой и вовсе приходит не с годами, а с тяжёлым опытом, который заставляет мгновенно повзрослеть. Настоящая зрелость рождается не в комфорте, а в преодолении трудностей, в умении держать удар и нести ответственность – и Сергей доказал это не громкими фразами, а своим выбором и всей последующей жизнью.

Ирина Никитина
Фото из личного архива Сергея Морева

ПОНЕДЕЛЬНИК, 10 АВГУСТА

ПЕРВЫЙ

5:00 Телеканал «Доброе утро»
9:00, 12:00, 15:00 Новости (с субтитрами)
9:25 «Модный приговор». 0+
10:15 «Жить здорово!» 16+
11:00, 12:15, 18:30 «Время покажет». 16+
14:00, 17:00, 23:00 «Большая игра». 16+
15:15 Давай поженимся! 16+
16:05 «Мужское / Женское». 16+
18:00 Вечерние новости (с субтитрами)
19:50 «Пусть говорят». 16+
21:00 «Время»
22:00 Т/с Премьера. «Пармские фиалки». 16+
0:10 «Время героев». 16+
1:10, 3:05 ПОДКАСТ.ЛАБ. 16+
3:00 Новости

НТВ

5:25, 8:25, 10:35 Т/с «Лесник. Своя земля». 16+
6:30 «Утро. Самое лучшее». 16+
8:00, 10:00, 13:00, 16:00, 19:00, 0:15 «Сегодня»
13:25 «Чрезвычайное происшествие»
14:00 «ДНК». 16+
16:45, 20:00 Т/с «Невский. Чужой среди чужих». 16+
22:10 Т/с «Невский. Тень архитектора». 16+
0:30 «Маска». 12+
4:05 «Главная дорога». 16+
4:30 «Первая передача». 16+

РОССИЯ

5:00 Утро России
9:00, 11:00, 14:00, 16:30, 20:00 Вести
9:30 Местное время
9:55 О самом главном. 12+
11:30, 21:10 Вести. Местное время
12:00, 18:00 «60 минут». 12+
14:30 Т/с «Тайны следствия». 16+
17:00, 4:10 «Малахов». 16+
21:30 Т/с «Перекати-поле». 16+
0:45 Т/с «Анна Медиум». 16+
2:45 Т/с «Богатые тоже плачут».

ТВ-ЦЕНТР

6:00 «Настроение»
8:10 «Смех, дрожь и видео». 16+
8:40 Х/ф «Смертельный тренинг». 16+
10:35, 4:45 Д/ф «Братья Вайнеры. Место встречи». 16+
11:30, 14:30, 17:50, 22:00 События
11:50, 3:00 Х/ф «Я иду тебя искать. Одержимость». 12+
13:45 «Мой герой». 12+
14:50 Город новостей
15:05 Т/с «Провинциальный детектив». 16+
17:00 Д/ф «Актёрские драмы. Судьба-блондинка». 16+
18:10 Х/ф «Зовите Ермолова!-2».
22:35, 5:30 «10 самых...» 16+
23:05 «Знак качества». 16+
0:00 События. 25-й час
0:30, 4:30 «Петровка, 38». 16+
0:45 Д/ф «СМЕРШ. Ловушка для самурая». 16+
1:30 Д/ф «Лишние дети звёзд». 16+
2:10 Д/ф «Русские тайны. Пророчества от Ивана Грозного до Путина». 16+
5:55 Перерыв в вещании

КУЛЬТУРА

6:30 Пешком...
7:05 Легенды мирового кино
7:35 Х/ф «Цветы запоздалые»
9:15 Диалоги о животных
10:00, 12:30, 17:00, 19:30 Новости культуры
10:15, 2:10 Неизвестные маршруты России
10:55 Х/ф «Бронзовая птица»
12:00 Д/с «Запечатленное время»
12:45 Д/с «Коллекция Петра Шепотинника»
13:25 Д/с «Предки наших предков»
14:10 Х/ф «Цыганская клятва». Памяти Екатерины Жемчужной
15:00 Д/с «Отцы и дети»
15:35, 1:15 Прощай, XX век! Избранное
16:15 Д/с «Человек и лодка»
17:15 Д/с «Жизнь замечательных идей»
17:45 Д/с «Свидетели времени»
18:25 Т/с «Святой Паисий. Из Фарасы на небеса»
19:45 Д/ф «История Преображенского полка, или Железная стена»
20:30 Т/с «Следствие ведут ЗнаТоКи»
23:00 «Дачники на Бали, или «Асса» 30 лет спустя». Спектакль Театра на Бронной. 18+
1:55 Д/с «Забытое ремесло»
3:00 Перерыв в вещании

ДОМАШНИЙ

6:30, 5:30 По делам несовершеннолетних. 16+
7:20, 4:40 Давай разведёмся! 16+
8:20, 2:55 Тест на отцовство. 16+
10:35 Д/с «Прости меня...» 16+
11:45 Д/с «Беду отведу». 16+
12:50, 1:30 Д/с «Знахарка». 16+
13:25, 2:00 Д/с «Верну любимого». 16+
14:00, 2:30 Д/с «Голоса ушедших душ». 16+
14:35 Х/ф «Двойная спираль».
19:00 Х/ф «Под маской любви». 16+
23:20 Д/с «Понять. Простить». 16+
0:25 Д/с «Порча». 16+
4:35 Одна за всех. 16+

РЕН ТВ

5:00, 18:00, 1:30, 4:30 «Самые шокирующие гипотезы». 16+
6:00 «С бодрым утром!» 16+
8:30, 12:30, 16:30, 19:30, 23:00 «Новости». 16+
9:00 «Военная тайна» с Игорем Прокопенко. 16+
11:00 «Как устроен мир с Тимофеем Баженовым». 16+
12:00, 16:00, 19:00 Информационная программа 112. 16+
13:00 «Загадки человечества с Олегом Шишкиным». 16+
15:00 «Дикий, дикий мир». 16+
17:00, 2:20 «Тайны Чапман». 16+
20:00 «Безумные факты». 16+
21:00 Х/ф «Ограбление в ураган».
23:25 Т/с «Уровень угрозы». 16+

ЗВЕЗДА

6:00 «Не факт!» 12+
6:30 Х/ф «Вор». 16+
9:00, 13:00, 17:00, 19:00 Новости дня. 16+
9:20, 0:10 Х/ф «Тревожный вылет».
11:10, 13:25 Х/ф «Военный корреспондент». 16+
13:55, 15:05, 17:15 Т/с «Все сначала». 16+
15:00 Военные новости. 16+
19:40 «Скрытые угрозы» с Николаем Чиндяйкиным. 16+
22:05 Х/ф «Фартовый». 16+
1:50 Х/ф «Отец солдата». 12+
3:20 Х/ф «Беспокойное хозяйство». 12+

ПЯТЫЙ

5:00, 9:00, 13:00, 17:00 Известия.
5:25, 6:10, 7:00, 8:00 Т/с «Призрак».
9:30, 10:20, 11:15, 12:05 Т/с «Свои-7». 16+
13:30 Т/с «Великолепная пятёрка-7». 16+
14:20, 15:15 Т/с «Великолепная пятёрка-5». 16+
16:05, 23:05 Т/с «Великолепная пятёрка-3». 16+
17:30, 18:20, 19:05, 19:45, 20:35, 21:25, 0:30, 1:15, 2:00, 2:40, 3:15, 3:45, 4:25 Т/с «След». 16+
22:20 Т/с «Великолепная пятёрка-8». 16+
0:00 Известия. Итоговый выпуск. 16+

ВТОРНИК, 11 АВГУСТА

ПЕРВЫЙ

5:00 Телеканал «Доброе утро»
9:00, 12:00, 15:00 Новости (с субтитрами)
9:25 «Модный приговор». 0+
10:15 «Жить здорово!» 16+
11:00, 12:15, 18:30 «Время покажет». 16+
14:00, 17:00, 23:00 «Большая игра». 16+
15:15 Давай поженимся! 16+
16:05 «Мужское / Женское». 16+
18:00 Вечерние новости (с субтитрами)
19:50 «Пусть говорят». 16+
21:00 «Время»
22:00 Т/с Премьера. «Пармские фиалки». 16+
0:10, 3:05 ПОДКАСТ.ЛАБ. 16+
3:00 Новости

НТВ

4:55, 8:25, 10:35 Т/с «Лесник. Своя земля». 16+
6:30 «Утро. Самое лучшее». 16+
8:00, 10:00, 13:00, 16:00, 19:00, 0:15 «Сегодня»
13:25 «Чрезвычайное происшествие»
14:00 «ДНК». 16+
16:45, 20:00 Т/с «Невский. Тень архитектора». 16+
0:30 «Маска». 12+
3:55 Т/с «Агентство скрытых камер». 16+

РОССИЯ

5:00 Утро России
9:00, 11:00, 14:00, 16:30, 20:00 Вести
9:30 Местное время
9:55 О самом главном. 12+
11:30, 21:10 Вести. Местное время
12:00, 18:00 «60 минут». 12+
14:30 Т/с «Тайны следствия». 16+
17:00, 4:10 «Малахов». 16+
21:30 Т/с «Перекати-поле». 16+
0:45 Т/с «Анна Медиум». 16+
2:45 Т/с «Богатые тоже плачут».

ТВ-ЦЕНТР

6:00 «Настроение»
8:10 «Доктор И...» 16+
8:40 Х/ф «Смертельный тренинг». 16+
10:35 Д/ф «Сергей Шакуров. Плохой хороший человек». 16+
11:30, 14:30, 17:50, 22:00 События
11:55, 3:00 Х/ф «Я иду тебя искать. Взрыв». 12+
13:45 «Мой герой». 12+
14:50 Город новостей
15:05 Т/с «Провинциальный детектив». 16+
17:00 Д/ф «Актёрские драмы. Заклятые друзья». 16+
18:10 Х/ф «Зовите Ермолова!-3».
22:35, 5:30 «10 самых...» 16+
23:05 Д/ф «Война за совместно нажитое». 16+
0:00 События. 25-й час
0:30 «Петровка, 38». 16+
0:45 Д/ф «90-е. Пауки в банках». 16+
1:30 Прощание. 18+
2:15 Д/ф «Тайная комната. Угар миллионеров». 16+
4:30 Д/ф «Михаил Пуговкин. Я всю жизнь ждал звонка». 16+
5:55 Перерыв в вещании

КУЛЬТУРА

6:30 Д/ф «Престольный праздник. День Николая Чудотворца»
7:35, 18:25 Т/с «Святой Паисий. Из Фарасы на небеса»
8:45 Письма из провинции
9:15 Диалоги о животных
10:00, 12:30, 17:00, 19:30 Новости культуры
10:15, 2:10 Неизвестные маршруты России
10:55 Х/ф «Последнее лето детства»
12:00 Д/с «Запечатленное время»
12:45 Д/с «Коллекция Петра Шепотинника»
13:25 Д/ф «История Преображенского полка, или Железная стена»
14:10, 20:35 Т/с «Следствие ведут ЗнаТоКи»
15:35, 1:15 Прощай, XX век! Избранное
16:15, 0:35 Д/с «Человек и лодка»
17:15 Д/с «Жизнь замечательных идей»
17:45 Д/с «Свидетели времени»
19:45 Д/ф «История Семёновского полка, или Небываемое бываеть»
22:00 Опера Дж. Россини «Севильский цирюльник»
1:55 Д/с «Забытое ремесло»
3:00 Перерыв в вещании

ДОМАШНИЙ

6:30, 5:30 По делам несовершеннолетних. 16+
7:25, 4:40 Давай разведёмся! 16+
8:25, 2:55 Тест на отцовство. 16+
10:40 Д/с «Прости меня...» 16+
11:45 Д/с «Беду отведу». 16+
12:55, 1:30 Д/с «Знахарка». 16+
13:30, 2:00 Д/с «Верну любимого». 16+
14:05, 2:30 Д/с «Голоса ушедших душ». 16+
14:40 Х/ф «Цена ошибки». 16+
19:00 Х/ф «Счёт за нелюбовь». 1
23:20 Д/с «Понять. Простить». 16+
0:25 Д/с «Порча». 16+
4:35 Одна за всех. 16+

РЕН ТВ

5:00, 18:00, 1:20, 4:25 «Самые шокирующие гипотезы». 16+
6:00 «С бодрым утром!» 16+
8:30, 12:30, 16:30, 19:30, 23:00 «Новости». 16+
9:00 «Военная тайна» с Игорем Прокопенко. 16+
10:00 «СОВБЕЗ». 16+
11:00 «Как устроен мир с Тимофеем Баженовым». 16+
12:00, 16:00, 19:00 Информационная программа 112. 16+
13:00 «Загадки человечества с Олегом Шишкиным». 16+
14:00 «Невероятно интересные истории». 16+
15:00 Д/с «Легенды и мифы». 16+
17:00, 2:15 «Тайны Чапман». 16+
20:00 «100 вопросов обо всем».
20:50 Х/ф «Водопад смерти». 16+
23:25 Т/с «Уровень угрозы». 16+

ЗВЕЗДА

5:50 Х/ф «Фартовый». 16+
8:10, 9:20 Т/с «Все сначала». 16+
9:00, 13:00, 17:00, 19:00 Новости дня. 16+
13:25, 15:05, 17:15 Т/с «Под ливнем пуль». 16+
15:00 Военные новости. 16+
19:40 Д/с «Улика из прошлого». 16+
22:05 Х/ф «Вор». 16+
0:10 Х/ф «Хроника пикирующего бомбардировщика». 12+
1:40 Х/ф «Отрыв». 16+
3:05 Х/ф «Голубые дороги». 12+
4:25 Х/ф «Максимка». 6+
5:40 Д/с «Москва – фронту». 16+

ПЯТЫЙ

Пятый канал Россия
5:00, 9:00, 13:00, 17:00 Известия. 16+
5:25, 17:30, 18:20, 19:05, 19:45, 20:35, 21:25, 0:30, 1:20, 2:15, 2:55, 3:30, 4:05 Т/с «След». 16+
6:10, 6:50, 7:35 Они потрясли мир. 16+
8:25 Страна советов. 16+
9:30, 10:20, 11:15 Т/с «Свои-7». 16+
13:30, 22:20 Т/с «Великолепная пятёрка-8». 16+
14:20, 15:15, 16:05, 23:05 Т/с «Великолепная пятёрка-3». 16+
0:00 Известия. Итоговый выпуск. 16+
4:45 Т/с «Господа офицеры». 16+

● ЛенТВ24

ПОНЕДЕЛЬНИК
06:00 «Новое утро» на ЛенТВ24. 12+
09:00, 11:00, 13:00, 15:00, 17:00, 19:00 «ЛенТВ24 Новости». 6+
09:05 Т/с «На дальней заставе». 16+
11:15, 01:20 Д/ф «Сломанные судьбы». 12+
12:05, 13:15 Т/с «Вчера закончилась война». 16+
14:10 Д/ц «Кавказский пленник». 12+
15:15 «ЛенТВ24 Актуальный разговор». 6+
15:35 Т/с «Такая работа». 16+
17:15 «Традиции коренных народов Ленинградской области. Национальная кухня». 12+
17:40 Д/ц «Покорители стихий». 16+
18:35, 19:15, 04:25 «На солнечной стороне улицы». 16+
20:30, 23:00, 02:00 «ЛенТВ24 Акценты».
21:10 Х/ф «Инсайт» (с субтитрами). 16+
23:40 Х/ф «Двое в городе». 16+
02:40 Х/ф «Саша-Сашенька». 16+

ВТОРНИК
06:00 «Новое утро» на ЛенТВ24. 12+
09:00, 11:00, 13:00, 15:00, 17:00, 19:00 «ЛенТВ24 Новости». 6+
09:05 Т/с «На дальней заставе». 16+
11:15, 01:15 Д/ф «Татьяна Конюхова. Я не простила предательства». 12+
12:05, 13:15 Т/с «Вчера закончилась война». 16+
14:10 Д/ц «Кавказский пленник». 12+
15:15 «ЛенТВ24 Актуальный разговор». 6+
15:35 Т/с «Такая работа». 16+
17:15, 04:05 «Традиции коренных народов Ленинградской области. Национальная кухня». 12+
17:45 Д/ц «Покорители стихий». 16+
18:35, 19:15, 04:25 «На солнечной стороне улицы». 16+
20:30, 23:00, 02:00 «ЛенТВ24 Акценты». 12+
21:10 Х/ф «Защитница». 16+
23:40 Х/ф «Герцогиня». 16+
01:30 Д/ц «Вместе по России» (с субтитрами). 12+
02:40 Х/ф «Хроника ночи». 16+

СРЕДА
06:00 «Новое утро» на ЛенТВ24. 12+
09:00, 11:00, 13:00, 15:00, 17:00, 19:00 «ЛенТВ24 Новости». 6+
09:05 Т/с «На дальней заставе». 16+
11:15, 01:15 Д/ф «Наталья Рагозина. Нокаут от блондинки». 12+
12:05, 13:15 Т/с «Вчера закончилась война». 16+
14:10 Д/ц «Кавказский пленник». 12+
15:15 «ЛенТВ24 Актуальный разговор». 6+
15:35 Т/с «Такая работа». 16+
17:15 «Традиции коренных народов Ленинградской области. Национальная кухня». 12+
17:40 Д/ц «Покорители стихий». 16+
18:35, 19:15, 04:25 Т/с «На солнечной стороне улицы». 16+
20:30, 23:00, 02:00 «ЛенТВ24 Акценты».
21:10 Х/ф «Хроника ночи». 16+
22:40 Д/ц «Герои среди нас». 16+
23:40 Х/ф «Инсайт» (с субтитрами).
02:40 Х/ф «Защитница». 16+

ЧЕТВЕРГ
06:00 «Новое утро» на ЛенТВ24. 12+
09:00, 11:00, 13:00, 15:00, 17:00, 19:00 «ЛенТВ24 Новости». 6+
09:05 Т/с «На дальней заставе». 16+
11:15 Д/ф «Вера Глаголева. Ушедшая в небеса». 12+
12:00, 13:15 Т/с «Любовь по приказу». 16+
14:10 Д/ц «Кавказский пленник». 12+
15:15 «ЛенТВ24 Актуальный разговор». 6+
15:35 Т/с «Такая работа». 16+
17:15, 04:05 «Традиции коренных народов Ленинградской области. Национальная кухня». 12+
17:40 Д/ц «Покорители стихий». 16+
18:35, 19:15, 04:15 Т/с «На солнечной стороне улицы». 16+
20:30, 23:00, 02:00 «ЛенТВ24 Акценты». 12+
21:10 Х/ф «Защитница». 16+
23:40 Х/ф «Герцогиня». 16+
01:30 Д/ц «Вместе по России» (с субтитрами). 12+
02:40 Х/ф «Хроника ночи». 16+

ПЯТНИЦА
06:00 «Новое утро» на ЛенТВ24. 12+
09:00, 11:00, 13:00, 15:00, 17:00, 19:00 «ЛенТВ24 Новости». 6+
09:05 Т/с «На дальней заставе». 16+
11:15 Д/ф «Андрей Миронов: баловень судьбы». 12+
12:00, 13:15 Т/с «Любовь по приказу».
14:10 Д/ф «Сойоты. Остаться собой».
15:15 «ЛенТВ24 Актуальный разговор». 6+
15:35 Т/с «Такая работа». 16+
17:15, 01:35 «Традиции коренных народов Ленинградской области. Национальная кухня». 12+
17:40 Д/ц «Покорители стихий». 16+
18:35, 19:15, 04:25 Т/с «На солнечной стороне улицы». 16+
20:30 «ЛенТВ24 Акценты». 12+
21:10 Х/ф «Любовь, любовь, любовь».
23:40 «Михаил Шуфутинский. Love Story – юбилейный концерт в день рождения». 16+
02:40 Х/ф «Тайная сила» (с субтитрами). 16+

СУББОТА
06:00 Д/ц «Святыни России». 12+
07:00, 08:00 «ЛенТВ24 Акценты». 12+
07:40, 08:40 «ЛенТВ24 Актуальный разговор». 6+
09:00 Мультфильмы советского детства. 6+
09:30 Х/ф «Тайная сила» (с субтитрами).
11:00, 15:00, 19:00 «ЛенТВ24 Новости». 6+
11:15 Х/ф «Истории маленького городка». 16+
12:50 Д/ц «Кавказский пленник». 12+
13:40, 15:15 Т/с «Курортный роман».
17:25 Х/ф «Любовь, любовь, любовь».
19:15, 04:15 Т/с «Господа-товарищи».
21:05 Х/ф «Борсалино и компания». 16+
22:50 Х/ф «Ключи от неба». 16+
00:10 «Свадьба на миллион». 18+
00:55 Т/с «Больше, чем врач». 16+

ВОСКРЕСЕНЬЕ
06:00 Д/ц «Святыни России». 12+
06:55 Х/ф «Тайная сила» (с субтитрами). 16+
08:20 М/ф «Принцесса Эммы». 6+
09:40 Х/ф «Ключи от неба». 16+
11:00, 15:00, 19:00 «ЛенТВ24 Новости». 6+
11:15 Х/ф «Истории маленького городка». 16+
12:50 Д/ф «Андрей Миронов: баловень судьбы». 12+
13:35, 15:15 Т/с «Больше, чем врач».
17:10 Х/ф «Борсалино и компания». 16+
19:15, 04:15 Т/с «Господа-товарищи».
21:05 Х/ф «Герцогиня». 16+
22:55 Х/ф «Остров везения». 16+
00:15 «Узнай! Почувствуй! Расскажи!».
00:50 «Михаил Шуфутинский. Love Story – юбилейный концерт в день рождения». 16+
02:50 Х/ф «Хроника ночи». 16+

ТВ БОКСИТОГОРСК

Новый путь

СРЕДА, 12 АВГУСТА

ПЕРВЫЙ

5:00 Телеканал «Доброе утро»
9:00, 12:00, 15:00 Новости (с субтитрами)
9:25 «Модный приговор». 0+
10:15 «Жить здорово!» 16+
11:00, 12:15, 18:30 «Время покажет». 16+
14:00, 17:00, 23:00 «Большая игра». 16+
15:15 Давай поженимся! 16+
16:05 «Мужское / Женское». 16+
18:00 Вечерние новости (с субтитрами)
19:50 «Пусть говорят». 16+
21:00 «Время»
22:00 Т/с Премьера. «Пармские фиалки». 16+
0:10, 3:05 ПОДКАСТ.ЛАБ. 16+
3:00 Новости

НТВ

4:55, 8:25, 10:35 Т/с «Лесник. Своя земля». 16+
6:30 «Утро. Самое лучшее».
8:00, 10:00, 13:00, 16:00, 19:00, 0:15 «Сегодня»
13:25 «Чрезвычайное происшествие»
14:00 «ДНК». 16+
16:45, 20:00 Т/с «Невский. Тень архитектора». 16+
0:30 «Маска». 12+
3:55 Т/с «Агентство скрытых камер». 16+

РОССИЯ

5:00 Утро России
9:00, 11:00, 14:00, 16:30, 20:00 Вести
9:30 Местное время
9:55 О самом главном. 12+
11:30, 21:10 Вести. Местное время
12:00, 18:00 «60 минут». 12+
14:30 Т/с «Тайны следствия». 16+
17:00, 4:10 «Малахов». 16+
21:30 Т/с «Перекати-поле». 16+
0:45 Т/с «Анна Медиум». 16+
2:45 Т/с «Богатые тоже плачут». 16+

ТВ-ЦЕНТР

6:00 «Настроение»
8:15 «Доктор И...» 16+
8:30 Х/ф «Одноклассники смерти». 12+
10:35 Д/ф «Сергей Юрский. Не надо оваций». 12+
11:30, 14:30, 17:50, 22:00 События
11:50, 3:00 Х/ф «Я иду тебя искать. Фарфоровые мудрецы». 12+
13:45 «Мой герой». 12+
14:50 Город новостей
15:05 Т/с «Провинциальный детектив». 16+
17:00 Д/ф «Актёрские драмы. Талант не пропьёшь?» 16+
18:10 Х/ф «Зовите Ермолова!-4».
22:35, 5:30 «10 самых...» 16+
23:05 Хроники московского быта. 16+
0:00 События. 25-й час
0:30 «Петровка, 38». 16+
0:45 Д/ф «Дорогие товарищи. Оборотни в погонах». 16+
1:30 Д/ф «Охота на маньяка. Дело кота в цилиндре». 16+
2:10 Д/ф «СС. Прислужники зла». 16+
4:30 Д/ф «Георг Отс. Публика ждёт...» 16+

КУЛЬТУРА

6:30 Пешком...
7:05 Легенды мирового кино
7:35, 18:25 Т/с «Святой Паисий. Из Фарасы на небеса»
8:45 Письма из провинции
9:15 Диалоги о животных
10:00, 12:30, 17:00, 19:30 Новости культуры
10:15, 2:10 Неизвестные маршруты России
10:55 Х/ф «Последнее лето детства»
12:00 Д/с «Запечатленное время»
12:45 Д/с «Коллекция Петра Шепотинника»
13:25 Д/ф «История Семеновского полка, или Небываемое бываетъ»
14:10, 20:35 Т/с «Следствие ведут ЗнаТоКи»
15:35, 1:15 Прощай, XX век! Избранное
16:15, 0:35 Д/с «Человек и лодка»
17:15 Д/с «Жизнь замечательных идей»
17:45 Д/с «Свидетели времени»
19:45 Д/ф «Осовец. Крепость духа»
22:00 Н. Римский-Корсаков. «Ночь перед Рождеством». Спектакль Московского государственного академического Детского музыкального театра им. Н. И. Сац
23:25 Д/ф «Агафья»
1:55 Д/с «Забытое ремесло»
3:00 Перерыв в вещании

ДОМАШНИЙ

6:30, 5:30 По делам несовершеннолетних. 16+
7:25, 4:40 Давай разведёмся! 16+
8:25, 2:55 Тест на отцовство. 16+
10:40 Д/с «Прости меня...» 16+
11:45 Д/с «Беду отведу». 16+
12:55, 1:30 Д/с «Знахарка». 16+
13:30, 2:00 Д/с «Верну любимого». 16+
14:05, 2:30 Д/с «Голоса ушедших душ». 16+
14:40 Х/ф «Идеальный выбор». 16+
19:00 Х/ф «Соль по вкусу». 16+
23:25 Д/с «Понять. Простить». 16+
0:30 Д/с «Порча». 16+
4:35 Одна за всех. 16+

РЕН ТВ

5:00, 18:00, 1:25, 4:30 «Самые шокирующие гипотезы». 16+
6:00 «С бодрым утром!» 16+
8:30, 12:30, 16:30, 19:30, 23:00 «Новости». 16+
9:00 «Документальный спецпроект». 16+
10:00 «Засекреченные списки». 16+
11:00 «Как устроен мир с Тимофеем Баженовым». 16+
12:00, 16:00, 19:00 Информационная программа 112. 16+
13:00 «Загадки человечества с Олегом Шишкиным». 16+
14:00 «Невероятно интересные истории». 16+
15:00 «Момент в истории». 16+
17:00, 2:15 «Тайны Чапман». 16+
20:00 «Дикий, дикий мир». 16+
21:00 Х/ф «Катастрофа». 16+
23:25 Т/с «Уровень угрозы».

ЗВЕЗДА

6:00 Д/с «Оружие Победы». 12+
6:15 Х/ф «Чистое небо». 12+
9:00, 13:00, 17:00, 19:00 Новости дня. 16+
9:20, 13:25, 14:05, 15:05, 17:15, 1:15 Т/с «Ночные ласточки».
15:00 Военные новости. 16+
19:40 Д/с «Секретные материалы». 16+
22:05 Х/ф «Дачная поездка сержанта Цыбули». 12+
23:50 Х/ф «Егорка». 6+

ПЯТЫЙ

5:00, 9:00, 13:00, 17:00 Известия. 16+
5:25, 5:55, 6:40, 7:25, 4:35 Т/с «Господа офицеры». 16+
8:25 «Стройнадзор». 16+
9:30, 10:20, 11:15, 12:05 Т/с «Свои-7». 16+
13:30, 22:20 Т/с «Великолепная пятёрка-8». 16+
14:20, 15:15, 16:05, 23:05 Т/с «Великолепная пятёрка-3». 16+
17:30, 18:20, 19:05, 19:45, 20:40, 21:25, 0:30, 1:20, 2:05, 2:40, 3:20, 3:55 Т/с «След». 16+
0:00 Известия. Итоговый выпуск. 16+

ЧЕТВЕРГ, 13 АВГУСТА

ПЕРВЫЙ

5:00 Телеканал «Доброе утро»
9:00, 12:00, 15:00 Новости (с субтитрами)
9:25 «Модный приговор». 0+
10:15 «Жить здорово!» 16+
11:00, 12:15, 18:30 «Время покажет». 16+
14:00, 17:00, 23:00 «Большая игра». 16+
15:15 Давай поженимся! 16+
16:05 «Мужское / Женское». 16+
18:00 Вечерние новости (с субтитрами)
19:50 «Пусть говорят». 16+
21:00 «Время»
22:00 Т/с Премьера. «Пармские фиалки». 16+
0:10, 3:05 ПОДКАСТ.ЛАБ. 16+
3:00 Новости

НТВ

4:55, 8:25, 10:35 Т/с «Лесник. Своя земля». 16+
6:30 «Утро. Самое лучшее». 16+
8:00, 10:00, 13:00, 16:00, 19:00, 0:15 «Сегодня»
13:25 «Чрезвычайное происшествие»
14:00 «ДНК». 16+
16:45, 20:00 Т/с «Невский. Тень архитектора». 16+
0:30 «Маска». 12+
3:25 Х/ф «Егорушка». 12+

РОССИЯ

5:00 Утро России
9:00, 11:00, 14:00, 16:30, 20:00 Вести
9:30 Местное время
9:55 О самом главном. 12+
11:30, 21:10 Вести. Местное время
12:00, 18:00 «60 минут». 12+
14:30 Т/с «Тайны следствия». 16+
17:00, 4:10 «Малахов». 16+
21:30 Т/с «Перекати-поле». 16+
0:45 Т/с «Анна Медиум». 16+
2:45 Т/с «Богатые тоже плачут». 16+

ТВ-ЦЕНТР

6:00 «Настроение»
8:10 «Доктор И...» 16+
8:35 Х/ф «Одноклассники смерти». 12+
10:35 Д/ф «Иван Бортник. Я не Промокашка!» 16+
11:30, 14:30, 17:50, 22:00 События
11:50, 3:00 Х/ф «Я иду тебя искать. Орел не ловит мух». 12+
13:45 «Мой герой». 12+
14:50 Город новостей
15:05 Т/с «Провинциальный детектив». 16+
16:55 Д/ф «Актёрские драмы. Полные, вперед!» 16+
18:10 Х/ф «Зовите Ермолова!-5». 16+
22:35, 5:30 «10 самых...» 16+
23:05 Д/ф «Легенды эстрады. Поздние встречи». 16+
0:00 События. 25-й час
0:30 «Петровка, 38». 16+
0:45 Д/ф «Неизвестный Фидель Кастро». 16+
1:30 Д/ф «Настоящий детектив. Грехи «Эдема». 16+
2:15 Д/ф «Суд истории. Письма из Хиросимы». 16+
4:30 Д/ф «Шуранова и Хочинский. Леди и бродяга». 16+
5:55 Перерыв в вещании

КУЛЬТУРА

6:30 Пешком...
7:05 Легенды мирового кино
7:35, 18:25 Т/с «Святой Паисий. Из Фарасы на небеса»
8:45 Письма из провинции
9:15 Диалоги о животных
10:00, 12:30, 17:00, 19:30 Новости культуры
10:15, 2:10 Неизвестные маршруты России
10:55 Х/ф «Последнее лето детства»
12:00 Д/с «Запечатленное время»
12:45 Д/с «Коллекция Петра Шепотинника»
13:25 Д/ф «Осовец. Крепость духа»
14:10, 20:25 Т/с «Следствие ведут ЗнаТоКи»
15:35, 1:15 Прощай, XX век! Избранное
16:15, 0:35 Д/с «Человек и лодка»
17:15 Д/с «Жизнь замечательных идей»
17:45 Д/с «Свидетели времени»
19:45 Д/ф «Светильник правды и добра»
22:00 Балет Л. Минкуса «Баядерка» в постановке Новосибирского государственного академического театра оперы и балета
23:50 Д/ф «Люди-птицы. Хроники преодоления»
1:55 Д/с «Забытое ремесло»
3:00 Перерыв в вещании

ДОМАШНИЙ

6:30, 5:20 По делам несовершеннолетних. 16+
7:25, 4:30 Давай разведёмся! 16+
8:25, 2:55 Тест на отцовство. 16+
10:40 Д/с «Прости меня...» 16+
11:45 Д/с «Беду отведу». 16+
12:55, 1:30 Д/с «Знахарка». 16+
13:30, 2:00 Д/с «Верну любимого». 16+
14:05, 2:30 Д/с «Голоса ушедших душ». 16+
14:40 Х/ф «Нам не жить друг без друга». 16+
19:00 Х/ф «Белый лист». 16+
23:25 Д/с «Понять. Простить». 16+
0:30 Д/с «Порча». 16+

РЕН ТВ

5:00, 18:00, 1:20, 4:25 «Самые шокирующие гипотезы». 16+
6:00 «С бодрым утром!» 16+
8:30, 12:30, 16:30, 19:30, 23:00 «Новости». 16+
9:00 «Документальный спецпроект». 16+
10:00 «Засекреченные списки». 16+
11:00 «Как устроен мир с Тимофеем Баженовым». 16+
12:00, 16:00, 19:00 Информационная программа 112. 16+
13:00 «Невероятно интересные истории». 16+
17:00, 2:10 «Тайны Чапман». 16+
20:00 «100 вопросов обо всем». 16+
20:25 Х/ф «Мотылек». 16+
23:25 Т/с «Уровень угрозы». 16+

ЗВЕЗДА

6:00 Т/с «Ночные ласточки».
8:20, 9:20, 13:25 Т/с «Под ливнем пуль». 16+
9:00, 13:00, 17:00, 19:00 Новости дня. 16+
14:00, 15:05, 17:15 Т/с «Команда 8». 16+
15:00 Военные новости. 16+
19:40 «Код доступа». 12+
22:05 Х/ф «Военный корреспондент». 16+
0:20 Х/ф «Последний дюйм».
1:55 Х/ф «Егорка». 6+
3:05 Х/ф «Случай в тайге». 12+
4:30 Х/ф «Подкидыш». 6+

ПЯТЫЙ

5:00, 9:00, 13:00, 17:00 Известия. 16+
5:25, 5:45, 6:35, 7:25 Т/с «Господа офицеры». 16+
8:25 Ваше здоровье! 12+
9:30, 10:20, 11:15, 12:05 Т/с «Свои-7». 16+
13:30, 22:20 Т/с «Великолепная пятёрка-8». 16+
14:20, 15:15, 16:05, 23:05 Т/с «Великолепная пятёрка-3».
17:30, 18:20, 19:00, 19:45, 20:40, 21:25, 0:30, 1:15, 2:00, 2:40, 3:10 Т/с «След». 16+
0:00 Известия. Итоговый выпуск. 16+
3:45, 4:25 Х/ф «Изгой». 16+

Гороскоп с 10 по 16 августа

Овен

♈ Наступает время для повышения образования, решения юридических и заграничных вопросов, налаживания близких отношений. Вы преодолеете закрытые ранее барьеры, удачно сдадите экзамен, завоюете сердце избранника. Настройтесь на важное дело. Ваша энергия вселит оптимизм и надежду в окружающих.

Телец

♉ Приведите в равновесие свои мысли и чувства. Не скрывайте эмоции в личной жизни и определите отношения с любимым. Ваш образ жизни изменит неожиданное известие или ситуация. Относитесь более внимательно к переживаниям партнёра, так как вам сейчас не будет хватать последовательности в поступках.

Близнецы

♊ В целом период удачный. Проявляйте в делах творческий подход и принимайте нестандартные решения. Прислушайтесь к советам интуиции, касающимся улучшения материального положения. Из сложных ситуаций помогут выбраться новые влиятельные деловые партнёры. С осторожностью отнеситесь к играм с большими животными – возможны травмы.

Рак

♋ Воспользуйтесь лучшим средством от депрессии – активным видом времяпрепровождения. Хорошенько отдохните в шумной и дружной компании. Веселитесь и радуйтесь каждому моменту. Можно просто посмотреть комедию.

Лев

♌ Наступившая неделя – хороший период. Вы получите неожиданный выигрыш или премию на работе. Займитесь анализом прошлых ошибок и планированием целей. Невероятное известие может моментально изменить вашу жизнь. Будьте готовы к переменам.

Дева

♍ Вас ждут временные материальные трудности и понижение уровня жизни. Положитесь только на свои чувства и не слушайте чужих советов, ведь от них будет только хуже. Остановить негативный процесс сможете благодаря своей проницательности. Постарайтесь сохранить отношения с близкими для вас людьми. Остерегайтесь крупных покупок и масштабных мероприятий.

Весы

♎ Грядущий период обещает перемены. Будьте готовы. Все планы воплотятся в жизнь. Отнеситесь с осторожностью к коллективным действиям. Помните, что чужое мнение – ошибочно. Не говорите кому-то о своих намерениях, так как это привлечёт недоброжелателей. Решения принимайте самостоятельно.

Скорпион

♏ Личная жизнь отойдёт на второй план. Причин несколько – занятость на работе, возможный соперник и частые затяжные ссоры. Испытания ждут и в отношениях с родителями или детьми. Если с лёгкостью получится избежать этих трудностей, то в дальнейшем вас ждёт успех, а в семье – любовь и взаимопонимание.

Стрелец

♐ Сейчас вы почувствуете уверенность в силах и спокойствие за будущее. Поможет готовность к сотрудничеству вместо постоянных конфликтов и соперничества, вы созреете для реализации прежних задумок и планов. Вложите деньги в выгодное дело, чтобы они принесли ещё больший доход.

Козерог

♑ Не стоит опасаться завистников и недоброжелателей. Ничего не бойтесь. Проявляйте только позитивные и волевые качества характера: трудолюбие, прилежность, надёжность, ответственность, проницательность, честность и благоразумие.

Водолей

♒ Все дела в коммерческой сфере будут успешны и принесут плодотворные результаты. Появятся свежие идеи, которые помогут заработать немного денег. Рекомендуется переосмыслить романтические отношения и увлечения. На горизонте могут появиться прежние поклонники. Готовьтесь к приятной встрече.

Рыбы

♓ Займитесь осмыслением отношений с некоторыми людьми. Не спешите сразу сжигать мосты и прекращать общение со всеми. Вы ещё недостаточно всё обдумали и можете совершить ошибку. Необходимо избегать знакомств с противоположным полом – сейчас не лучшее время для романтических отношений.

ТВ БОКСИТОГОРСК

Новый путь

ПЯТНИЦА, 14 АВГУСТА

ПЕРВЫЙ

5:00 Телеканал «Доброе утро»
9:00, 12:00, 15:00 Новости (с субтитрами)
9:25 «Модный приговор». 0+
10:15 «Жить здорово!» 16+
11:00, 12:15, 18:40 «Время покажет». 16+
14:00, 17:00 «Большая игра». 16+
15:15 Давай поженимся! 16+
16:05 «Мужское / Женское». 16+
18:00 Вечерние новости (с субтитрами)
19:45 «Поле чудес». 16+
21:00 «Время»
21:45 Премьера. «Снова в Лужниках». Концерт группы «Кино».
0:00 ПОДКАСТ.ЛАБ. 16+

НТВ

4:55, 8:25, 10:35 Т/с «Лесник. Своя земля». 16+
6:30 «Утро. Самое лучшее». 16+
8:00, 10:00, 13:00, 16:00, 19:00 «Сегодня»
13:25 «Чрезвычайное происшествие»
14:00 «ДНК». 16+
15:00 «Жди меня». 16+
16:45, 20:00 Т/с «Невский. Тень архитектора». 16+
0:20 «Своя правда» с Романом Бабаяном. 16+
2:00 «Дачный ответ». 0+
2:50 Х/ф «Моя последняя первая любовь». 16+

РОССИЯ

5:00 Утро России
9:00, 11:00, 14:00, 20:00 Вести
9:30 Местное время
9:55 О самом главном. 12+
11:30, 21:10 Вести. Местное время
12:00, 18:00 «60 минут». 12+
14:30 Т/с «Тайны следствия». 16+
21:30 «Ну-ка, все вместе! Народный кастинг». 12+
23:55 Х/ф «Линия жизни». 12+
3:20 Х/ф «Вальс-Бостон». 12+

ТВ-ЦЕНТР

6:00 «Настроение»
8:10, 11:50 Х/ф «Вина». 12+
11:30, 14:30, 17:50 События
12:30, 15:05 Т/с «Последний ход королевы». 12+
14:50 Город новостей
17:00 Д/ф «Актёрские драмы. Папа может». 16+
18:10 Х/ф «Зовите Ермолова!-6». 16+
22:00 Д/ф «90-е. Двое на миллион». 16+
22:50 Д/ф «Русские тайны. Новые пророки». 16+
23:35 Х/ф «Колье Шарлотты». 12+
3:10 «Петровка, 38». 16+
3:25 Х/ф «Внимание! Всем постам...» 12+
4:55 «Смех, дрожь и видео». 16+
5:25 Д/ф «Эльдар Рязанов. Я ничего не понимаю в музыке». 16+
6:10 «Мой герой». 12+
6:45 Д/с «Актёрские судьбы». 16+

КУЛЬТУРА

6:30 Пешком...
7:05 Легенды мирового кино
7:35 Т/с «Святой Паисий. Из Фарасы на небеса»
8:45 Письма из провинции
9:15 Диалоги о животных
10:00, 12:30, 17:00, 19:30 Новости культуры
10:15 Неизвестные маршруты России
10:55 Х/ф «Без году неделя»
12:45 Д/с «Коллекция Петра Шепотинника»
13:25 Д/ф «Светильник правды и добра»
14:10 Т/с «Следствие ведут ЗнаТоКи»
15:35, 1:15 Прощай, XX век! Избранное
16:15 Д/ф «Я всё ещё очарован наукой...» 90 лет со дня рождения Льва Киселева
17:15, 2:00 Д/ф «Дворы нашего детства»
18:05 «Я просто живу...». Вечер-посвящение. К 95-летию со дня рождения Микаэла Таривердиева
19:45 Линия жизни
20:40 Х/ф «Я – Куба»
23:00 «2 Верник 2»
0:05 Д/ф «Роман в камне»
0:35 Д/с «Человек и лодка»
3:00 Перерыв в вещании

ДОМАШНИЙ

6:30 По делам несовершеннолетних. 16+
7:10, 5:00 Давай разведёмся! 16+
8:10, 2:55 Тест на отцовство. 16+
10:25 Д/с «Прости меня...» 16+
11:35 Д/с «Беду отведу». 16+
12:45, 1:30 Д/с «Знахарка». 16+
13:20, 2:00 Д/с «Верну любимого». 16+
13:55, 2:30 Д/с «Голоса ушедших душ». 16+
14:30 Х/ф «Завтра будет всегда». 16+
19:00 Х/ф «Люблю тебя, как есть». 16+
23:20 Д/с «Понять. Простить». 16+
0:25 Д/с «Порча». 16+
4:35 Одна за всех. 16+
5:50 Т/с «Ночная сказка». 16+

РЕН ТВ

5:00 «Самые шокирующие гипотезы». 16+
6:00 «С бодрым утром!» 16+
8:30, 12:30, 16:30, 19:30 «Новости». 16+
9:00 «Документальный спецпроект». 16+
10:00 «Засекреченные списки». 16+
11:00 «Как устроен мир с Тимофеем Баженовым». 16+
12:00, 16:00, 19:00 Информационная программа 112. 16+
13:00, 17:00, 3:10 «Тайны Чапман». 16+
18:00, 2:25 «Главные тайны мира». 16+
20:00 «Безумные факты». 16+
20:30 Х/ф «Нокаут». 16+
22:25 Х/ф «Бункер». 16+
0:00 Последний концерт группы «Кино». 16+
1:00 Х/ф «Игла». 18+

ЗВЕЗДА

5:40 Х/ф «Анна Каренина». 12+
9:00, 13:00, 17:00, 19:00 Новости дня. 16+
9:25, 3:00 Х/ф «День свадьбы придется уточнить». 12+
11:20, 13:25, 15:05, 15:15, 17:15 Т/с «Приключения Шерлока Холмса и доктора Ватсона». 12+
15:00 Военные новости. 16+
19:40 Д/с «Загадки века» с Сергеем Медведевым». 12+
20:25 Д/с «Война миров». 16+
22:00 «Здравствуйте, товарищи!» 16+
23:30 Музыка+. 12+
1:15 Х/ф «Доживём до понедельника». 12+
4:25 Х/ф «Последний дюйм». 12+

ПЯТЫЙ

5:00, 9:00, 13:00, 17:00 Известия. 16+
5:25, 5:30, 6:10 Х/ф «Изгой». 16+
6:55, 7:45, 9:30, 9:40, 10:30 Х/ф «Изгой. Нечисть». 16+
8:30 Ваше здоровье! 12+
11:20, 12:15, 13:30, 13:40, 14:30 Х/ф «Изгой-3. Отцы». 16+
15:25, 16:20, 17:30, 17:45, 18:40 Х/ф «Изгой-3». 16+
19:35, 20:25, 21:25, 22:20 Т/с «Изгой-3. Западня». 16+
23:10 Светская хроника. 16+
0:10, 1:00 Они потрясли мир. 16+
1:50, 2:35, 3:15, 3:55, 4:40 Т/с «Условный мент-5». 16+

СУББОТА, 15 АВГУСТА

ПЕРВЫЙ

6:00 Телеканал «Доброе утро. Суббота»
9:45 «Слово пастыря». 0+
10:00, 12:00 Новости (с субтитрами)
10:15 Д/ф Премьера. «Время команданте». К 100-летию со дня рождения Фиделя Кастро. 12+
11:10 Д/ф «Готов отдать себя на растерзание». К 55-летию Владимира Вдовиченкова. 12+
12:15 Поехали! 12+
13:10 Т/с «Миссия «Аметист». 16+
17:05 «Кто хочет стать миллионером?» 12+
18:00 Вечерние новости (с субтитрами)
18:20 Д/ф «Семнадцать мгновений судьбы Микаэла Таривердиева». К 95-летию со дня рождения композитора. 12+
21:00 «Время»
21:35 «Сегодня вечером». 16+
23:20 Д/ф «Микаэл Таривердиев. «Игра с судьбой». 12+
0:15 ПОДКАСТ.ЛАБ. 16+

НТВ

4:15 Т/с «Пляж. Жаркий сезон».
8:00, 10:00, 16:00, 19:00 «Сегодня»
8:20 «Поедем, поедим!» 16+
9:25 «Едим дома». 0+
10:20 Д/ф «25 лет на высоте». 12+
11:00 «Живая еда» с Сергеем Малозёмовым». 12+
12:00 «Квартирный вопрос». 0+
13:00 «Сатья». 16+
14:00 Основано на реальных событиях. 16+
15:00 «Своя игра». 0+
16:20 «Следствие вели...» 16+
19:40 Т/с «Невский. Тень архитектора». 16+
23:50 «Импровизаторы». 16+
0:30 «Маска». 12+
3:50 Т/с «Агентство скрытых камер». 16+

РОССИЯ

5:00 Утро России. Суббота
8:00 Местное время. Суббота
8:35 «По секрету всему свету»
9:00 «Формула еды». 12+
9:25 «Пятеро на одного»
10:10 Сто к одному
11:00, 14:00, 17:00, 20:00 Вести
11:30 «Наши. Военкоры». 12+
12:00 «Доктор Мясников». 12+
13:00 Большие перемены
14:30, 20:50 Вести. Местное время
14:50 «Юмор! Юмор! Юмор!!!» 16+
17:50 «Привет, Андрей!» 12+
21:00 Х/ф «Горное солнце». 16+
0:40 Х/ф «Призрачное счастье». 12+
4:05 Х/ф «Дела семейные». 12+

ТВ-ЦЕНТР

7:10 «Православная энциклопедия». 6+
7:35 Х/ф «Люблю тебя любую».
9:40 Х/ф «Заложники». 12+
11:30, 14:30, 22:00 События
11:50 Анекдот-клуб «Нехмурые люди». 16+
12:20 Х/ф «Внимание! Всем постам...» 12+
14:00, 14:45 Х/ф «Тайна Спящей дамы». 12+
18:00 Х/ф «Шаг в бездну». 12+
22:20 Д/ф «СМЕРШ. Румынский гамбит». 16+
23:05 Д/ф «90-е. Братва, не стреляйте друг в друга». 16+
23:50 Д/ф «СС. Безумие «Чёрного ордена». 16+
0:30 Д/ф «Следствие ведёт КГБ. Блондинки за углом». 16+
1:15 Д/ф «Актёрские драмы. Талант не пропьёшь?» 16+

КУЛЬТУРА

6:30 Библейский сюжет. 95 лет со дня рождения Микаэла Таривердиева
7:05 М/ф «Волшебник Изумрудного города»
8:45 Х/ф «Где вы, рыцари?»
9:55 Классная тема!
10:20 «Я хочу добра». 95 лет со дня рождения Микаэла Таривердиева
10:50 Д/ф «Игнатий Стеллецкий. Тайна подземных палат»
11:30 Х/ф «Сын»
13:00, 0:30 Д/с «Пресноводная стихия и ее обитатели»
13:55 М/ф «Снегурочка». К 90-летию киностудии «Союзмультфильм»
15:05 Незабываемые голоса
15:35 Д/ф «Секрет Валентины Левко»
16:15 Х/ф «Простая история»
17:40 Большая опера
19:30 Новости культуры
19:45 Д/с «Острова»
20:25 Х/ф «Адам женится на Еве»
22:40 Д/ф «Вызов хаосу»
23:25 Х/ф «Ливень»
1:25 Д/с «Искатели»
2:10 М/ф «Мультфильмы для взрослых»
3:00 Перерыв в вещании

ДОМАШНИЙ

6:30, 5:50 Т/с «Ночная сказка». 16+
10:00 Т/с «Цыганка». 16+
23:05 Х/ф «Тонкая линия жизни». 16+
3:00 Х/ф «Двойная спираль». 16+

РЕН ТВ

5:00, 3:50 «Самые шокирующие гипотезы». 16+
6:00 «С бодрым утром!» 16+
8:30, 12:30, 16:30, 19:30 «Новости». 16+
9:00 «Минтранс». 16+
10:00 Самая полезная программа. 16+
11:00, 13:00 «Военная тайна» с Игорем Прокопенко. 16+
15:00 «СОВБЕЗ». 16+
16:00 Информационная программа 112. 16+
16:55 «Документальный спецпроект». 16+
18:10 «Засекреченные списки». 16+
20:00 «Дикий, дикий мир». 16+
20:30 Х/ф «Одинокий волк». 16+
22:30 Х/ф «Малышка Джо». 16+
0:05 Х/ф «Герцогиня». 18+
2:15 Х/ф «Лофт». 18+

ЗВЕЗДА

5:50 Т/с «Приключения Шерлока Холмса и доктора Ватсона». 12+
9:00, 13:00, 19:00 Новости дня. 16+
9:15, 13:20, 19:25 Т/с «СОБР». 16+
1:55 Х/ф «Последний побег». 12+
3:25 Х/ф «Анна Каренина». 12+

ПЯТЫЙ

5:00, 5:20, 6:00, 6:45, 7:35, 8:25, 10:05, 10:25, 11:20, 12:15, 13:05, 14:05, 15:00, 17:45, 18:40, 19:40, 20:35, 21:25, 22:20, 23:20, 0:15 Т/с «Условный мент-5». 16+
9:00 Страна советов. 16+
9:30 «Стройнадзор». 16+
15:55, 16:50 Т/с «Условный мент-6». 16+
1:05 Светская хроника. 16+
2:00, 2:45, 3:25, 4:05, 4:45 Т/с «Свидетели». 16+

ВОСКРЕСЕНЬЕ, 16 АВГУСТА

ПЕРВЫЙ

6:00 Новости
6:10 Играй, гармонь любимая! 12+
6:55 «Часовой». 12+
7:25 «Здоровье». 16+
8:30 «Золотая коллекция Союзмультфильма». 0+
9:10 «Непутевые заметки» с Дм. Крыловым. 12+
9:30 «Мечталлион». Национальная Лотерея. 12+
10:00, 12:00 Новости (с субтитрами)
10:15 «Жизнь других». 12+
11:10 «Повара на колесах». 12+
12:15 «Видели видео?» 0+
13:05 Д/ф «Вольф Мессинг. «Я знал, что вы придете...» 12+
14:00 Т/с «Ученица Мессинга». 16+
18:00 Вечерние новости (с субтитрами)
19:00 Т/с Премьера. «Скрытые мотивы»
21:00 «Время»
23:00 «Большая игра». 16+
0:10 ПОДКАСТ.ЛАБ. 16+

НТВ

4:15 Т/с «Пляж. Жаркий сезон». 16+
8:00, 10:00, 16:00, 19:00 «Сегодня»
8:20 «У нас выигрывают!» 12+
10:20 «Цифровые расследования». 16+
11:00 «Чудо техники». 12+
12:00 «Дачный ответ». 0+
13:00 «НашПотребНадзор». 16+
14:00 «10 лет в эфире! «Однажды..». 16+
15:00 «Своя игра». 0+
16:20 «Следствие вели...» 16+
18:00, 19:40 Т/с «Дельфин». 16+
22:40 Большой сольный концерт Артура Пирожкова. 16+
0:30 «Маска». 12+
3:45 Т/с «Агентство скрытых камер». 16+

РОССИЯ

5:55, 2:00 Х/ф «Карусель». 16+
8:00 Местное время. Воскресенье
8:35 «Когда все дома с Тимуром Кизяковым»
9:25 Утренняя почта с Николаем Басковым
10:10 Сто к одному
11:00, 14:00, 17:00, 20:00 Вести
11:30 «В кругу друзей»
12:10 Х/ф «Большая любовь». 12+
14:30 Вести. Местное время
15:00 «Парад юмора». 16+
17:50 «Песни от всей души». 12+
22:30 Д/ф «Приграничье». 16+
23:20 Воскресный вечер с Владимиром Соловьёвым. 12+

ТВ-ЦЕНТР

6:20 Х/ф «Детдомовка». 12+
9:55, 11:50 Х/ф «Колье Шарлотты». 12+
11:30, 14:30, 0:05 События
14:45 Д/ф «Дорогие товарищи. Циркач». 16+
15:35 Д/ф «Охота на маньяка. Дело безумного «Шамана». 16+
16:25 Д/ф «Настоящий детектив. Состав преступления». 16+
17:15 Х/ф «Любовь во всём виновата». 16+
21:30, 0:20 Х/ф «Танго для одной». 12+
1:10 «Петровка, 38». 16+
1:20 Т/с «Последний ход королевы». 12+
4:25 Д/ф «Иван Бортник. Я не Промокашка!» 16+
5:10 Д/ф «Александр Лазарев и Светлана Немоляева. Испытание верностью». 16+
5:55 Перерыв в вещании

КУЛЬТУРА

6:30 «Я хочу добра». К 95-летию со дня рождения Микаэла Таривердиева
7:05 М/ф «Волшебник Изумрудного города»
8:45 Х/ф «Ливень»
9:55 Классная тема!
10:20 Д/ф «Простая история» Нонны Мордюковой»
11:05 Х/ф «Простая история»
12:35 Д/ф «Исторические курорты России»
13:05 Д/ф «О! Поймал атом Солнца! Олег Табаков!»
14:00 Х/ф «Сердце не камень»
16:20 Д/ф «Сказки про Билибина». 150 лет со дня рождения Ивана Билибина
17:00 Международный музыкальный фестиваль «Дорога на Ялту-2023»
19:30 Новости культуры
19:45 Х/ф «Подранки». К 85-летию со дня рождения Николая Губенко
21:15 Д/ф «Все проходит...» Памяти Татьяны Скабард
22:05 Русские сказки в опере
23:20 Х/ф «Сын»
0:50 Д/с «Страна птиц»
1:30 Д/с «Искатели»
2:15 М/ф «Мультфильмы для взрослых»
3:00 Перерыв в вещании

ДОМАШНИЙ

6:30 Т/с «Ночная сказка». 16+
10:00 Т/с «Большое небо». 16+
0:00 Х/ф «Ателье счастья». 16+
3:40 Х/ф «Как выйти замуж за сантехника». 16+

РЕН ТВ

5:00, 3:05 «Самые шокирующие гипотезы». 16+
6:00 «С бодрым утром!» 16+
8:30, 12:30, 16:30, 23:00 «Новости». 16+
9:00 «Самая народная программа». 16+
10:00 «Знаете ли вы, что?» 16+
11:00 «Наука и техника». 16+
12:00, 16:00 Информационная программа 112. 16+
13:00 «Неизвестная история». 16+
14:00 Д/с «Легенды и мифы». 16+
16:55 «Что мы знаем о планете Земля?» 16+
17:55 «Великие». 16+
18:55 Х/ф «Va-банк». 16+
20:30 Х/ф «Переводчик». 16+
23:25 Д/ф «Великие учёные». 16+

ЗВЕЗДА

5:55 Т/с «Приключения Шерлока Холмса и доктора Ватсона». 12+
9:00 «Новости недели» с Юрием Подкопаевым. 16+
9:25 «Служу России». 12+
9:55 «Военная приемка». 12+
10:40 «Легенды армии» с Александром Маршалом. 12+
11:30 Д/с «Война миров». 16+
12:20 «Код доступа». 12+
13:25 Т/с «Благословите женщину». 16+
18:00 «Главное с Ольгой Беловой». 16+
19:40 Д/с «Легенды советского сыска». 16+
23:05 Х/ф «Ва-банк». 16+
1:10 Х/ф «Ва-банк-2, или Ответный удар». 16+
2:35 Х/ф «Отрыв». 16+
4:00 Х/ф «Последний побег». 12+

ПЯТЫЙ

5:00, 5:30, 1:25, 2:20, 3:05, 3:50 Т/с «Свидетели». 16+
6:10, 23:25 Х/ф «Укрощение строптивого». 16+
8:05, 9:30, 10:25, 11:20 Т/с «Эльбрус». 16+
9:00 Фирменный рецепт. 12+
12:15, 13:05, 14:00, 14:55, 15:45, 16:45, 17:40, 18:35 Т/с «Эльбрус-2». 16+
19:25 Х/ф «Свадьба в Малиновке». 12+
21:20 Х/ф «Укротительница тигров». 12+

Постановление администрации
Большедворского сельского поселения
Бокситогорского муниципального района
Ленинградской области
20 июля 2026 года № 156

Об утверждении на III квартал 2026 года норматива стоимости одного квадратного метра общей площади жилья в Большедворском сельском поселении Бокситогорского муниципального района Ленинградской области

В целях решения вопросов по предоставлению гражданам финансовой поддержки на приобретение (строительство) жилья в Большедворском сельском поселении, учитывая сложившиеся цены на первичном и вторичном рынке жилья, руководствуясь методическими рекомендациями по определению норматива стоимости одного квадратного метра общей площади жилья в муниципальных образованиях Ленинградской области и стоимости одного квадратного метра общей площади жилья на сельских территориях Ленинградской области, утвержденных распоряжением комитета по строительству Ленинградской области от 31.01.2024 № 131 «О мерах по обеспечению осуществления полномочий Комитета по расчету размера субсидий и социальных выплат, предоставляемых на строительство (приобретение) жилья за счет средств областного бюджета Ленинградской области в рамках реализации на территории Ленинградской области мероприятий государственных программ Российской Федерации «Обеспечение доступным и комфортным жильем и коммунальными услугами граждан Российской Федерации» и «Комплексное развитие сельских территорий», а также мероприятий государственных программ Ленинградской области «Формирование городской среды и обеспечение качественным жильем граждан на территории Ленинградской области» и «Комплексное развитие сельских территорий Ленинградской области»» в рамках реализации:

- мероприятия по обеспечению жильем молодых семей федерального проекта «Содействие субъектам Российской Федерации в реализации полномочий по оказанию государственной поддержки гражданам в обеспечении жильем и оплате жилищно-коммунальных услуг» государственной программы Российской Федерации «Обеспечение доступным и комфортным жильем и коммунальными услугами граждан Российской Федерации»;
- мероприятий по улучшению жилищных условий молодых граждан (молодых семей) и по улучшению жилищных условий граждан с использованием средств ипотечного кредита (займа) государственной программы Ленинградской области «Формирование городской среды и обеспечение качественным жильем граждан на территории Ленинградской области»,

на основании приказа Министерства строительства и жилищно-коммунального хозяйства Российской Федерации от 19.06.2026 № 388/пр «О нормативе стоимости одного квадратного метра общей площади жилого помещения по Российской Федерации на второе полугодие 2026 года и средней рыночной стоимости одного квадратного метра общей площади жилого помещения по субъектам Российской Федерации на III квартал 2026 года», Устава Большедворского сельского поселения Бокситогорского муниципального района **ПОСТАНОВЛЯЮ**:

1. Утвердить норматив стоимости одного квадратного метра общей площади жилья в Большедворском сельском поселении Бокситогорского муниципального района Ленинградской области на I?I квартал 2026 года в размере 89157,91 (восемьдесят девять тысяч сто пятьдесят семь) рублей 91 копейка.
2. Считать утратившим силу постановление администрации Большедворского сельского поселения Бокситогорского муниципального района Ленинградской области от 14.04.2026 № 83 «Об утверждении на I? квартал 2026 года норматива стоимости одного квадратного метра общей площади жилья в Большедворском сельском поселении Бокситогорского муниципального района Ленинградской области».
3. Постановление обнародовать в газете «Новый путь» и на официальном сайте Большедворского сельского поселения.
4. Настоящее постановление вступает в силу на следующий день после его официального обнародования.

А.В. Аверин,
глава администрации

Приложение
к постановлению администрации
Бокситогорского муниципального района
от 20.07.2026 №156

РАСЧЕТ
на III квартал 2026 года норматива стоимости одного квадратного метра общей площади жилья в Большедворском сельском поселении Бокситогорского муниципального района Ленинградской области

Наименование муниципального образования (поселения)	Ст. кв.м.	Ср_кв.м.	Ст_дог	Ст_кред	Ст_стат	Ст_строй
Большедворское сельское поселение	89157,91	88450,31	0	15 000	163100,62	0

$$Ср_квм = \frac{Ст_дог \times 0{,}92 + Ст_кред \times 0{,}92 + Ст\ стат + Ст_строй}{N}$$

$$СТ\ квм = Ср_квм \times К_дефл.$$

Где: СР_квм - средняя рыночная стоимость одного квадратного метра общей площади жилья;

Ст_дог - стоимость одного квадратного метра площади жилья на территории поселения, городского округа Ленинградской области согласно договорам

на приобретение (строительство) жилых помещений на территории соответствующего муниципального образования, представленным участниками жилищных программ, действующих на территории Ленинградской области;

Ст_кред - стоимость одного квадратного метра общей площади жилья на территории поселения, городского округа Ленинградской области согласно сведениям риэлторских организаций и кредитных организаций (банков), предоставленным официально или опубликованным в средствах массовой информации, применительно к территории соответствующего муниципального образования;

Ст_стат - стоимость одного квадратного метра общей площади жилья на территории Ленинградской области согласно сведениям от подразделений территориального органа Федеральной службы государственной статистики по Санкт-Петербургу и Ленинградской области;

Ст_строй - стоимость одного квадратного метра общей площади жилья на территории поселения, городского округа Ленинградской области согласно сведениям застройщиков, осуществляющих строительство на территории соответствующего муниципального образования;

0,92 –коэффициент, учитывающий долю затрат покупателя по оплате услуг риелторов, нотариусов, кредитных организаций (банков) и других затрат;

К_дефл. - индекс цен производителей, определяемый уполномоченным федеральным органом исполнительной власти на расчетный период.

N – количество показателей, используемых при расчёте.

$$Ср_кв.м. = \frac{15\ 000 \times 0{,}92 + 163100{,}62}{2} = 88450{,}31$$

СТ кв.м. 88450,31 х 1,008 = 89157,91

Постановление администрации
Борского сельского поселения
Бокситогорского муниципального района
Ленинградской области
30 июля 2026 года № 120

Об утверждении административного регламента по предоставлению на территории Борского сельского поселения Бокситогорского муниципального района Ленинградской области муниципальной услуги «Выдача задания на проведение работ по сохранению объекта культурного наследия местного (муниципального) значения»

В соответствии с пунктом 3 части 1, частью 3 статьи 14 Федерального закона от 06.10.2003 № 131-ФЗ «Об общих принципах организации местного самоуправления в Российской Федерации», пунктом 1 части 1 статьи 6 Федерального закона от 27.07.2010 № 210-ФЗ «Об организации предоставления государственных и муниципальных услуг», руководствуясь Уставом муниципального образования Борского сельского поселения Бокситогорского муниципального района Ленинградской области, **ПОСТАНОВЛЯЮ**:

1. Утвердить прилагаемый административный регламент по предоставлению на территории Борского сельского поселения Бокситогорского муниципального района Ленинградской области муниципальной услуги «Выдача задания на проведение работ по сохранению объекта культурного наследия местного (муниципального) значения»
2. Считать утратившим силу постановление администрации Борского сельского поселения № 39 от 13.03.2026 «Выдача задания на проведение работ по сохранению объекта культурного наследия местного (муниципального) значения»
3. Постановление опубликовать (обнародовать) в газете "Новый путь" и на официальном сайте Борского сельского поселения Бокситогорского муниципального района.
4. Настоящее постановление вступает в силу на следующий день после официального опубликования.

В.Н. Сумерин,
глава администрации

Постановление администрации
Борского сельского поселения
Бокситогорского муниципального района
Ленинградской области
31 июля 2026 года № 121

Об утверждении административного регламента предоставления муниципальной услуги «Согласование проведения ярмарки на публичной ярмарочной площадке, прием уведомления о проведении ярмарки на непубличной ярмарочной площадке на территории Борского сельского поселения Бокситогорского района Ленинградской области»

В соответствии с Гражданским кодексом Российской Федерации, Федеральным законом от 27.07.2010 № 210-ФЗ "Об организации предоставления государственных и муниципальных услуг», постановлением администрации Борского сельского поселения Бокситогорского муниципального района Ленинградской области от 4 августа 2014 года № 84 «О разработке и утверждении административных регламентов исполнения муниципальных функций (предоставления муниципальных услуг)», Уставом Борского сельского поселения Бокситогорского муниципального района Ленинградской области, **ПОСТАНОВЛЯЮ**:

Утвердить прилагаемый административный регламент предоставления муниципальной услуги «Согласование проведения ярмарки на публичной ярмарочной площадке, прием уведомления о проведении ярмарки на непубличной ярмарочной площадке на территории Борского сельского поселения Бокситогорского района Ленинградской области»

2. Постановление опубликовать (обнародовать) в газете «Новый путь», на официальном сайте Борского сельского поселения Бокситогорского муниципального района Ленинградской области.

3.Настоящее постановление вступает в силу на следующий день после официального опубликования.

В.Н. Сумерин,
глава администрации

Постановление администрации
Бокситогорского муниципального района
Ленинградской области
30 июля 2026 года № 908

Об утверждении административного регламента предоставления муниципальной услуги «Согласование проведения ярмарки на публичной ярмарочной площадке, прием уведомления о проведении ярмарки на непубличной ярмарочной площадке на территории Бокситогорского городского поселения Бокситогорского муниципального района Ленинградской области»

В соответствии с Федеральным законом от 27.07.2010 № 210-ФЗ «Об организации предоставления государственных и муниципальных услуг», постановлением администрации Бокситогорского муниципального района Ленинградской области от 10.07.2018 № 828 «О разработке и утверждении административных регламентов предоставления муниципальных услуг», **ПОСТАНОВЛЯЮ**:

1. Утвердить прилагаемый административный регламент предоставления муниципальной услуги «Согласование проведения ярмарки на публичной ярмарочной площадке, прием уведомления о проведении ярмарки на непубличной ярмарочной площадке на территории Бокситогорского городского поселения Бокситогорского муниципального района Ленинградской области».
2. Настоящий административный регламент распространяется на правоотношения по согласованию проведения ярмарки на публичной ярмарочной площадке, прием уведомления о проведении ярмарки на непубличной ярмарочной площадке на территории Бокситогорского городского поселения Бокситогорского муниципального района Ленинградской области.
3. Определить структурным подразделением, ответственным за предоставление муниципальной услуги - комитет экономического развития администрации Боксито-

горского муниципального района Ленинградской области.

4. Признать утратившим силу постановление администрации Бокситогорского муниципального района Ленинградской области от 21.05.2025 № 535 «Об утверждении административного регламента предоставления муниципальной услуги «Согласование проведения ярмарки на публичной ярмарочной площадке, прием уведомления о проведении ярмарки на непубличной ярмарочной площадке на территории Бокситогорского городского поселения Бокситогорского муниципального района Ленинградской области».

5. Постановление обнародовать в газете "Новый путь" и на официальном сайте Бокситогорского муниципального района.

6. Настоящее постановление вступает в силу на следующий день после официального обнародования.

С.Ф. Мухин,
глава администрации

С полным текстом документа можно ознакомиться на официальном сайте Бокситогорского муниципального района в информационно-телекоммуникационной сети «Интернет» http://adm.boksitogorsk.ru в разделе "Документы / Бокситогорский муниципальный район / Нормативно-правовые акты администрации"

Постановление администрации
Самойловского сельского поселения
Бокситогорского муниципального района
Ленинградской области
28 июля 2026 года № 148

Об утверждении размера платы за наём жилого помещения, находящегося в муниципальной собственности Самойловского сельского поселения Бокситогорского муниципального района Ленинградской области на 2027 год

В соответствии со статьей 156 Жилищного кодекса Российской Федерации, Федеральным законом от 06.10.2003 № 131-ФЗ "Об общих принципах организации местного самоуправления в Российской Федерации", Приказом Министерства строительства и жилищно-коммунального хозяйства Российской Федерации от 27.09.2016 № 668/пр "Об утверждении методических указаний установления размера платы за пользование жилым помещением для нанимателей жилых помещений по договорам социального найма и договорам найма жилых помещений государственного или муниципального жилищного фонда", Уставом Самойловского сельского поселения, в целях эффективности использования объектов муниципального жилищного фонда, проведения капитального ремонта, реконструкции и модернизации, **ПОСТАНОВЛЯЮ**:

1. Установить размер платы за пользование жилым помещением для нанимателей жилых помещений по договорам социального найма и договорам найма жилых помещений муниципального жилищного фонда на территории Самойловского сельского поселения Бокситогорского муниципального района Ленинградской области на 2027 год в размере 17 рублей 28 копеек за 1 квадратный метр общей площади жилого помещения по договорам социального найма и договорам найма жилых помещений муниципального жилищного фонда на территории Самойловского сельского поселения Бокситогорского муниципального района Ленинградской области.

2. Постановление опубликовать (обнародовать) в газете «Новый путь», на официальном сайте Самойловского сельского поселения Бокситогорского муниципального района Ленинградской области, на портале Минюста России в сети "Интернет" "Нормативные правовые акты в Российской Федерации" (http://pravo-minjust.ru, http://право-минюст.рф) в полном объеме.

3. Настоящее постановление вступает в силу с 1 января 2027 года.

К.А. Волков,
глава администрации

ИЗВЕЩЕНИЕ
о проведении заседания согласительной комиссии по вопросу согласования местоположения границ земельных участков при выполнении комплексных кадастровых работ

По результатам выполнения комплексных кадастровых работ на территории Большедворского сельского поселения Бокситогорского муниципального района Ленинградской области в границах кадастровых кварталов №№ 47:18:0107001, 47:18:0133001, 47:18:0140001, 47:18:0143001, 47:18:0144003 завершена подготовка проектов карт-планов территории для устранения реестровых ошибок в содержании карт-планов территории.

С проектами карт-планов территории можно ознакомиться:

- по адресу: Ленинградская область, Бокситогорский район, г. Бокситогорск, ул. Социалистическая, д. 9, каб. 36;
- в информационно-телекоммуникационной сети «Интернет»:

N п/п	Наименование органа (организации), на официальном сайте которого (которой) размещено извещение о проведении заседания согласительной комиссии по вопросу согласования местоположения границ земельных участков при выполнении комплексных кадастровых работ	Адрес официального сайта в информационно-телекоммуникационной сети «Интернет»
1	2	3
1.	Администрация Бокситогорского муниципального района Ленинградской области	http://www.adm.boksitogorsk.ru/ (в разделе «Район/ Имущество и земля/ Комплексные кадастровые работы»)
	Администрация Большедворского сельского поселения Бокситогорского муниципального района Ленинградской области	https://b-dvor.gosuslugi.ru/ (в разделе «Деятельность/ Земельные отношения/ Комплексные кадастровые работы»)
2.	Правительство Ленинградской области в лице Ленинградского областного комитета по управлению государственным имуществом	https://kugi.lenobl.ru/
3.	Управление Федеральной службы государственной регистрации, кадастра и картографии по Ленинградской области	https://rosreestr.gov.ru/

Заседание согласительной комиссии по вопросу согласования местоположения границ земельных участков при выполнении комплексных кадастровых работ (далее - согласительная комиссия) состоится по адресу: Ленинградская область, Бокситогорский район, г. Бокситогорск, ул. Социалистическая, д. 9 (лекционный зал), «27» августа 2026 г. в 10 часов 00 минут.

Второе заседание согласительной комиссии состоится по адресу: Ленинградская область, Бокситогорский район, г. Бокситогорск, ул. Социалистическая, д. 9 (лекционный зал), «01» октября 2026 г. в 10 часов 00 минут.

Контактный номер телефона согласительной комиссии: 8 (81366) 2-46-40.

Для участия в согласовании местоположения границ земельных участков при себе необходимо иметь документ, удостоверяющий личность, а также документы, подтверждающие права на соответствующий земельный участок.

Возражения относительно местоположения границ земельных участков, указанного в проекте карты-плана территории (далее - возражение относительно местоположения границ земельного участка), можно представить в согласительную комиссию в письменной форме по адресу: Ленинградская область, Бокситогорский район, г.Бокситогорск, ул. Социалистическая, д. 9, каб. 36, в период:

с «06» августа 2026 г. по «26» августа 2026 г.

с «27» августа 2026 г. по «30» сентября 2026 г.

В возражении относительно местоположения границ земельного участка указываются следующие сведения:

фамилия, имя и отчество (при наличии) лица, направившего данное возражение, реквизиты документа, удостоверяющего его личность;

почтовый адрес правообладателя земельного участка и (или) адрес его электронной почты;

обоснование причин несогласия с местоположением границ земельного участка, кадастровый номер земельного участка (при наличии) или обозначение образуемого земельного участка в соответствии с проектом карты-плана территории.

К возражению относительно местоположения границ земельного участка прилагаются копии документов, подтверждающих право лица, направившего данное возражение, на такой земельный участок, или иные документы, устанавливающие или подтверждающие права на такой земельный участок, а также документы, определяющие (определявшие) местоположение границ при образовании такого земельного участка (при наличии).

В случае отсутствия возражений относительно местоположения границ земельного участка такое местоположение границ земельного участка будет считаться согласованным, второе заседание согласительной комиссии не проводится.

ИЗВЕЩЕНИЕ
о проведении заседания согласительной комиссии по вопросу согласования местоположения границ земельных участков при выполнении комплексных кадастровых работ

По результатам выполнения комплексных кадастровых работ на территории Борского сельского поселения Бокситогорского муниципального района Ленинградской области в границах кадастрового квартала № 47:18:0601001 завершена подготовка проекта карты-плана территории для устранения реестровых ошибок в содержании карты-плана территории.

С проектом карты-плана территории можно ознакомиться:

- по адресу: Ленинградская область, Бокситогорский район, г. Бокситогорск, ул. Социалистическая, д. 9, каб. 36 ;
- в информационно-телекоммуникационной сети «Интернет»:

N п/п	Наименование органа (организации), на официальном сайте которого (которой) размещено извещение о проведении заседания согласительной комиссии по вопросу согласования местоположения границ земельных участков при выполнении комплексных кадастровых работ	Адрес официального сайта в информационно-телекоммуникационной сети «Интернет»
1	2	3
1.	Администрация Бокситогорского муниципального района Ленинградской области	http://www.adm.boksitogorsk.ru/ (в разделе «Район/ Имущество и земля/ Комплексные кадастровые работы»)
	Администрация Борского сельского поселения Бокситогорского муниципального района Ленинградской области	https://adm-bor.gosuslugi.ru/ (в разделе «Главная/ Новости и репортажи»)
2.	Правительство Ленинградской области в лице Ленинградского областного комитета по управлению государственным имуществом	https://kugi.lenobl.ru/
3.	Управление Федеральной службы государственной регистрации, кадастра и картографии по Ленинградской области	https://rosreestr.gov.ru/

Заседание согласительной комиссии по вопросу согласования местоположения границ земельных участков при выполнении комплексных кадастровых работ (далее - согласительная комиссия) состоится по адресу: Ленинградская область, Бокситогорский район, г. Бокситогорск, ул. Социалистическая, д. 9 (лекционный зал), «27» августа 2026 г. в 10 часов 10 минут.

Второе заседание согласительной комиссии состоится по адресу: Ленинградская область, Бокситогорский район, г. Бокситогорск, ул. Социалистическая, д. 9 (лекционный зал), «01» октября 2026 г. в 10 часов 10 минут.

Контактный номер телефона согласительной комиссии: 8 (81366) 2-46-40.

Для участия в согласовании местоположения границ земельных участков при себе необходимо иметь документ, удостоверяющий личность, а также документы, подтверждающие права на соответствующий земельный участок.

Возражения относительно местоположения границ земельных участков, указанного в проекте карты-плана территории (далее - возражение относительно местоположения границ земельного участка), можно представить в согласительную комиссию в письменной форме по адресу: Ленинградская область, Бокситогорский район, г.Бокситогорск, ул. Социалистическая, д. 9, каб. 36, в период:

с «06» августа 2026 г. по «26» августа 2026 г.

с «27» августа 2026 г. по «30» сентября 2026 г.

В возражении относительно местоположения границ земельного участка указываются следующие сведения:

фамилия, имя и отчество (при наличии) лица, направившего данное возражение, реквизиты документа, удостоверяющего его личность;

почтовый адрес правообладателя земельного участка и (или) адрес его электронной почты;

обоснование причин несогласия с местоположением границ земельного участка, кадастровый номер земельного участка (при наличии) или обозначение образуемого земельного участка в соответствии с проектом карты-плана территории.

К возражению относительно местоположения границ земельного участка прилагаются копии документов, подтверждающих право лица, направившего данное возражение, на такой земельный участок, или иные документы, устанавливающие или

30 (10275) 6.08.2026 г. Новый путь

удостоверяющие права на такой земельный участок, а также документы, определяющие (определявшие) местоположение границ при образовании такого земельного участка (при наличии).

В случае отсутствия возражений относительно местоположения границ земельного участка такое местоположение границ земельного участка будет считаться согласованным, второе заседание согласительной комиссии не проводится.

ИЗВЕЩЕНИЕ
о проведении заседания согласительной комиссии по вопросу согласования местоположения границ земельных участков при выполнении комплексных кадастровых работ

По результатам выполнения комплексных кадастровых работ на территории Ефимовского городского поселения Бокситогорского муниципального района Ленинградской области в границах кадастровых кварталов №№ 47:18:0244001, 47:18:0245001, 47:18:0248001 завершена подготовка проектов карт-планов территории для устранения реестровых ошибок в содержании карт-планов территории.

С проектами карт-планов территории можно ознакомиться:

- по адресу: Ленинградская область, Бокситогорский район, г. Бокситогорск, ул. Социалистическая, д. 9, каб. 36 ;
- в информационно-телекоммуникационной сети «Интернет»:

N п/п	Наименование органа (организации), на официальном сайте которого (которой) размещено извещение о проведении заседания согласительной комиссии по вопросу согласования местоположения границ земельных участков при выполнении комплексных кадастровых работ	Адрес официального сайта в информационно-телекоммуникационной сети «Интернет»
1	2	3
1.	Администрация Бокситогорского муниципального района Ленинградской области	http://www.adm.boksitogorsk.ru/ (в разделе «Район/ Имущество и земля/ Комплексные кадастровые работы»)
	Администрация Ефимовского городского поселения Бокситогорского муниципального района Ленинградской области	https://efim-47.gosuslugi.ru/ (в разделе «Деятельность/ Земельные отношения»)
2.	Правительство Ленинградской области в лице Ленинградского областного комитета по управлению государственным имуществом	https://kugi.lenobl.ru/
3.	Управление Федеральной службы государственной регистрации, кадастра и картографии по Ленинградской области	https://rosreestr.gov.ru/

Заседание согласительной комиссии по вопросу согласования местоположения границ земельных участков при выполнении комплексных кадастровых работ (далее - согласительная комиссия) состоится по адресу: Ленинградская область, Бокситогорский район, г. Бокситогорск, ул. Социалистическая, д. 9 (лекционный зал), «27» августа 2026 г. в 10 часов 30 минут.

Второе заседание согласительной комиссии состоится по адресу: Ленинградская область, Бокситогорский район, г. Бокситогорск, ул. Социалистическая, д. 9 (лекционный зал), «01» октября 2026 г. в 10 часов 30 минут.

Контактный номер телефона согласительной комиссии: 8 (81366) 2-46-40.

Для участия в согласовании местоположения границ земельных участков при себе необходимо иметь документ, удостоверяющий личность, а также документы, подтверждающие права на соответствующий земельный участок.

Возражения относительно местоположения границ земельных участков, указанного в проекте карты-плана территории (далее - возражение относительно местоположения границ земельного участка), можно представить в согласительную комиссию в письменной форме по адресу: Ленинградская область, Бокситогорский район, г.Бокситогорск, ул. Социалистическая, д. 9, каб. 36, в период:

с «06» августа 2026 г. по «26» августа 2026 г.

с «27» августа 2026 г. по «30» сентября 2026 г.

В возражении относительно местоположения границ земельного участка указываются следующие сведения:

фамилия, имя и отчество (при наличии) лица, направившего данное возражение, реквизиты документа, удостоверяющего его личность;

почтовый адрес правообладателя земельного участка и (или) адрес его электронной почты;

обоснование причин несогласия с местоположением границ земельного участка, кадастровый номер земельного участка (при наличии) или обозначение образуемого земельного участка в соответствии с проектом карты-плана территории.

К возражению относительно местоположения границ земельного участка прилагаются копии документов, подтверждающих право лица, направившего данное возражение, на такой земельный участок, или иные документы, устанавливающие или удостоверяющие права на такой земельный участок, а также документы, определяющие (определявшие) местоположение границ при образовании такого земельного участка (при наличии).

В случае отсутствия возражений относительно местоположения границ земельного участка такое местоположение границ земельного участка будет считаться согласованным, второе заседание согласительной комиссии не проводится.

ИЗВЕЩЕНИЕ
о проведении заседания согласительной комиссии по вопросу согласования местоположения границ земельных участков при выполнении комплексных кадастровых работ

По результатам выполнения комплексных кадастровых работ на территории Пикалевского городского поселения Бокситогорского муниципального района Ленинградской области в границах кадастровых кварталов №№ 47:19:0105003, 47:19:0105004, 47:19:0105017, 47:19:0105019, 47:19:0105020, 47:19:0105025, 47:19:0105026, 47:19:0105032, 47:19:0106001, 47:19:0101004, 47:19:0101017 завершена подготовка проектов карт-планов территории для устранения реестровых ошибок в содержании карт-планов территории.

С проектами карт-планов территории можно ознакомиться:

- по адресу: Ленинградская область, Бокситогорский район, г. Бокситогорск, ул. Социалистическая, д. 9, каб. 36 ;
- в информационно-телекоммуникационной сети «Интернет»:

N п/п	Наименование органа (организации), на официальном сайте которого (которой) размещено извещение о проведении заседания согласительной комиссии по вопросу согласования местоположения границ земельных участков при выполнении комплексных кадастровых работ	Адрес официального сайта в информационно-телекоммуникационной сети «Интернет»
1	2	3
1.	Администрация Бокситогорского муниципального района Ленинградской области	http://www.adm.boksitogorsk.ru/ (в разделе «Район/ Имущество и земля/ Комплексные кадастровые работы»)
	Администрация муниципального образования Пикалевское городское поселение Бокситогорского муниципального района Ленинградской области	https://pikadmin.gosuslugi.ru/
2.	Правительство Ленинградской области в лице Ленинградского областного комитета по управлению государственным имуществом	https://kugi.lenobl.ru/
3.	Управление Федеральной службы государственной регистрации, кадастра и картографии по Ленинградской области	https://rosreestr.gov.ru/

Заседание согласительной комиссии по вопросу согласования местоположения границ земельных участков при выполнении комплексных кадастровых работ (далее - согласительная комиссия) состоится по адресу: Ленинградская область, Бокситогорский район, г. Бокситогорск, ул. Социалистическая, д. 9 (лекционный зал), «27» августа 2026 г. в 10 часов 40 минут.

Второе заседание согласительной комиссии состоится по адресу: Ленинградская область, Бокситогорский район, г. Бокситогорск, ул. Социалистическая, д. 9 (лекционный зал), «01» октября 2026 г. в 10 часов 40 минут.

Контактный номер телефона согласительной комиссии: 8 (81366) 2-46-40.

Для участия в согласовании местоположения границ земельных участков при себе необходимо иметь документ, удостоверяющий личность, а также документы, подтверждающие права на соответствующий земельный участок.

Возражения относительно местоположения границ земельных участков, указанного в проекте карты-плана территории (далее - возражение относительно местоположения границ земельного участка), можно представить в согласительную комиссию в письменной форме по адресу: Ленинградская область, Бокситогорский район, г.Бокситогорск, ул. Социалистическая, д. 9, каб. 36, в период:

с «06» августа 2026 г. по «26» августа 2026 г.

с «27» августа 2026 г. по «30» сентября 2026 г.

В возражении относительно местоположения границ земельного участка указываются следующие сведения:

фамилия, имя и отчество (при наличии) лица, направившего данное возражение, реквизиты документа, удостоверяющего его личность;

почтовый адрес правообладателя земельного участка и (или) адрес его электронной почты;

обоснование причин несогласия с местоположением границ земельного участка, кадастровый номер земельного участка (при наличии) или обозначение образуемого земельного участка в соответствии с проектом карты-плана территории.

К возражению относительно местоположения границ земельного участка прилагаются копии документов, подтверждающих право лица, направившего данное возражение, на такой земельный участок, или иные документы, устанавливающие или удостоверяющие права на такой земельный участок, а также документы, определяющие (определявшие) местоположение границ при образовании такого земельного участка (при наличии).

В случае отсутствия возражений относительно местоположения границ земельного участка такое местоположение границ земельного участка будет считаться согласованным, второе заседание согласительной комиссии не проводится.

ИЗВЕЩЕНИЕ
о проведении заседания согласительной комиссии по вопросу согласования местоположения границ земельных участков при выполнении комплексных кадастровых работ

По результатам выполнения комплексных кадастровых работ на территории Самойловского сельского поселения Бокситогорского муниципального района Ленинградской области в границах кадастрового квартала № 47:18:0227001 завершена подготовка проекта карты-плана территории для устранения реестровых ошибок в содержании карты-плана территории.

С проектом карты-плана территории можно ознакомиться:

- по адресу: Ленинградская область, Бокситогорский район, г. Бокситогорск, ул. Социалистическая, д. 9, каб. 36 ;
- в информационно-телекоммуникационной сети «Интернет»:

N п/п	Наименование органа (организации), на официальном сайте которого (которой) размещено извещение о проведении заседания согласительной комиссии по вопросу согласования местоположения границ земельных участков при выполнении комплексных кадастровых работ	Адрес официального сайта в информационно-телекоммуникационной сети «Интернет»
1	2	3
1.	Администрация Бокситогорского муниципального района Ленинградской области	http://www.adm.boksitogorsk.ru/ (в разделе «Район/ Имущество и земля/ Комплексные кадастровые работы»)
	Администрация Самойловского сельского поселения Бокситогорского муниципального района Ленинградской области	https://samoilovo.gosuslugi.ru/ (в разделе «Главная/ Новости и репортажи»)
2.	Правительство Ленинградской области в лице Ленинградского областного комитета по управлению государственным имуществом	https://kugi.lenobl.ru/
3.	Управление Федеральной службы государственной регистрации, кадастра и картографии по Ленинградской области	https://rosreestr.gov.ru/

30 (10275) 6.08.2026 г. Новый путь

Заседание согласительной комиссии по вопросу согласования местоположения границ земельных участков при выполнении комплексных кадастровых работ (далее - согласительная комиссия) состоится по адресу: Ленинградская область, Бокситогорский район, г. Бокситогорск, ул. Социалистическая, д. 9 (лекционный зал), «27» августа 2026 г. в 10 часов 20 минут.

Второе заседание согласительной комиссии состоится по адресу: Ленинградская область, Бокситогорский район, г. Бокситогорск, ул. Социалистическая, д. 9 (лекционный зал), «01» октября 2026 г. в 10 часов 20 минут.

Контактный номер телефона согласительной комиссии: 8 (81366) 2-46-40.

Для участия в согласовании местоположения границ земельных участков при себе необходимо иметь документ, удостоверяющий личность, а также документы, подтверждающие права на соответствующий земельный участок.

Возражения относительно местоположения границ земельных участков, указанного в проекте карты-плана территории (далее - возражение относительно местоположения границ земельного участка), можно представить в согласительную комиссию в письменной форме по адресу: Ленинградская область, Бокситогорский район, г.Бокситогорск, ул. Социалистическая, д. 9, каб. 36, в период:

с «06» августа 2026 г. по «26» августа 2026 г.

с «27» августа 2026 г. по «30» сентября 2026 г.

В возражении относительно местоположения границ земельного участка указываются следующие сведения:

фамилия, имя и отчество (при наличии) лица, направившего данное возражение, реквизиты документа, удостоверяющего его личность;

почтовый адрес правообладателя земельного участка и (или) адрес его электронной почты;

обоснование причин несогласия с местоположением границ земельного участка, кадастровый номер земельного участка (при наличии) или обозначение образуемого земельного участка в соответствии с проектом карты-плана территории.

К возражению относительно местоположения границ земельного участка прилагаются копии документов, подтверждающих право лица, направившего данное возражение, на такой земельный участок, или иные документы, устанавливающие или удостоверяющие права на такой земельный участок, а также документы, определяющие (определявшие) местоположение границ при образовании такого земельного участка (при наличии).

В случае отсутствия возражений относительно местоположения границ земельного участка такое местоположение границ земельного участка будет считаться согласованным, второе заседание согласительной комиссии не проводится.

Сканворд



Средства для существования	Наклонно поставленная распорка		Прошлые времена		Другое название Илиона		Татуировочное полотно	
					Осенние массовые грибы		«... девицы под окном»	
Пустое обязательство	Старая изнуренная лошадь		Десять заповедей					
						Очень быстрый темп в музыке		Бочка цилиндрической формы
Человек, переносящий невзгоды	Дитятко ненаглядное							
Птица в почете у фараона		Труд на ... общества			У него «тулуп» колюч			
							Высокая температура	
Курорт в Краснодарском крае	Средняя величина	Растущая до пояса						
Одноразовое оружие пчелы		Значок программы ЭВМ			«Уважайте ... уборщиц!»			
	1	Хищный знак в зодиаке				Город-курорт в Бельгии	Платок, прикрывший бикини	
Трехстишие, написанное самураем	Брюс Всемогущий вне экрана		Шарманщик из каморки		Изобретатель бумажных денег	Рукоятка шпаги		
Сыщик со страниц Сименона							Северная обувь (ед.ч.)	Восточная цитадель
«Немедленная работа»	Блюдо, идущее после супа		Приправа с остротой		2	Большегрузный прицеп		
Капитан из Моби Дика	Грубое, наглое поведение	Народ – сосед хантов						
Почта прямо с самолета		Его без огня не бывает		Цветок с лохматой «шапкой»	Джазовая дудка (разг.)	Труба для слива отходов в реку		
Праздник со вкусом меда								
Авто с головой барана		Правда о вечном						
Чем склеил крылья Дедал?								
Блеск гладкой шерсти		Возлюбленный Венеры и цветок						



КУПЛЮ

КУПЛЮ ДОРОГО рога, золото, иконы, кресты, колокола, самовары, мебель, статуэтки, часы, патефоны, лампы, серебро и т. д. Выезд на дом и оценка бесплатно.
Тел.: 8-952-483-86-86.

**ПРОДАЁМ КУР-НЕСУШЕК ОТ 100 ДНЕЙ.
БЕСПЛАТНАЯ ДОСТАВКА – ОТ 5 ШТ.
ТЕЛ.: 8-958-100-27-48
САЙТ: NESUSHKI.RU**



Телефон отдела рекламы:
21-551

АО «РУСАЛ Бокситогорск» продаёт:

Односпальные кровати, матрасы, подушки, одеяла по сниженным ценам.

Пластиковые ёмкости/канистры (20, 40, 50 л); кирпич шамотный новый и б/у; поддоны однонастильные б/у; деревянную тару б/у (решётки-стяжки, рамки ГР); сита в ассортименте.

Запорную арматуру в ассортименте (краны, сантехнические вентили; уголки, муфты, тройники); сетки рифлёные/тканые; кабель МКШ 10х0,35; канат стальной d=28 мм; кабель-каналы мет.; автозапчасти в ассортименте (фильтры воздушные АУДИ, подфарники КАМАЗ/УАЗ, поршневые кольца Москвич, пружины оттяжные ЗИЛ, клапана ЗИЛ, накладки тормозные ЗИЛ); рукав гофрированный и многое другое.

В нашем магазине имеется уникальная возможность приобрести деревянные отходы на дрова (в том числе лом. поддоны) по низкой цене – 10 руб. за тонну, погрузка в транспорт покупателя силами и за счёт продавца.

В группе магазина неликвидов РУСАЛ ВКонтакте: vk.com/club205250511 можно посмотреть фотографии и актуальные цены.

Контактные лица:
Юлия – тел.: **+7-981-246-92-69.**
Эл. почта: Yuliya.Kushneruk@rusal.com.

По вопросам реализации звонить по рабочим дням с 08:00 до 16:00, пятница – с 08:00 до 15:00







● Информация

Приём граждан

Руководитель Приёмной губернатора Ленинградской области в Бокситогорском районе Татьяна Александровна Сёмкина проводит приём граждан каждый вторник с 11:00 до 13:00 и четверг с 14:00 до 16:00 в кабинете № 6 здания администрации района.

Контактный телефон: **8 (81366) 21-281**.

Руководитель приёмной

Редакция газеты «Новый путь»

предлагает услуги ксерокопирования и распечатки с электронных носителей

Ксерокопирование

А4 ……..…….. 15 руб.
А4 (двойной прогон) …….20 руб.

Распечатка с электронных носителей

А4 (1 стр. – до 50 стр.).....15 руб.
А4 (свыше 50 стр.)…….....10 руб.
А3 (1 стр.) ……..... 25 руб.

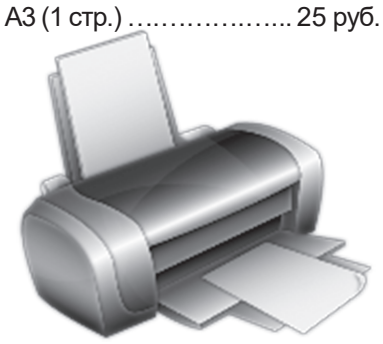

Бесплатная юридическая помощь – рядом

Не каждый правовой вопрос требует обращения в суд. Иногда достаточно своевременной консультации юриста, чтобы избежать ошибок, правильно оформить документы или отстоять свои права. Именно такую помощь жителям Бокситогорского района оказывает Государственное юридическое бюро Ленинградской области.

Бесплатные консультации могут получить граждане, которым такая поддержка положена по закону. Среди них — люди, оказавшиеся в трудной жизненной ситуации, граждане с невысоким доходом, инвалиды, многодетные семьи, беременные женщины, жители старше 70 лет, граждане предпенсионного возраста, участники специальной военной операции и члены их семей, а также другие льготные категории.

Специалисты Госюрбюро консультируют по вопросам жилищного, семейного, трудового, наследственного и пенсионного законодательства, помогают составить заявления, жалобы и другие документы правового характера. В случаях, предусмотренных законом, юристы также представляют интересы граждан в судах и государственных органах.

В Бокситогорске приём ведётся по адресу: **ул. Красных Следопытов, д. 4а.**

Записаться на консультацию можно по телефону: **+7-911-255-43-65.**

Если вы не знаете, как поступить в сложной правовой ситуации, не откладывайте обращение за консультацией. Своевременная юридическая помощь нередко позволяет решить проблему быстрее и избежать длительных разбирательств.



Еженедельная газета Бокситогорского муниципального района Ленинградской области, издаётся с 11 февраля 1953 года.
Главный редактор: А.Б. Платова

Адрес редакции и издателя: 187650, Ленинградская область, г. Бокситогорск, ул. Социалистическая, д. 9. Телефоны: 21-551, 21-363.

Подписной индекс – ПО 014.
Подписка на газету производится во всех почтовых отделениях района, в редакции газеты.
Цена в розницу – свободная

УЧРЕДИТЕЛИ: администрация Бокситогорского муниципального района Ленинградской области, Комитет по печати Ленинградской области

Газета зарегистрирована Управлением Федеральной службы по надзору в сфере связи, информационных технологий и массовых коммуникаций по Северо-Западному федеральному округу. Свидетельство ПИ N ТУ 78 – 02035 от 6.10.2017 г.

Редакция знакомится с письмами читателей, не вступая в переписку. Ответственность за достоверность фактов, изложенных в материалах газеты, несут авторы, за содержание рекламы – рекламодатели. Все товары и услуги, рекламируемые в издании, подлежат обязательной сертификации. Официальные документы публикуются в соответствии с оригиналом

Газета отпечатана в ООО «Типография «Премьер» 160000, г. Вологда, ул. Лермонтова, д. 19, оф. 38.
Тираж 2 000 экз.
Номер заказа 1891.
Подписано в печать 4.08.2026 г.
Дата выхода в свет 6.08.2026 г.