НОВЫЙ ПУТЬ

ЕЖЕНЕДЕЛЬНАЯ ГАЗЕТА

Бокситогорского муниципального района Ленинградской области

ИЗДАЕТСЯ С 11 ФЕВРАЛЯ 1953 ГОДА

23 ИЮЛЯ 2026 года

ЧЕТВЕРГ
№ 28 (10273)

16+

ЭЛЕКТРОННАЯ ПОЧТА: nowput@mail.ru

САЙТ: n-put.ru

ПРАЗДНИК ГОРОДА МЕТАЛЛУРГОВ



В минувшие выходные в Бокситогорске состоялись особенно значимые события – День города и День металлурга, объединяющие жителей и работников металлургической отрасли. В канун праздника на большой сцене Центра культуры прошёл торжественный вечер.

Праздничная программа открылась выступлениями главы администрации Бокситогорского муниципального района Сергея Мухина, депутата Государственной Думы РФ Сергея Петрова, депутата Законодательного собрания Ленинградской области Николая Пустотина, директора по персоналу Акционерного общества «Русал Бокситогорск» Александра Брюхова, Уполномоченной по правам ребёнка Ленинградской области Татьяны Толстовой, которые отметили важность этих праздников и выразили благодарность всем, кто вносит вклад в развитие города.

Выступления творческих коллективов города подарили зрителям море положительных эмоций и отличное настроение.

Подробнее о событии читайте на 2 стр.



28 (10273) 23.07.2026 г.

Новый путь

НОВОСТИ КОРОТКО

ЖИТЕЛИ БОКСИТОГОРСКА ОТМЕЧЕНЫ НАГРАДАМИ

В преддверии Дня города жители были отмечены за активную работу и серьёзный вклад в развитие Бокситогорска.



Благодарственное письмо депутата Государственной Думы Российской Федерации Сергея Валериевича Петрова вручено:

– за плодотворную работу по благоустройству родного города – Марине Малосай, директору МАУ «Благоустройство»;

– за большой личный вклад в систему здравоохранения Бокситогорска – Александру Васильеву, заместителю главного врача Бокситогорской межрайонной больницы;

– за укрепление духа участников специальной военной операции – Ирине Овчинниковой, директору Бокситогорского центра дополнительного образования.

Уполномоченный по правам ребёнка Ленинградской области Татьяна Толстова вручила диплом и подарок многодетной семье Ивановских.

ПРИЗНАТЕЛЬНОСТЬ САМЫМ АКТИВНЫМ

За годы празднования Дня города сложилось много замечательных традиций. Одна из таких – вручение награды в номинации «Признательность».



Глава Бокситогорского городского поселения Ирина Титова и глава администрации Бокситогорского района Сергей Мухин выразили признательность организациям, внёсшим в 2026 году значительный вклад в развитие города:

– коллективу ОМВД Российской Федерации по Бокситогорскому району;

– индивидуальным предпринимателям Константину Тосину и Константину Афанасьеву;

– детской театральной студии «Лица» МБОУ ДО «Бокситогорская детская школа искусств».

Почётная грамота совета депутатов Бокситогорского городского поселения вручена Смирнову Ивану, руководителю детской театральной студии «Лица».

О ГОРОДЕ С ЛЮБОВЬЮ

17 июля детская библиотека пригласила ребят из городских лагерей на мероприятие «О нашем городе с любовью…».



История образования Бокситогорска, памятные и исторические места, люди, прославившие город – обо всём этом узнали на встрече ребята. Рассказ библиотекаря сопровождался наглядным материалом.

Затем дети приняли активное участие в краеведческой игре «Это всё ты знаешь с детства, это всё твой край родной». Для участников были подготовлены различные задания: «Кто больше?», «Стопкадр», «Узнай и назови».

После того, как ребята вспомнили страницы истории, пришло время поразмышлять о будущем. Каждый высказал своё пожелание городу: процветания, красоты и чистоты, спокойствия и порядка, добрых и заботливых горожан, долголетия, развития, роста, хорошей погоды. И если этим пожеланиям суждено сбыться, то вековой юбилей город встретит с ещё большим числом своих граждан.

По завершении встречи юные жители нарисовали любимый Бокситогорск. Они изобразили город таким, каким хотят его видеть – красивым, ярким и процветающим.

ВЕЧЕР ПОЭЗИИ

В Литературном кафе Бокситогорской центральной библиотеки им. Виктора Кунташева в День города собрались любители поэзии, чтобы отдать дань уважения таланту и душевной щедрости замечательного поэта, нашего земляка Александра Шарова.



В прошлом году в Москве увидела свет новая книга стихов Александра Шарова «Пятое время года» — и мы по праву считаем её появление ярким, значимым событием не только в творческой жизни автора, но и в культурной летописи нашего города. Проникновенно и тонко стихи Александра прозвучали в исполнении Галины Кочетковой.

На «Открытом микрофоне» выступили поэты города. Свои стихи прочитали Андрей Севастьянов, Евгений Манцев и Матвей Евстифеев. Автор-исполнитель Олег Васильков исполнил две песни на стихи Виктора Кунташева.

На вечере состоялось награждение победителей викторины «Из истории библиотеки». Ими стали Марина Яковлева-Маилян, Людмила Рысцова, Анна Афанасьева, Галина Кочеткова, Галина Максимова. Победители получили памятные подарки.

ОТЧЕСТВОВАНИЯ МЕТАЛЛУРГОВ К СПОРТИВНЫМ ПОБЕДАМ

18 июля на территории Бокситогорского спортивного комплекса состоялось открытие спортивного праздника, посвящённого Дню города и Дню металлурга.



Со словами поздравления к гостям мероприятия обратились глава Бокситогорского городского поселения Ирина Титова и управляющий директор АО «РУСАЛ Бокситогорск» Анатолий Голованов.

В торжественной обстановке были вручены знаки Всероссийского физкультурно-спортивного комплекса «Готов к труду и обороне» (ГТО).

Спортивные состязания начались ещё до официального старта – на футбольном поле уже прошли соревнования по мини-футболу среди детских команд и команд ветеранов и турнир по теннису.

Также в программу праздника вошли:

- мастер-класс по плейстику;
- турнир по шахматам;
- турнир по волейболу;
- гиревой спорт;
- соревнования по настольному теннису;
- соревнования по дартсу;
- весёлые старты.

Все желающие смогли проявить себя в соревнованиях или поддержать участников.

СЕМЕЙНЫЙ ПРАЗДНИК

День города у Купольной сцены в субботу стал по-настоящему территорией детства. И самым маленьким, и тем, что постарше, были предоставлены разнообразные развлечения. Для гостей праздника работали захватывающие мастер-классы от творческих коллективов Центра культуры Бокситогорского района.



На игровой программе было всё: танцы, игры, смех и море веселья! Вместе с Ёжиком, Белочкой, Василисой Премудрой и Гномой ребята сочиняли самую добрую, искреннюю и удивительную сказку. Но если обычные сказки заканчиваются, то наша – бесконечна! Сразу после программы на сцену вышли артисты эстрадно-циркового шоу Дарьи Шандаевской «Куклы Королевского чердака» (Московский театр «МирЛиц», режиссёр Максим Дорофеев). Гибкость, виртуозные трюки и фантастические куклы – зрители были в восторге!

Другие площадки у Фонтанки привлекали жаждущих покачаться, порисовать, раскрасить лицо или ногти, поесть сахарной ваты.

28 (10273) 23.07.2026 г.

Новый путь

Ветеранское подворье-2026

ПОДВЕДЕНЫ ИТОГИ ГОРОДСКОГО ЭТАПА ЕЖЕГОДНОГО КОНКУРСА ТВОРЧЕСТВА И ПОДСОБНЫХ ХОЗЯЙСТВ

Награды победителям вручили глава Бокситогорского городского поселения **Ирина Титова** и председатель общественной организации ветеранов (пенсионеров) Бокситогорского района **Олег Балбеков**.

Лучший цветовод

Победителем в номинации «Лучший цветовод» стала Людмила Антипенко.

Хотите попасть в цветочный рай? Тогда вам надо на участок, где вас радушно встретит Людмила Васильевна Антипенко. Глаз радуют разноцветные клумбы с изысканными композициями, созданные с большим вкусом и фантазией. Настоящая гордость хозяйки – розы, их более трёхсот сортов. Над ними возвышаются дельфиниумы, привлекают внимание разноцветные тысячелистники, гортензии. Каждый цветок, каждая клумба отражает не только мастерство, но и душу хозяйки. Людмила благодарит за помощь невестку Наташу и сына Эдуарда.

Лучшее ветеранское подворье

В номинации «Лучшее ветеранское подворье» победила семья Татьяны и Михаила Гусаровых.

Участок грамотно устроен. Перед домом в центральной части – зона отдыха и цветущий палисадник, также имеется мангальная зона со скамейками. В зоне отдыха расставлены фигуры из дерева, которые также смастерил сам Михаил Федорович. Отдельно выделена зона огорода с теплицами, а в дальнем углу прекрасного подворья в уюте и чистоте содержатся куры-бройлеры и куры-несушки, которые важно вышагивают на прогулке.

Растут разнообразные кусты и деревья, малина удивляет налитыми крупными ягодами.

Территория огорода ухожена, в теплицах начали созревать помидоры и гиганты перцы, огурцы висят гроздьями. Выращенного урожая хватает не только семье, но и соседям.

Татьяна Николаевна с дочерью занимается дизайном участка, а Михаил Федорович воплощает задумки своих любимых женщин.

Декоративно-прикладное творчество

Лучшим в номинации «Декоративно-прикладное творчество» стал Анатолий Егоров.

При входе на его садовый участок расположен очень красивый навес для автомобиля, который сделан руками Анатолия Викторовича. Далее – зона отдыха, на которой установлены качели, также построенные нашим конкурсантом, а рядом растёт куст розы. Данная зона создаёт ощущение тепла и уюта, служит местом для вдохновения.

В бане из природных материалов сделано панно из можжевельника – там можно расслабиться после работы. На участке расположена мастерская, где все гайки и ключи находятся на своих местах, даже соседи знают, где у Анатолия Викторовича инструменты.

Все грядки на участке облагорожены, очень интересно выложены брусчаткой дорожки. По строениям стелется виноград. На участке также есть деревянные скамейки и стол, которые смастерил хозяин.

Лучшая птичница

В номинации «Лучшая птичница» победила Тамара Васильевна Куклина. Она смогла так расположить на участке в 6 соток своих питомцев, что они не мешают ребятишкам на детской площадке. У хозяйки не только куры, но и горделивые говорливые индюки. Есть такая пословица – «В тесноте, да не в обиде». Это про этот участок. Ведь здесь и клумбы с цветами, и грядки с овощами, и кустарники ягодные, и, конечно, яблони. Утеплённый дом, в котором живут даже зимой.

Лучший овощевод

Победитель в номинации «Лучший овощевод» – Феодосия Николаевна Медведенко.

На её участке радует взгляд разнообразие овощей. В теплицах – обилие томатов и подрастающих огурчиков. Дружными рядами стоит лук-порей, поражая своими размерами и зеленью. В парнике подрастают баклажаны, на грядках пышно растут морковь, свёкла, капуста, набирают силу кабачки, кукуруза и, конечно, картофель разных сортов. Греют душу и поражают своими красками петунии. На участке есть различные кустарники, всё ухожено – наверное, растения отвечают хозяйке за трудолюбие высоким урожаем.

Лучший пчеловод

В номинации «Лучший пчеловод» победила Людмила Боборева. На участке Людмилы Николаевны много ульев. Сколько же вложено труда и сил, чтобы содержать в порядке пчелиные домики. Сколько любви и бережного отношения к пчёлам, понимания особенностей жизненного цикла пчелиных семей, умения по звуку в улье определять состояние пчёл, их настроение. А работа в жару в защитной экипировке – всё это говорит о профессионализме. Труженицы-пчёлы отвечают взаимностью, отдавая ароматный мёд, воск, прополис и другие продукты пчеловодства.

Самый благоустроенный участок

В номинации «Самый благоустроенный участок» лучшей стала Татьяна Мартюшова.

Комиссия оценила ухоженный и аккуратный вид участка. Хозяйка старается сделать свой сад красивым и образцовым. У неё чётко обозначены зоны отдыха и работы. Фонтан и колодец, детская игровая зона, грядки с овощами, садовые деревья и ягодные кусты, множество цветов на клумбах, поделки и многое другое заставляют любоваться увиденным. Даже плитку на своём участке Татьяна Александровна выложила сама. Можно только восхищаться желанием и умением сделать пространство сада таким запоминающимся.

Преемственность поколений

Победитель в номинации «Преемственность поколений» – Валентина Тимофеева. И это очень символично. В большой дружной семье Валентины Александровны и Виктора Александровича Тимофеевых, у которых две дочки и сын, все любят трудиться на земле, а также умеют работать руками. Комиссия оценила участок – благоустроенный, ухоженный, много цветов, овощей и поделок. Родителям помогают дети и восемь внуков. Всё началось с детской грядки, а теперь три поколения работают вместе, создавая красоту и уют 47

Наталья Солнцева
Фото автора



Татьяна и Михаил Гусаровы на своём участке



Тамара Куклина



Татьяна Мартюшова



Феодосия Медведенко



Валентина Тимофеева



Анатолий Егоров и члены комиссии



Людмила Антипенко



Людмила Боборева

28 (10273) 23.07.2026 г.

Новый путь



РУБРИКА ВЫХОДИТ ПРИ ПОДДЕРЖКЕ КОМИТЕТА ПО ПЕЧАТИ ЛЕНИНГРАДСКОЙ ОБЛАСТИ

ЦЕНИТЬ ЖИЗНЬ

ИНТЕРВЬЮ ИЗ ЦИКЛА: «ВЗГЛЯД НА СОБЫТИЯ ПРОШЛОГО ЧЕРЕЗ ПРИЗМУ ЖИЗНИ ЗЕМЛЯКА». ЛИЧНЫЕ ВОСПОМИНАНИЯ АЛЕКСАНДРА СМИРНОВА О

Июль 2001 года. Утреннее совещание в Пикалёвском отделении милиции, вопрос командования: «Кто готов в Чечню?» – и утвердительный кивок молодого сотрудника – оперуполномоченного уголовного розыска Александра Смирнова. За этим решением стояла не только служебная необходимость, но и личная драма – желание начать жизнь с чистого листа. Сам он не любит слово «герой»: говорит, просто делал работу там, где за ошибку платят жизнью. Спустя два десятилетия ветеран контртеррористической операции признаётся: война стала для него точкой отсчёта, а сегодня его главное желание – чтобы молодёжь никогда не узнала, что такое настоящая война.

Наша встреча – тихая беседа о прошлом для того, чтобы напомнить новым поколениям: невозможно идти вперёд без учёта приобретённого опыта. Наш разговор – не о политике, а о людях, которые скрепляют страну усвоенными уроками и памятью о том, что жизнь и свобода – главные ценности.



2001 год. Несколько дней назад лейтенант Смирнов вернулся из первой своей командировки в Чечню

– Как ты узнал о том, что предстоит командировка в Северо-Кавказский регион?

– Это был обычный день. Я тогда служил в Пикалёвском отделении милиции. На утреннем оперативном совещании нам объявили, что пришла телефонограмма. Суть документа – необходимо выявить желающих отправиться на три месяца в командировку в Чечню. Я одним из первых ответил на поставленный вопрос: «Я хочу». Коллеги отреагировали по-разному. Нас было двое добровольцев. На нас смотрели, как на не совсем нормальных. Все знали, что зона контртеррористической операции безопасностью не отличается. Поэтому ехать туда добровольно решались немногие.

– Сотрудники правоохранительных органов на протяжении всей Чеченской войны, первой и второй кампании, лучше многих знали о том, что происходит на Северном Кавказе. Знали не по телевизионным репортажам и бытовым разговорам. Посвящённым оперативная обстановка была известна. Наверняка ты знал, чем грозит такая поездка. Почему согласился, несмотря на реально существующую угрозу жизни?

– В тот период я переживал личную драму – тяжёлый разрыв, в связи с чем мне пришлось испытать серьёзные психологические трудности. Мне бы в тот момент обратиться к психологу. Это сегодня, уже с высоты прожитых лет и приобретённого опыта, я понимаю, что рисковать жизнью в условиях внутреннего конфликта – плохая идея. А тогда было желание начать жизнь с чистого листа, вычеркнуть из памяти тяжёлые воспоминания. В то время война была для меня понятием несколько романтичным. Я не оценивал ситуацию объективно, а смотрел на неё сквозь призму личных проблем. Мыслил, можно сказать, примитивно – сменю обстановку, забуду плохое и продолжу службу на родине, имея за плечами новый опыт. Я осознавал, что милиция – это не регулярные части, поэтому предполагал, что открытых боевых действий вести не придётся. Как же я ошибался тогда. Но всё сложилось так, как сложилось.



Ханкала, 2001 год. Дорога домой

Пребывая в иллюзиях о мнимой безопасности предстоящей службы, я убыл к месту её прохождения в Чечню в составе сводного отряда милиции, где были собраны сотрудники районных отделов со всей Ленинградской области.

Сейчас вспоминаю первую свою командировку. Когда мы прибыли на блокпост, начали знакомиться, узнавать друг друга. Меня тогда интересовали причины, по которым коллеги отправились в эту командировку. И на мой вопрос: «Почему ты здесь?» – ответы были однотипными – девяносто процентов опрошенных говорили о проблемах в семье или на работе. За деньгами ехали единицы. Большинству, как и мне, требовалась перезагрузка. Мы просто хотели начать жизнь заново. И выбрали для этого совсем небезопасный, как впоследствии оказалось, способ.

– Какие задачи ставило перед вами командование?

– Перед отправкой нам сообщили, что наша задача – охрана общественного порядка. Наш сводный отряд дислоцировался в селе Старые Атаги. Это глубинка Чечни. Населённый пункт был стратегически важным объектом при входе в Аргунское ущелье. Тогда, в 2001 году, здесь велись активные боевые действия. Наш отряд, состоявший из пятидесяти сотрудников милиции, должен был обеспечивать безопасность мирных жителей, принимать участие в оперативно-розыскных мероприятиях и зачистках местности от отдельных боевиков и бандформирований.

Нас разместили на окраине села. Высокий забор. Одиноко стоящее здание, которое когда-то, видимо, было административным. Никаких условий для жизни. Обустраивали помещения сами для себя. Решение бытовых задач, которые стояли так же остро, как и служебные, отвлекало от тяжёлых дум и ежедневной рутины.

Откровенно говоря, нас мало задействовали в активной работе. И лишь когда проводились масштабные мероприятия, мы с военными выступали единым фронтом.

– Ты прибыл в регион, который совершенно не похож по менталитету, уровню жизни, ценностям на тот, где ты вырос и жил. Увидев своими глазами реальную ситуацию на месте, что почувствовал?

– Мало что отличалось от того, что я видел по телевизору, находясь дома. Та же жара, если говорить о погодных условиях. Та же опасность. Мы понимали, что Вторая чеченская кампания – это партизанская война. Днём тебя благодарят и пожимают руку, а ночью стреляют в спину. Мы не знали, откуда прилетит в следующий момент, не могли доверять никому, кроме своих товарищей, которые стали близкими за короткое время. Но мы были молоды. В нас был силён дух авантюризма. Условия, в которых приходилось нести службу, были опасными. Но нам было интересно испытать себя. И, как свойственно молодости, интерес и опасность не пугают, а лишь подстёгивают к действиям.

– Ты живёшь, работаешь, улыбаешься этому миру. А тогда мечтал начать жизнь с чистого листа. Понимаю, что воспоминания о том времени тяжелы. Но всё же, если возможно, поделись, какое событие позволяет тебе сказать – в тот момент моя жизнь разделилась на до и после?

– Я приехал туда со своими сердечными проблемами, а служба помогала немного отвлечься от них. Мы выполняли поставленные перед подразделением задачи. Большую часть времени несли службу на блокпосту, но случалось участвовать в зачистках. Эти выходы очень быстро открывали глаза на происходящее вокруг, помогали оценивать ситуацию, в том числе и личную, с точки зрения уже повзрослевшего человека. А за две недели до окончания срока нашей командировки произошло событие, которое перевернуло мою жизнь. В ночь на 16 октября 2001 года на наш блокпост было совершено нападение. Группа боевиков открыла огонь по расположению нашего отряда. Ребята, кто стоял на посту, приняли огонь на себя, обеспечив нам небольшой запас времени для того, чтобы вооружиться и занять огневые позиции. Та ночь была долгой и страшной. Выстрелы, крики, неразбериха. Тёмные кавказские ночи вносят свои коррективы. Маскировка в условиях боевых действий не позволяла ис-

28 (10273) 23.07.2026 г.

Новый путь

И СВОБОДУ

КОМАНДИРОВКЕ В СЕВЕРО-КАВКАЗСКИЙ РЕГИОН ВО ВРЕМЯ ВТОРОЙ ЧЕЧЕНСКОЙ КАМПАНИИ

пользовать уличное освещение. Мы отстреливались. Просто стреляли в ночную тьму. Первый погибший был в эту ночь. От гранатомёта.

Руководство решило перевести отряд в расположение воинской части неподалёку от нас. При эвакуации машина с сотрудниками подорвалась на фугасе. Ещё один погибший и несколько раненых.

Итог этого боя – два погибших и пятеро раненых.

В ту ночь я увидел реальное лицо войны – не романтизированное, а живое и оскаленное. Война – это кровь, грязь и боль. Это, однозначно, не способ заработка и начала новой жизни. Скорее, быстрый путь к её окончанию.

Для меня этот бой прошёл без последствий. Я не был ранен. Но в голове, как по щелчку, всё переключилось. Пришло осознание того, что главные ценности, за которые стоит бороться – это жизнь и свобода.

– И после всего пережитого надо было возвращаться домой, в мирную жизнь. Сложно было осознать, что в спину не выстрелят, а тишина – это не предвестник опасности?

– Адаптация к мирной жизни проходила с помощью врачей и психологов. После возвращения в Санкт-Петербург нас обследовали, в том числе и с психологической точки зрения. Мы проходили тесты, а специалисты старались скорректировать наиболее важные, но деформированные в ходе боевых действий, аспекты психики. Но, несмотря на всю оказанную медицинскую помощь, домой я вернулся с непониманием происходящего здесь. После потери товарищей в голове роились мысли: «Как так? Мы там «горим», а вы тут на дискотеки ходите!» Сложно было осознать, что мир и война - это две стороны одной медали, которые кардинально отличаются друг от друга. Сложно было понять и то, что люди гибнут на войне именно за то, чтобы мирные жители могли улыбаться солнцу и радоваться каждому новому дню, проведённому в безопасности.

Тогда я понял, что служба в правоохранительных органах перестала удовлетворять мои потребности в самореализации. Уволился. Искал себя. Но всё же пришло успокоение. И пришло понимание – надо возвращаться на службу. Моё место именно там.

В 2004 году я отправился во вторую командировку в Чечню. Добровольно. Уже забылись и затянулись старые и новые раны. Теперь я оценивал ситуацию уже реально, утратив «розовые очки» в бою, произошедшем октябрьской ночью 2001 года в Старых Атагах.

– Куда закинула жизнь во время второй командировки в Северо-Кавказский регион?

– Если первая командировка проходила в глубинке Чеченской Республики, то вторая – в её столице. Наш отряд дислоцировался в самом центре Грозного в Комплексе правительственных зданий. Если провести аналогию с Москвой, можно сказать, мы располагались в Кремле. Если в первый раз наш отряд состоял из простых милиционеров, то в этот раз личный состав был усилен сотрудниками ОМОНа.

В наши задачи входила охрана въезда в «сердце» Республики. Здесь располагались самые значимые политические объекты региона – Правительство, резиденция Президента. Эта командировка была спокойнее, чем предыдущая. Да, иногда стреляли. Местные жители проводили акции протеста. В этот период, 9 мая 2004 года, было совершено покушение на первого Президента Чеченской Республики Ахмата Кадырова, завершившееся его гибелью. Основные оперативно-розыскные мероприятия осуществлялись силами местного ОМОНа. Мы выступали в роли наблюдателей и, при необходимости, не допускали эскалации конфликта на охраняемой территории.

В отличие от первого опыта участия в контртеррористической операции, теперь я смотрел на происходящее с холодной головой, оценивал обстановку на местности с учётом полученных ранее знаний. И второй выезд прошёл спокойно для меня и в целом для подразделения. За шесть месяцев, проведённых в Грозном, мы увидели всю неприглядную правду, уже научившись анализировать то, что говорят, и сопоставлять с происходящим. Это, наверное, и помогло мне в дальнейшем сформировать траекторию жизненного пути и профессионального развития.

– Ты смотрел на местных жителей, по прошлому опыту понимая, что выстрел может прозвучать совершенно неожиданно. Не было страха, негатива по отношению к местному населению?

– Всякие ситуации бывали. Но в этот раз, стоя на посту по графику «сутки через сутки», я уже научился «читать» людей, понимать их намерения. Могу сказать точно – подавляющее большинство местных были настроены к нам благожелательно, старались помогать и в чём-то улучшить наши бытовые условия. Они не обостряли конфликты, не повышали градус накала в случае спорных ситуаций. В целом, у нас была одна цель – вернуться к мирной жизни.

– Чему научил тебя этот опыт?

– Ценить жизнь, ценить свободу. Это сто процентов. Научился не доверять всему, что говорят. Понял для себя, что верить можно только тому, что увидел своими глазами.

Ценность жизни – это всё же главное. Во второй командировке у нас не было потерь, но было много общения между собой. Это позволило узнать людей, научило понимать каждого, принимать их вместе со всеми особенностями характера и взглядами на мир. Осознание ценности каждого пришло именно тогда. И остаётся со мной по сей день.

– Служба в правоохранительных органах завершилась. Какой жизненный путь ты выбрал для себя в дальнейшем?

– Долго искал себя. Пробовал силы в разных профессиях, но нашёл себя в творчестве. Работаю телеоператором на местном телеканале «Диалог». Творчество открывает границы. Свою боль или радость я могу перенести в музыку, графику или видео. Это очень помогает мне в жизни.

– Как бы мы ни хотели, чтобы последующие поколения никогда не увидели ужасов войны, которые пришлось увидеть нам, история всё же циклична. То в одном, то в другом уголке мира вспыхивают вооружённые конфликты. Сегодня наши ребята принимают участие в специальной военной операции. Что бы ты сказал тем, кто стоит перед выбором – отправиться защищать интересы родины или остаться дома?

– Думаю, что чужие советы слушают единицы. Если бы мне в тот момент сказали: «Саша, не надо», – я бы не послушал. Мне необходимо было убедиться во всём самому. У меня не осталось никаких иллюзий: я увидел изнанку боевых действий во всей её неприглядной жестокости. Мирная жизнь – она лучше и интереснее. Поэтому мне хочется, чтобы каждый, кто принимает решение сегодня, сделал выбор холодной головой, оценив все возможные риски.



Александр Смирнов: «Обычно я остаюсь за кадром, а сегодня беседую с вами»

Александр Смирнов родился и вырос в городе Пикалёво. Учился здесь в школе и получал профессию в местном профессионально-техническом училище. Службу в армии проходил в Германии. С задором он смотрел на мир вокруг, стремился помогать людям, сделать жизнь окружающих спокойнее и безопаснее. Здоровый альтруизм привёл его на службу в правоохранительные органы после получения первого трудового опыта на глиноземном заводе. А жизненные испытания привели на войну. Он помнит каждый день, проведённый там, в Чечне. Не забывает погибших товарищей. Строит жизнь с учётом усвоенных уроков. Опыт, строгий учитель, показал – нет ничего важнее жизни. И сегодня Александр дарит этому миру прекрасные музыкальные произведения и правдивые телевизионные репортажи, знакомит своих земляков с событиями, происходящими в Бокситогорском районе, и показывает, что жизнь ценна и прекрасна в каждом её проявлении. Просто надо научиться смотреть на неё с правильного ракурса.

Ирина Никитина
Фото из архива Александра Смирнова

Наградной лист Александра Геннадьевича Смирнова

За выполнение задач на территории Северо-Кавказского региона и службу в правоохранительных органах Александр Смирнов награждён государственными, ведомственными и общественными наградами:

1. Медаль «За отличие в охране общественного порядка».
2. Медаль «За отличие в службе».
3. Медаль «За отличную службу».
4. Нагрудный знак «За службу на Кавказе».
5. Знак «За отличие в службе» ВВ МВД России.
6. Нагрудный знак «За верность долгу» МВД РФ.
7. Общественный наградной крест участников боевых действий («Участник боевых действий»).

28 (10273) 23.07.2026 г.

Новый путь

БЕЗОПАСНОСТЬ ДЕТЕЙ

ОСТОРОЖНО – ОТКРЫТОЕ ОКНО!

ПАДЕНИЕ ИЗ ОКОН ЯВЛЯЕТСЯ ОДНОЙ ИЗ ОСНОВНЫХ ПРИЧИН ДЕТСКОГО ТРАВМАТИЗМА И СМЕРТНОСТИ

С наступлением тёплого времени года, когда в квартире часто проветривается, родители должны быть особенно бдительны, следить, чтобы дети не подходили к открытым окнам. Ни в коем случае нельзя оставлять малыша на подоконнике.

Новый сезон открытых окон уже принёс свою печальную статистику. Так, 06.06.2026 из-за отсутствия родителей по месту жительства выпала из окна 10 этажа жилого дома несовершеннолетняя Х., 2022 г. р., 08.06.2026 в Красногвардейском районе Санкт-Петербурга по недосмотру матери выпал из окна, расположенного на 2 этаже жилого дома, малолетний житель Х., 2022 г. р. Данных происшествий можно было избежать, если бы родители находились рядом с детьми и контролировали их поведение, использовали москитные сетки с соответствующей защитой окна (ограничитель, фиксатор).

Статьёй 125 Уголовного кодекса РФ предусмотрена ответственность за заведомое оставление без помощи лица, находящегося в опасном для жизни или здоровья состоянии и лишённого возможности принять меры к самосохранению по малолетству, старости, болезни или вследствие своей беспомощности, в случаях, если виновный имел возможность оказать помощь этому лицу и был обязан проявить о нём заботу либо сам поставил его в опасное для жизни и здоровья состояние.

Уважаемые родители!

1. Не оставляйте ребёнка без присмотра в комнате с открытым окном. Достаточно отвлечься на секунду, и она станет последним мгновением в жизни малыша или искалечит его.

2. Москитная сетка не может удержать даже годовалого малыша, а ребёнок, видя препятствие, смело на него опирается. Не используйте москитные сетки без соответствующей защиты окна (ограничители, фиксаторы), стоимость которой несоизмерима с ценой жизни наших детей.

3. Отодвиньте от окон всю мебель, чтобы ребёнок не мог забраться на подоконник.

ОТДЫХ НА ВОДЕ

НАПОМИНАЕМ ДЕТЯМ И РОДИТЕЛЯМ ПРАВИЛА ПОВЕДЕНИЯ НА ВОДОЁМАХ

С установлением летней тёплой погоды на территории Санкт-Петербурга и Ленинградской области участились несчастные случаи с несовершеннолетними: утопления, падения с высоты. Причина происшествий зачастую связана с увеличением времени, бесконтрольно проводимого детьми и подростками на улице, дачных участках, а также с отсутствием досуговой занятости.

Самый полезный отдых летом – это отдых на воде. Купаясь, катаясь на лодке, катамаране, мы укрепляем организм, развиваем ловкость и выносливость. Вода не страшна тем, кто умеет хорошо плавать. Это первое условие безопасности на воде. Однако и умеющий плавать должен быть дисциплинированным, постоянно проявлять осторожность и соблюдать правила поведения на воде, нарушение которых ведёт к несчастным случаям и гибели людей.

Главное правило – избегать купания в незнакомых местах, специально не оборудованных для этой цели!

ПРИ КУПАНИИ СТРОГО ЗАПРЕЩАЕТСЯ:

- заплывать за границы зоны купания;
- подплывать к движущимся судам, лодкам, катерам и др.;
- нырять и долго находиться под водой;
- прыгать в воду в незнакомых местах, с причалов и других сооружений, не приспособленных для этих целей;
- долго находиться в холодной воде;
- проводить в воде игры, связанные с нырянием и захватом друг друга;
- плавать на досках, лежаках, брёвнах, надувных матрасах и камерах;
- подавать крики ложной тревоги;
- приводить с собой на пляж собак и других животных.

Помните, что причиной гибели пловцов часто бывает сковывающая движения судорога.

ПРИЧИНЫ СУДОРОГИ:

- Переохлаждение в воде.
- Переутомление мышц, вызванное длительной их работой без расслабления и беспрерывным плаванием одним стилем.
- Купание незакалённого человека в воде с низкой температурой.
- Предрасположенность к судорогам.

Во всех случаях рекомендуется поменять стиль плавания и по возможности выйти из воды.

Если нет условий для немедленного выхода из воды, необходимо действовать следующим образом:

- при ощущении стягивания пальцев руки надо быстро с силой сжать кисть руки в кулак, сделать резкое отбрасывающее движение рукой в наружную сторону и разжать кулак;
- при судороге икроножной мышцы необходимо, подогнувшись, двумя руками обхватить стопы пострадавшей ноги и с силой поджать ногу в колене спереди к себе;
- при судороге мышц бедра необходимо обхватить рукой ногу с наружной стороны, ниже голени (у лодыжки за подъём) и, согнув её в колене, подтянуть с силой назад к спине.

Помните! Осторожность и соблюдение правил при купании – залог безопасности на воде 47

Анжелика Андриенко

ПРАВИЛА ПОВЕДЕНИЯ В ЛЕСУ

ОТПРАВЛЯЯСЬ В ЛЕС, НЕОБХОДИМО СОБЛЮДАТЬ ПРАВИЛА, КОТОРЫЕ ОБЕСПЕЧАТ ВАШУ БЕЗОПАСНОСТЬ

В летний сезон люди стремятся пойти в лес на прогулку или за ягодами и грибами, однако такой поход таит в себе массу опасностей в первую очередь для пожилых граждан. Отправляясь в лесной массив, многие, даже опытные лесники не подозревают, что могут заблудиться. Увлёкшись лесной прогулкой, можно потерять счёт времени, знакомые ориентиры и заблудиться в лесу.

За истекший период 2026 года уже были зафиксированы подобные факты и практически все потерявшиеся были лицами пенсионного возраста. Благодаря оперативности и слаженности действий сотрудников полиции, спасательных служб и добровольцев жертв почти во всех случаях удалось избежать и вывести из лесной чащи потерявшихся.

Для того чтобы поход в лес остался в памяти как приятное времяпрепровождение за сбором грибов и ягод, рекомендуем предпринять **ряд простых мер**:

✓ Собираясь в лес, непременно предупредите родных, куда идёте и когда планируете вернуться.

✓ Обязательно берите с собой в лес мобильный телефон и переносное зарядное устройство к нему.

✓ Прежде чем отправиться за ягодами/грибами послушайте прогноз погоды. Если погодные условия неблагоприятны, отложите свой поход на другой день.

✓ Всегда имейте при себе хотя бы минимальный запас воды и питания.

✓ Берите с собой нож, спички в сухом коробке, часы и компас.

✓ Помните, что хронические заболевания могут обостриться в любой момент, поэтому медикаменты на такой прогулке тоже не помешают.

✓ Одевайтесь ярко, ведь в камуфляже вы становитесь неприметны на лесном фоне. Предпочтительнее будут рыжие, красные, желтые, белые куртки, можно наклеить светоотражающие полоски или рисунки. Одежда должна защищать как можно больше участков вашего тела от порезов, царапин и укусов насекомых.

Если вы всё же заблудились:

✓ Не паникуйте, остановитесь и подумайте – откуда пришли, не слышно ли криков, шума машин, лая собак.

Выйти к людям помогают различные звуки и ориентиры:

- работающий трактор (слышно за 3–4 километра),
- собачий лай (слышно за 2–3 километра),
- проходящий поезд (слышно за 10 километров),
- трубы на крышах (видно за 3 километра),
- заводские трубы (видно за 6 километров).

✓ Если есть возможность, немедленно свяжитесь со специалистами. Наберите с мобильного телефона **«112»** или **«101»** (единый номер пожарных и спасателей).

✓ Если вы знаете, что вас будут искать, обязательно оставайтесь на одном месте и разведите костёр – так спасателям легче будет сориентироваться.

Уважаемые жители района!

Просим вас серьёзно отнестись к указанным рекомендациям и провести беседы со своими пожилыми родственниками, по возможности не отпускать их одних в лес либо постоянно находиться с ними на связи в это время. Повышенная бдительность станет залогом безопасности вас и ваших близких 47

ДЕНЬ СЕМЬИ, ЛЮБВИ И ВЕРНОСТИ

8 июля в ОМВД России по Бокситогорскому району Ленинградской области прошло торжественное мероприятие, посвящённое Дню семьи, любви и верности.

Заместитель начальника ОМВД России – начальник полиции подполковник полиции Алексей Фёдорович Смелов поздравил семьи сотрудников ОМВД России, ветеранов органов внутренних дел, пожелал им здоровья, любви, достатка, тёплого семейного очага, подчеркнул важность взаимопонимания в семье. Поблагодарил близких сотрудников ОМВД России за понимание специфики работы! Семьям вручили подарки и цветы.

Наталья Прокопьева
Фото автора



Работники полиции с семьями

28 (10273) 23.07.2026 г.

Новый путь

Фоторепортаж

ОСТОРОЖНО! ВЫЗЫВАЕТ ПРИВЫКАНИЕ!

ВОСЬМОЙ СЕМЕЙНЫЙ ФЕСТИВАЛЬ «НАСЛЕДИЕ» СОБРАЛ НА БЕРЕГУ ШИДРОЗЕРА ПОЧТИ ДВЕ СОТНИ ДРУЗЕЙ

18 июля 2026 года. На лесной поляне посреди полуострова, врезающегося берегами в водную гладь Шидрозера, где вместо стен – сосны, а вместо потолка – небо, уже в восьмой раз разворачивается феерическое действо – Семейный фестиваль приключений «Наследие».

Событие это характеризуют по-разному, но сходятся в одном: время, проведённое здесь, в кругу людей, которые за два дня становятся одной большой и дружной семьёй, наполняет теплом, энергией и воспоминаниями на весь будущий год. И каждый участник сразу начинает ждать следующей встречи. Что так притягивает сюда жителей и гостей Бокситогорского района – мы увидели своими глазами и спешим поделиться.









Место для проведения Фестиваля выбрано не случайно. Организатор Олег Цветков вспоминает: именно здесь, на этой живописной поляне, в 1998 году впервые собралась большая команда детей. Они отстроили своими руками палаточный лагерь со всей инфраструктурой – для себя, для своих. В этом месте ребята взрослели, учились жить в гармонии с собой, с друзьями, с природой. Здесь они поняли: семья – это не только кровные узы, это люди, близкие по духу. Эту философию Олег Владимирович бережно передаёт своим соратникам. И с ней они шагают по жизни, собираясь год за годом, чтобы новый фестиваль становился интереснее, увлекательнее и собирал у главного костра всё больше людей.

Активное участие в развитии Фестиваля и поддержке участников принимает глава администрации Бокситогорского района Сергей Флегмонтович Мухин. Именно он, по традиции, открывает праздник на берегу Шидрозера пожеланиями мира, добра и здорового соревновательного духа.

В этом году организаторы вновь постарались на славу. Программа, рассчитанная на два соревновательных дня, включила более тридцати активностей – на любой вкус, возраст и уровень подготовки. Командные и индивидуальные, творческие и кулинарные этапы ждали своих героев. Логика, смекалка, физическая форма, координация, ловкость, меткость – всё пошло в ход! С выдумкой и задором взрослые и дети проходили все испытания. Самые смелые покоряли туристическую тропу, хитроумно сплетённую из верёвок под кронами деревьев. Самые ловкие шустро взбирались по Скальной стене и верёвочной «Лестнице в небо». Изюминкой VIII Фестиваля стала гонка на сапах.

Вы когда-нибудь лепили пельмени в лесу и варили их на костре? А участники фестиваля не только готовили это любимое многими блюдо, но и подавали его так, что у зрителей разыгрался нешуточный аппетит!

Итогом спортивного дня стали жаркие баталии на волейбольном поле. Четыре команды – «Атлант», «Апельсин», «Двенадцать друзей Алисы» и «Комета» – встретились на площадке под открытым небом. Четыре матча пролетели на одном дыхании. Игроки сражались за каждый мяч, болельщики неистово поддерживали своих фаворитов. А после финального свистка соперники переживали за неудачи друг друга, искренне радовались чужим успехам и расходились уже не оппонентами, а добрыми друзьями.

Вечером все вместе слушали песни у костра, танцевали под гитару – ту самую, обязательную на всех туристических слётах.

И закономерно возникает у стороннего наблюдателя вопрос: как же организаторам удаётся объединять этих азартных, разных людей в единое целое – в единый организм под названием СЕМЬЯ?

Секрет раскрыла Татьяна Цветкова – супруга, вдохновение и главный помощник организатора:

– Фестиваль стал для нас с Олегом делом семейным тогда, когда мы создали свою семью. Я, человек, далёкий от туризма, представлявшая путешественника непременно покоряющим вершины где-то в горах, поняла: дело, которым живёт мой муж, гораздо ближе и доступнее. Я вышла замуж за туриста – и этим всё сказано. Семья – это разделение общих интересов. А в туризме – это ещё и поддержка, взаимовыручка, доверие, взаимопонимание без слов. «Наследие» в первую очередь – место, где гости и жители района превращаются в одну большую дружную семью. Такие встречи показывают: важен каждый. Что семья – это единый организм. Сплочённость и поддержка, которые здесь получаешь, бесценны. И возможно, кто-то раскрывает себя только у нас, на Фестивале.

В этом году по итогам всех состязаний Кубок победителя забрала команда «Атлант». Но каждый участник этой встречи большой дружной семьи увёз с собой частичку тепла души этого удивительного места. И дал обещание друзьям: в следующем году встреча состоится вновь.

Здесь азарт укрепляет семьи. Испытания воспитывают командный дух. А победы и поражения становятся стимулом для дальнейшего развития. Главный соперник для каждого – он сам. И каждый здесь становится победителем!

К слову, ваша покорная слуга, как и многие на этой живописной поляне, испытала силу победы над собой. Одержать верх над главным страхом – боязнью высоты – помогли этапы «Турполоса», «Скальная стенка» и «Лестница в небо». Туда автор этих строк поднялась, поддавшись совсем не взрослому порыву узнать неизведанное и ободряющей фразе: «Не бойся, будет весело!» Вихрь эмоций на высоте, неизменная поддержка «с земли» и волонтёры, страхующие на каждом шагу, помогли удержать равновесие. И вернуться на твёрдую почву с мыслью: «Я смогла!» – и с желанием повторить!

Один из основателей туристического движения в Бокситогорском районе и родоначальник «Наследия» Андрей Карпенко сказал: «Надо смело смотреть в лицо своим страхам и преодолевать их. Иначе страхи так и будут управлять твоей жизнью». В год тридцатилетия движения мы связались с Андреем Александровичем, чтобы поговорить о том наследии, что продолжается в его учениках. О чём беседовали – расскажем в следующем номере. Не пропустите. Будет интересно 47

Ирина Никитина
Фото Татьяны Цветковой



28 (10273) 23.07.2026 г.

Новый путь

ПАРЛАМЕНТСКИЙ ВЕСТНИК

БЮДЖЕТ ИСПОЛНЕН

Повестка заключительного, 87-го, заседания областного парламента седьмого созыва была насыщенной. 24 июня депутаты приняли целый ряд корректировок законодательства, касающихся земельных льгот, налогов, тарифов и пособий, а также административной ответственности и многого другого.



Единогласно был принят закон «Об исполнении областного бюджета Ленинградской области за 2025 год», фактические доходы которого превысили 280 миллиардов рублей, а сумма доходов консолидированного бюджета региона – с учетом муниципальных образований – приблизилась к 360 миллиардам.

Как прокомментировал председатель Законодательного собрания Ленобласти Сергей Бебенин, минувший год был успешным:

- В 2025 году динамика роста была такая, что плановые цифры мы перекрыли. Однако дополнительных расходов много, ну и экономика дает некоторые сбои из-за того, что нашим стратегическим предприятиям наносится ущерб, производственные программы сбиваются, и в этом году пока идет недополучение налогов. Тем не менее, по расчетам комитета финансов и налоговых органов, мы должны справиться с этим по результатам года. Поэтому пока никаких сокращений наших программ и тем более мер социальной поддержки нет, наоборот, появляются новые позиции.

ЛЬГОТНЫЕ ТАРИФЫ НА ЭЛЕКТРОЭНЕРГИЮ ПРОДЛИЛИ

Депутаты решили продлить действие льготных тарифов на электроэнергию до 31 декабря 2026 года. Ранее закон предусматривал действие льгот только до 1 октября, и корректировка документа позволила не допустить перерыва в предоставлении этой социально значимой меры поддержки.

Инициаторами поправок выступили депутаты-единороссы Саяд Алиев, Сергей Бебенин, Михаил Коломыцев и Дмитрий Рытов. Законопроект был разработан во исполнение поручения губернатора. Документ приняли сразу в трех чтениях, он вступит в силу со дня официального опубликования.

Ключевой причиной своевременной корректировки сроков стала необходимость избежать временного разрыва в предоставлении льготы. Полномочия депутатов действующего созыва истекают в сентябре, и перерыв в действии льготного режима мог оказаться особенно болезненным для граждан: в начале отопительного сезона потребление электроэнергии традиционно возрастает, и отсутствие поддержки привело бы к заметному росту финансовой нагрузки на семьи.

Как отметил председатель постоянной профильной комиссии по ЖКХ и ТЭК Михаил Коломыцев, вопрос детально прорабатывался совместно с комитетом по тарифам и ценовой политике, а также с гарантирующими поставщиками. В результате была разработана специальная инструкция для жителей: она разъясняет порядок обращения за льготой и перечень необходимых документов. В ближайшее время комитет по местному самоуправлению доведет этот порядок до всех муниципалитетов региона, чтобы информация стала максимально доступной для граждан.

ЗА «МУСОР ИЗ МАШИНЫ» БУДУТ БОЛЬНО БИТЬ РУБЛЁМ

Законодательное собрание Ленинградской области выступило с масштабной инициативой по ужесточению ответственности за загрязнение окружающей среды: парламентарии предложили поправки в статьи 3.5 и 8.2 КоАП РФ. Суть предложений: двукратно увеличить административные штрафы за незаконный сброс и выгрузку отходов вне специально отведенных мест. Инициатива призвана сделать нелегальный вывоз мусора экономически невыгодным и тем самым сократить число экологических нарушений.

Инициаторами законопроекта стали депутаты-единороссы Михаил Коломыцев и Андрей Гардашников. По мнению парламентариев, действующие санкции не выполняют сдерживающей функции: стоимость легальной утилизации отходов и последующего восстановления нарушенных земель существенно превышает размеры нынешних штрафов. В результате нарушителям зачастую выгоднее заплатить небольшой штраф, чем действовать в рамках закона.

Статистика, предоставленная комитетом государственного экологического надзора, подтверждает остроту проблемы. В 2025 году было рассмотрено 811 материалов, зафиксированных с помощью видеокамер, а общая сумма наложенных штрафов составила 16,8 млн рублей. Уже за первые пять месяцев 2026 года выявлено 320 нарушений, по которым наложено штрафов на 7 млн рублей. При этом, несмотря на активную работу надзорных органов, включая рейдовые мероприятия и автоматическую фиксацию, количество нарушений остается стабильно высоким.

Предлагаемые изменения затрагивают все категории нарушителей: физических, должностных и юридических лиц – и дифференцируются в зависимости от тяжести проступка. Так, за обычный сброс отходов вне мест накопления планируется установить следующие размеры штрафов: для граждан – от 20 до 30 тысяч (сейчас – 10–15 тысяч), для должностных лиц – от 40 до 60 тысяч (сейчас – 20–30 тысяч), для юридических лиц – от 60 до 100 тысяч рублей (сейчас – 30–50 тысяч).

Если нарушение совершено с использованием грузовых машин, прицепов, тракторов или другой самоходной техники, санкции будут еще строже: для граждан – от 40 до 60 тысяч рублей (вместо 20–30 тысяч), для должностных лиц – от 80 до 120 тысяч (вместо 40–60 тысяч), для юридических лиц – от 120 до 200 тысяч рублей (вместо 60–100 тысяч).

Особое внимание в законопроекте уделено повторным нарушениям: за них штрафы также предлагается удвоить. Максимально жесткие санкции предусмотрены для случаев, когда повторное нарушение совершено с применением грузового транспорта или самоходной техники. Таким образом, инициатива направлена на то, чтобы радикально повысить финансовую ответственность за экологические правонарушения: максимальный штраф для граждан должен вырасти до 140 тысяч рублей, для должностных лиц – до 200 тысяч, а для организаций – до 400 тысяч рублей.

Депутаты единогласно поддержали законопроект, предложенный коллегами. Теперь документ будет направлен в Госдуму РФ для дальнейшего рассмотрения.

БЕСПЛАТНУЮ ЗЕМЛЮ – МАТЕРИ-ГЕРОИНЕ

Парламентарии приняли изменения в областной закон № 105 оз «О бесплатном предоставлении отдельным категориям граждан земельных участков на территории Ленинградской области». Поправки закрепляют новую меру социальной поддержки для женщин, удостоенных высокого звания «Мать-героиня».



Инициатором законопроекта выступила прокуратура Ленинградской области. Цель документа – привести региональное законодательство в соответствие с Федеральным законом от 28 ноября 2025 года № 435 ФЗ «О предоставлении социальных гарантий женщинам, удостоенным звания «Мать-героиня»», который начал действовать с 1 января текущего года. Согласно федеральному закону, матери-героини вправе получить в собственность бесплатно земельный участок из государственной или муниципальной собственности – при условии, что порядок предоставления такой льготы установлен региональными властями в рамках действующего земельного законодательства.

В ходе рассмотрения законопроекта во втором чтении депутаты поддержали две поправки, предложенные депутатом Александром Русских. Первая поправка устанавливает обязательное условие для получения льготы – постоянное проживание женщины в Ленинградской области. Как подчеркнули парламентарии, мера поддержки должна быть адресной и предназначаться именно жителям региона. Вторая поправка уточняет требования к размеру земельного участка: его площадь должна составлять не менее той, которая определена федеральным законом № 435 ФЗ.

По итогам обсуждения законопроект был одобрен и в третьем чтении. Таким образом, Ленинградская область закрепила на законодательном уровне дополнительные гарантии для матерей-героинь, обеспечив им право на бесплатное получение земельного участка с учетом региональных особенностей и требований федерального законодательства.

ДЕПУТАТЫ ДОБИВАЮТСЯ УВЕЛИЧЕНИЯ ВЫПЛАТ ДЛЯ СЕМЕЙ С ДЕТЬМИ-ИНВАЛИДАМИ

Депутаты сделали важный шаг в поддержке семей, воспитывающих детей-инвалидов: они приняли обращение к губернатору региона с просьбой увеличить размер единовременной денежной выплаты. Эта мера призвана помочь инвалидам с нарушением функции передвижения и семьям с детьми-инвалидами компенсировать часть расходов на приобретение подходящего жилья.

Инициаторами обращения выступили Михаил Коломыцев и Андрей Гардашников. Они акцентировали внимание на острой проблеме: многие семьи, где есть дети-инвалиды, живут в квартирах, неприспособленных для людей с ограниченными возможностями. При этом родители готовы решать вопрос кардинально: продать имеющееся жилье и приобрести новое, отвечающее потребностям ребенка. Однако действующая выплата в размере 700 тысяч рублей не позволяет покрыть даже часть разницы в стоимости жилья с учетом цен на рынке недвижимости.

Как отметил Михаил Коломыцев на заседании постоянной комиссии по социальной политике и трудовым отношениям, к нему регулярно обращаются родители детей-инвалидов, столкнувшиеся с этой проблемой. В принятом обращении парламентарии просят главу региона рассмотреть возможность увеличения выплаты, чтобы она реально помогала семьям справляться с финансовыми трудностями при смене жилья. В документе особо подчеркивается, что эта мера – важный элемент формирования доступной среды для жителей Ленинградской области, в том числе для наиболее уязвимых категорий.

Депутаты рассчитывают, что инициатива получит поддержку на уровне правительства региона и позволит сделать еще один шаг к созданию по-настоящему инклюзивного пространства, где каждая семья сможет жить в комфортных и безопасных условиях.

ПОСОБИЕ ВЫПУСКНИКАМ-СИРОТАМ ПОВЫСЯТ

Сразу в первом и третьем чтениях областные парламентарии одобрили важный социальный законопроект. Инициатором изменений выступил губернатор Александр Дрозденко. Документ направлен на усиление финансовой и социальной поддержки детей-сирот, детей, оставшихся без попечения родителей, а также молодых людей, потерявших в период обучения обоих или единственного родителя.

Ключевым нововведением стало многократное увеличение размера единовременного денежного пособия для выпускников ряда образовательных и социальных учреждений. Если ранее выплата составляла 500 рублей, то теперь ее размер вырос до 4059 рублей.

Право на получение повышенного пособия получат выпускники специальных учебно-воспитательных учреждений открытого и закрытого типа; молодые люди, завершившие очное обучение по основным профессиональным образовательным программам за счет областного или местных бюджетов; выпускники программ профессиональной подготовки по профессиям рабочих и должностям служащих, обучавшиеся очно за счет бюджетных средств; воспитанники организаций для детей-сирот и детей, оставшихся без попечения родителей.

Как поясняется в финансово экономическом обосновании к законопроекту, новый размер пособия рассчитан по аналогии с нормативной базой Санкт-Петербурга и соответствует трехкратному размеру государственной социальной стипендии.

Материалы полосы подготовила Екатерина Дзюба

ТВ Бокситогорск

Новый путь

ПОНЕДЕЛЬНИК, 27 ИЮЛЯ

ПЕРВЫЙ

5:00 Телеканал «Доброе утро»
9:00, 12:00, 15:00 Новости (с субтитрами)
9:25 «Модный приговор». 0+
10:15 «Жить здорово!» 16+
11:00, 12:15, 18:30 «Время покажет». 16+
14:00, 17:00, 23:00 «Большая игра». 16+
15:15 Давай поженимся! 16+
16:05 «Мужское / Женское». 16+
18:00 Вечерние новости (с субтитрами)
19:50 «Пусть говорят». 16+
21:00 «Время»
22:00 Т/с Премьера. «Пармские фиалки». 16+
0:05 «Время героев». 16+
1:05, 3:05 ПОДКАСТ.ЛАБ. 16+
3:00 Новости

НТВ

4:50, 8:25, 10:35 Т/с «Лесник». 16+
6:30 «Утро. Самое лучшее». 16+
8:00, 10:00, 13:00, 16:00, 19:00, 0:20 «Сегодня»
13:25 «Чрезвычайное происшествие»
14:00 «ДНК». 16+
16:45, 20:00, 0:40 Т/с «Невский». 16+
1:50 Х/ф «Судья». 16+

РОССИЯ

5:00 Утро России
9:00, 11:00, 14:00, 16:30, 20:00 Вести
9:30 Местное время
9:55 О самом главном. 12+
11:30, 21:10 Вести. Местное время
12:00, 18:00 «60 минут». 12+
14:30 Т/с «Тайны следствия». 16+
17:00 «Малахов». 16+
21:30 Т/с «История его служанки». 16+
0:40 Т/с «Анна Медиум». 16+
2:40 Т/с «Богатые тоже плачут». 16+
4:55 Перерыв в вещании

ТВ-ЦЕНТР

6:00 «Настроение»
8:05 «Смех, дрожь и видео». 16+
8:40 Х/ф «Московские тайны. Проклятие Мастера». 16+
10:35, 4:40 Д/ф «Николай Караченцов. Наш Бельмондо». 16+
11:30, 14:30, 17:50, 22:00 События
11:50 Х/ф «Убийства по пятницам». 12+
13:45 «Мой герой». 12+
14:50 Город новостей
15:05 Т/с «Провинциальный детектив». 16+
16:55 Д/ф «Актёрские драмы. Власть денег». 16+
18:10 Х/ф «Заговор небес». 16+
22:35 «10 самых...» 16+
23:05 «Знак качества». 16+
0:00 События. 25-й час
0:30 «Петровка, 38». 16+
0:45 Д/ф «90-е. Предсказания для Кремля и народа». 16+
1:30 Д/ф «Звёздные браки. На те же грабли». 16+
2:10 Д/ф «Русские тайны. Потомки вождей». 16+
3:00 Т/с «Анна-детективъ-2». 16+
5:20 Д/с «Назад в СССР». 16+

КУЛЬТУРА

6:30 Пешком...
7:00 Легенды мирового кино
7:30 Х/ф «Александр Невский»
9:15 Диалоги о животных
10:00, 12:30, 17:00, 19:30 Новости культуры
10:15, 2:15 Неизвестные маршруты России
10:55 Х/ф «Денискины рассказы»
12:00 Д/с «Отцы и дети»
12:45 Д/с «Твердыни земли русской»
13:35 Х/ф «Джейн Эйр»
15:35 Д/ф «Я не знаю себя как мозг»
16:30 Д/с «Передвижники»
17:15, 1:45 Д/с «Почерк эпохи» с Кириллом Кяро»
18:00 Д/ф «Марис Лиепа... Я хочу танцевать сто лет». 90 лет со дня рождения Мариса Лиепы
18:40 Academia
19:45 Д/с «Фильмография»
20:15 Спокойной ночи, малыши!
20:30 Т/с «Следствие ведут ЗнаТоКи»
22:00 «Братья Карамазовы». Телеверсия спектакля Малого драматического театра – Театра Европы. Постановка Льва Додина
0:35 Д/ф «Наука Шерлока Холмса»
1:05 Д/ф «Леонид Гайдай... И немного о «бриллиантах»
3:00 Перерыв в вещании

ДОМАШНИЙ

6:30, 6:20 По делам несовершеннолетних. 16+
7:30 Давай разведёмся! 16+
8:30 Тест на отцовство. 16+
10:45 Д/с «Прости меня...» 16+
11:45 Д/с «Беду отведу». 16+
12:55, 1:30 Д/с «Знахарка». 16+
13:30, 2:00 Д/с «Верну любимого». 16+
14:05, 2:30 Д/с «Голоса ушедших душ». 16+
14:40 Х/ф «По ту сторону солнца». 16+
19:00 Х/ф «Извините, я передумала умирать». 16+
23:25 Д/с «Понять. Простить». 16+
0:25 Д/с «Порча». 16+
2:55 Одна за всех. 16+
3:20 Х/ф «Всё к лучшему». 16+

РЕН ТВ

5:00, 18:00, 1:25, 4:30 «Самые шокирующие гипотезы». 16+
6:00 «С бодрым утром!» 16+
8:30, 12:30, 16:30, 19:30, 23:00 «Новости». 16+
9:00 «Военная тайна» с Игорем Прокопенко. 16+
11:00 «Как устроен мир с Тимофеем Баженовым». 16+
12:00, 16:00, 19:00 Информационная программа 112. 16+
13:00 «Загадки человечества с Олегом Шишкиным». 16+
15:00 «Дикий, дикий мир». 16+
17:00, 2:15 «Тайны Чапман». 16+
20:00 «Безумные факты». 16+
20:50 Х/ф «Время». 16+
23:25 Т/с «Крайние меры». 16+

ЗВЕЗДА

4:35 Х/ф «Мужские тревоги». 12+
7:55, 9:15 Х/ф «Черный океан». 16+
9:00, 13:00, 17:00, 19:00 Новости дня. 16+
10:00, 13:25, 14:25, 15:05, 17:15 Т/с «Цепь». 16+
15:00 Военные новости. 16+
19:40 «Скрытые угрозы» с Николаем Чиндяйкиным. 16+
22:05 Т/с «Строговы». 12+
1:00 Х/ф «Генерал». 12+
2:40 Х/ф «В небе «Ночные ведьмы». 12+
3:55 Х/ф «Шел четвёртый год войны...» 12+
5:20 Д/с «Москва – фронту». 16+

ПЯТЫЙ

5:00, 9:00, 13:00, 17:00 Известия.
5:25, 6:00 Т/с «Свои-3». 16+
6:45, 7:25, 8:20, 9:30, 11:20, 12:10, 0:30 Т/с «Свои-7». 16+
9:40, 10:25, 1:15 Т/с «Свои-4». 16+
13:30, 22:20 Т/с «Великолепная пятёрка-7». 16+
14:20, 15:15, 16:05, 23:05 Т/с «Великолепная пятёрка-5». 16+
17:30, 18:20, 19:05, 20:00, 20:45, 21:30, 2:05, 2:40, 3:20, 3:55 Т/с «След». 16+
0:00 Известия. Итоговый выпуск. 16+

ВТОРНИК, 28 ИЮЛЯ

ПЕРВЫЙ

5:00 Телеканал «Доброе утро»
9:00, 12:00, 15:00 Новости (с субтитрами)
9:25 «Модный приговор». 0+
10:15 «Жить здорово!» 16+
11:00, 12:15, 18:30 «Время покажет». 16+
14:00, 17:00, 23:00 «Большая игра». 16+
15:15 Давай поженимся! 16+
16:05 «Мужское / Женское». 16+
18:00 Вечерние новости (с субтитрами)
19:50 «Пусть говорят». 16+
21:00 «Время»
22:00 Т/с Премьера. «Пармские фиалки». 16+
0:10, 3:05 ПОДКАСТ.ЛАБ. 16+
3:00 Новости

НТВ

4:45, 8:25, 10:35 Т/с «Лесник». 16+
6:30 «Утро. Самое лучшее». 16+
8:00, 10:00, 13:00, 16:00, 19:00, 0:20 «Сегодня»
13:25 «Чрезвычайное происшествие»
14:00 «ДНК». 16+
16:45, 20:00, 0:40 Т/с «Невский». 16+
1:50 Х/ф «Судья-2». 16+

РОССИЯ

5:00 Утро России
9:00, 11:00, 14:00, 16:30, 20:00 Вести
9:30 Местное время
9:55 О самом главном. 12+
11:30, 21:10 Вести. Местное время
12:00, 18:00 «60 минут». 12+
14:30 Т/с «Тайны следствия». 16+
17:00 «Малахов». 16+
21:30 Т/с «История его служанки». 16+
0:40 Т/с «Анна Медиум». 16+
2:40 Т/с «Богатые тоже плачут». 16+
4:55 Перерыв в вещании

ТВ-ЦЕНТР

6:00 «Настроение»
8:10 «Доктор И...» 16+
8:40 Х/ф «Московские тайны. Либерея». 16+
10:35, 4:40 Д/ф «Аристарх Ливанов. Счастье любит тишину». 16+
11:30, 14:30, 17:50, 22:00 События
11:50 Х/ф «Убийства по пятницам». 12+
13:45 «Мой герой». 12+
14:50 Город новостей
15:05 Т/с «Провинциальный детектив». 16+
16:55 Д/ф «Актёрские драмы. Здесь вам не эстрада!» 16+
18:10 Х/ф «Смерть не танцует одна». 16+
22:35 «10 самых...» 16+
23:05 Д/ф «90-е. Красавчики».
0:00 События. 25-й час
0:30 «Петровка, 38». 16+
0:45 Д/ф «Русские тайны. Сбежавшие вожди Третьего рейха». 16+
1:30 Д/ф «Дорогие товарищи. Последняя любовь Брежнева».
2:15 Прощание. 16+
3:00 Т/с «Анна-детективъ-2».
5:20 Д/с «Назад в СССР». 16+
5:55 Перерыв в вещании

КУЛЬТУРА

6:30 Пешком...
7:05 Легенды мирового кино
7:35 Х/ф «Пётр Первый»
9:15 Диалоги о животных
10:00, 12:30, 17:00, 19:30 Новости культуры
10:15, 2:15 Неизвестные маршруты России
10:55 Х/ф «По секрету всему свету»
12:00 Д/с «Отцы и дети»
12:45 Д/с «Острова»
13:30, 0:35 Д/ф «Наука Шерлока Холмса»
14:00, 20:35 Т/с «Следствие ведут ЗнаТоКи»
15:30 Д/с «Репортажи из будущего»
16:10 Д/с «Проповедники»
17:15, 1:45 Д/с «Почерк эпохи» с Кириллом Кяро»
18:00, 1:05 Д/ф «Покровские ворота». Мой отец запрещал, чтоб я польку танцевал!»
18:40 Academia
19:45 Д/с «Фильмография»
20:15 Спокойной ночи, малыши!
22:00 Дж. Верди. «Стиффелио». Московский театр «Новая опера» имени Е. В. Колобова
23:50 Энигма. 85 лет Риккардо Мути
3:00 Перерыв в вещании

ДОМАШНИЙ

6:30, 6:20 По делам несовершеннолетних. 16+
7:25 Давай разведёмся! 16+
8:25 Тест на отцовство. 16+
10:40 Д/с «Прости меня...» 16+
11:45 Д/с «Беду отведу». 16+
12:55, 1:40 Д/с «Знахарка». 16+
13:30, 2:10 Д/с «Верну любимого». 16+
14:05, 2:35 Д/с «Голоса ушедших душ». 16+
14:40 Х/ф «Роковая ошибка». 16+
19:00 Х/ф «Сады слёз». 16+
23:35 Д/с «Понять. Простить». 16+
0:35 Д/с «Порча». 16+
3:00 Одна за всех. 16+
3:10 Х/ф «Всё к лучшему-2». 16+

РЕН ТВ

5:00, 18:00, 1:20, 4:25 «Самые шокирующие гипотезы». 16+
6:00 «С бодрым утром!» 16+
8:30, 12:30, 16:30, 19:30, 23:00 «Новости». 16+
9:00 «Военная тайна» с Игорем Прокопенко. 16+
10:00 «СОВБЕЗ». 16+
11:00 «Как устроен мир с Тимофеем Баженовым». 16+
12:00, 16:00, 19:00 Информационная программа 112. 16+
13:00 «Загадки человечества с Олегом Шишкиным». 16+
14:00 «Невероятно интересные истории». 16+
15:00 Д/с «Легенды и мифы». 16+
17:00, 2:15 «Тайны Чапман». 16+
20:00 «100 вопросов обо всем». 16+
21:00 Х/ф «Принцесса якудза». 16+
23:25 Т/с «Крайние меры». 16+

ЗВЕЗДА

5:40, 9:15 Т/с «Цепь». 16+
9:00, 13:00, 17:00, 19:00 Новости дня. 16+
10:00, 13:25, 14:25, 15:05, 17:15 Т/с «Отряд Кочубея». 16+
15:00 Военные новости. 16+
19:40 Д/с «Улика из прошлого». 16+
22:05 Т/с «Строговы». 12+
1:00 Х/ф «Мужские тревоги». 12+
3:45 Х/ф «Медовый месяц». 12+

ПЯТЫЙ

5:00, 9:00, 13:00, 17:00 Известия. 16+
5:25, 6:00 Т/с «Свои-3». 16+
6:40, 7:20, 8:10 Они потрясли мир. 16+
9:30, 10:20, 1:20 Т/с «Свои-4». 16+
11:15, 12:05, 0:30 Т/с «Свои-7». 16+
13:30, 22:20 Т/с «Великолепная пятёрка-7». 16+
14:20, 15:15, 16:05, 23:05 Т/с «Великолепная пятёрка-5». 16+
17:30, 18:20, 19:05, 19:55, 20:45, 21:30, 2:05, 2:45, 3:15, 3:55 Т/с «След». 16+
0:00 Известия. Итоговый выпуск. 16+

● ЛенТВ24

ПОНЕДЕЛЬНИК

06:00 «Новое утро» на ЛенТВ24.
09:00, 11:00, 13:00, 15:00, 17:00, 19:00 «ЛенТВ24 Новости» 6+
09:05, 01:30 Д/ц «Редкие профессии» (с субтитрами) 12+
09:35 Т/с «Красная зона» 16+
11:15 Д/ф «Инна Макарова. Предсказание судьбы» 12+
12:05, 13:15 Т/с «В круге первом» 16+
14:15 Д/ф «Этнография. Хранители Старой Ладоги» 12+
15:15 «ЛенТВ24 Актуальный разговор»
15:35 Т/с «Такая работа» 16+
17:15, 22:30 Д/ц «Морской узел» 12+
17:45 Д/ф «Павел Кадочников. Затерянный герой» 12+
18:30, 19:15, 04:25 Т/с «Преступление»
20:30, 23:00, 02:00 «ЛенТВ24 Акценты»
21:10 Х/ф «Вертикаль» 12+
23:40 Х/ф «Игры шпионов» 16+
02:40 Х/ф «Барышня-крестьянка» (с субтитрами) 12+

ВТОРНИК

06:00 «Новое утро» на ЛенТВ24. 12+
09:00, 11:00, 13:00, 15:00, 17:00, 19:00 «ЛенТВ24 Новости» 6+
09:05, 01:30 Д/ц «Люди РФ» (с субтитрами) 12+
09:35 Т/с «Красная зона» 16+
11:15 Д/ф «Юрий Яковлев. Последний из могикан» 12+
12:15, 13:15 Т/с «В круге первом» 16+
14:10 Д/ц «Бастионы России» 12+
15:15 «ЛенТВ24 Актуальный разговор»
15:35 Т/с «Такая работа» 16+
17:15, 03:55 Д/ц «Морской узел» 12+
17:45 Д/ф «Инна Макарова. Предсказание судьбы» 12+
18:30, 19:15, 04:25 Т/с «Преступление»
20:30, 23:00, 02:00 «ЛенТВ24 Акценты» 12+
21:10 Х/ф «Кадиш» 16+
23:40 Х/ф «Барышня-крестьянка» (с субтитрами) 12+
02:40 Х/ф «Если есть паруса» 16+

СРЕДА

06:00 «Новое утро» на ЛенТВ24. 12+
09:00, 11:00, 13:00, 15:00, 17:00, 19:00 «ЛенТВ24 Новости» 6+
09:05 Д/ц «Люди РФ» (с субтитрами) 12+
09:35 Т/с «Красная зона» 16+
11:15 Д/ф «Георгий Юматов. О герое былых времён...» 12+
12:15, 13:15 Т/с «В круге первом» 16+
14:10 Д/ц «Бастионы России» 12+
15:15 «ЛенТВ24 Актуальный разговор» 6+
15:35 Т/с «Такая работа» 16+
17:15, 04:05 Д/ц «Морской узел» 12+
17:45 Д/ф «Юрий Яковлев. Последний из могикан» 12+
18:40, 19:15 Т/с «Бессонница» 16+
20:30, 23:00, 02:00 «ЛенТВ24 Акценты» 12+
21:10 Х/ф «Я родом из детства» (с субтитрами) 16+
23:40 Х/ф «Фантоцци уходит на пенсию» 16+
01:20 Д/ф «Павел Кадочников. Затерянный герой» 12+
02:40 Х/ф «Кадиш» 16+

ЧЕТВЕРГ

06:00 «Новое утро» на ЛенТВ24. 12+
09:00, 11:00, 13:00, 15:00, 17:00, 19:00 «ЛенТВ24 Новости» 6+
09:05 Д/ц «Люди РФ» (с субтитрами)
09:35 Т/с «Красная зона» 16+
11:15 Д/ф «Владимир Гуляев. Такси на Дубровку» 12+
12:10, 13:15 Т/с «В круге первом» 16+
14:10 Д/ц «Бастионы России» 12+
15:15 «ЛенТВ24 Актуальный разговор»
15:35 Т/с «Такая работа» 16+
17:15, 04:00 Д/ц «Морской узел» 12+
17:45 Д/ф «Георгий Юматов. О герое былых времён...» 12+
18:40, 19:15, 04:30 Т/с «Бессонница»
20:30, 23:00, 02:00 «ЛенТВ24 Акценты»
21:10 Х/ф «Ва-банк» 16+
23:40 Х/ф «Я родом из детства» 16+ (с субтитрами)
01:15 Д/ц «Бастионы России» 12+

ПЯТНИЦА

06:00 «Новое утро» на ЛенТВ24. 12+
09:00, 11:00, 13:00, 15:00, 17:00, 19:00 «ЛенТВ24 Новости» 6+
09:05 Д/ц «Люди РФ» (с субтитрами)
09:35 Т/с «Красная зона» 16+
11:15 Д/ф «Жанна Прохоренко. Баллада о любви» 12+
12:10, 13:15 Т/с «В круге первом» 16+
14:10 Д/ц «Бастионы России» 12+
15:15 «ЛенТВ24 Актуальный разговор»
15:35 Т/с «Такая работа» 16+
17:15, 04:00 Д/ц «Морской узел» 12+
17:45 Д/ц «Владимир Гуляев. Такси на Дубровку» 12+
18:40, 19:15, 04:25 Т/с «Бессонница»
20:30, 23:00, 02:00 «ЛенТВ24 Акценты»
21:10 Х/ф «Фантоцци уходит на пенсию» 16+
23:40 «Цыганова Вика. Юбилейный концерт. 20 лет на сцене» 16+
01:15 Д/ц «Бастионы России» 12+
02:40 М/ф «Хрустальное небо вчерашнего дня» 12+

СУББОТА

06:00 Д/ц «Святыни России» 12+
07:00, 08:00 «ЛенТВ24 Акценты» 12+
07:40 «ЛенТВ24 Актуальный разговор»
08:40 Д/ц «Область счастливых людей» 12+
08:50 «Разговоры о важном с Александром Дрозденко» 12+
10:00 Праздничный эфир посвящённый 99-летию образования Ленинградской области 6+
23:00 Х/ф «На Дерибасовской хорошая погода, или На Брайтон-Бич опять идут дожди» (с субтитрами) 16+
00:35 Х/ф «Рокко и его братья» 16+
03:40 Д/ц «Морской узел» 12+
04:15 Х/ф «Забытое преступление» 16+

ВОСКРЕСЕНЬЕ

06:00 Д/ц «Святыни России» 12+
06:55, 11:15 Д/ф «Кухни народов. Кулинарные традиции Суздаля. Расстегаи и сбитень» 0+
07:20 М/ф «Хрустальное небо вчерашнего дня» 12+
08:45 Мультфильмы советского детства 6+
09:50 Х/ф «Волшебник Изумрудного города» 6+
11:00, 15:00, 19:00 «ЛенТВ24 Новости» 6+
11:40 Д/ф «Вокруг смеха за 38 дней» 12+
12:30 Х/ф «На Дерибасовской хорошая погода, или На Брайтон-Бич опять идут дожди» (с субтитрами) 16+
14:05, 15:15 Х/ф «Ва-банк» 16+
16:00 Х/ф «Рокко и его братья» 16+
19:15 Х/ф «Забытое преступление» 16+
21:00 Х/ф «Чокнутые» 16+
22:35 Х/ф «Солдат Джейн» 18+
00:45 Т/с «Женщина без чувства юмора» 16+
03:45 «Цыганова Вика. Юбилейный концерт. 20 лет на сцене» 16+
05:15 Д/ц «Бастионы России» 12+

ТВ БОКСИТОГОРСК

Новый путь

СРЕДА, 29 ИЮЛЯ

ПЕРВЫЙ

5:00 Телеканал «Доброе утро»
9:00, 12:00, 15:00 Новости (с субтитрами)
9:25 «Модный приговор». 0+
10:15 «Жить здорово!» 16+
11:00, 12:15, 18:30 «Время покажет». 16+
14:00, 17:00, 23:00 «Большая игра». 16+
15:15 Давай поженимся! 16+
16:05 «Мужское / Женское». 16+
18:00 Вечерние новости (с субтитрами)
19:50 «Пусть говорят». 16+
21:00 «Время»
22:00 Т/с Премьера. «Пармские фиалки». 16+
0:10, 3:05 ПОДКАСТ.ЛАБ. 16+
3:00 Новости

НТВ

4:50, 8:25, 10:35 Т/с «Лесник». 16+
6:30 «Утро. Самое лучшее». 16+
8:00, 10:00, 13:00, 16:00, 19:00, 0:25 «Сегодня»
13:25 «Чрезвычайное происшествие»
14:00 «ДНК». 16+
16:45, 20:00 Т/с «Невский». 16+
0:45 Т/с «Точка ноль». 16+

РОССИЯ

5:00 Утро России
9:00, 11:00, 14:00, 16:30, 20:00 Вести
9:30 Местное время
9:55 О самом главном. 12+
11:30, 21:10 Вести. Местное время
12:00, 18:00 «60 минут». 12+
14:30 Т/с «Тайны следствия». 16+
17:00 «Малахов». 16+
21:30 Т/с «История его служанки». 16+
0:40 Т/с «Анна Медиум». 16+
2:40 Т/с «Богатые тоже плачут». 16+
4:55 Перерыв в вещании

ТВ-ЦЕНТР

6:00 «Настроение»
8:10 «Доктор И...» 16+
8:40 Х/ф «Московские тайны. Бедная Лиза». 16+
10:35 Д/ф «Инна Чурикова. Я и так согласна». 16+
11:30, 14:30, 17:50, 22:00 События
11:50 Х/ф «Убийства по пятницам-2». 12+
13:45, 5:25 «Мой герой». 12+
14:50 Город новостей
15:05 Т/с «Провинциальный детектив». 16+
16:55 Д/ф «Актёрские драмы. Яблоко от яблони». 16+
18:10 Х/ф «Тайна «Белой вороны». 16+
22:35 «10 самых...» 16+
23:05 Прощание. 16+
0:00 События. 25-й час
0:30 «Петровка, 38». 16+
0:45 Д/ф «Охота на маньяка. Дело о стаффордширском терьере». 16+
1:30 «Знак качества». 16+
2:15 Д/ф «Следствие ведет КГБ. Взрывная волна». 16+
3:00 Т/с «Анна-детективъ-2». 16+
4:40 Д/ф «Борис Андреев. Я хотел играть любовь». 16+

КУЛЬТУРА

6:30 Пешком...
7:05 Легенды мирового кино
7:35 Х/ф «Пётр Первый»
9:15 Диалоги о животных
10:00, 12:30, 17:00, 19:30 Новости культуры
10:15, 2:15 Неизвестные маршруты России
10:55 Х/ф «По секрету всему свету»
12:00 Д/с «Отцы и дети»
12:45 Д/ф «Возвращение». 100 лет со дня рождения Зиновия Корогодского
13:30, 0:35 Д/ф «Наука Шерлока Холмса»
14:00, 20:35 Т/с «Следствие ведут ЗнаТоКи»
15:30 Д/с «Репортажи из будущего»
16:10 Д/с «Первые в мире»
16:30 Д/с «Передвижники»
17:15, 1:45 Д/с «Почерк эпохи» с Кириллом Кяро»
18:00, 1:05 Д/ф «Собачье сердце». Пиво Шарикову не предлагать!»
18:40 Academia. 90 лет со дня рождения Эрика Галимова
19:45 Д/с «Фильмография»
20:15 Спокойной ночи, малыши!
22:00 Спектакль «Турандот» в постановке Государственного академического центрального театра кукол им. С. В. Образцова
23:50 Энигма. К 85-летию Риккардо Мути
3:00 Перерыв в вещании

ДОМАШНИЙ

6:30, 5:35 По делам несовершеннолетних. 16+
7:25, 4:45 Давай разведёмся! 16+
8:25, 3:05 Тест на отцовство. 16+
10:40 Д/с «Прости меня...» 16+
11:45 Д/с «Беду отведу». 16+
12:55, 1:35 Д/с «Знахарка».
13:30, 2:05 Д/с «Верну любимого». 16+
14:05, 2:35 Д/с «Голоса ушедших душ». 16+
14:40 Х/ф «Как выйти замуж за сантехника». 16+
19:00 Х/ф «Слепая любовь». 16+
23:30 Д/с «Понять. Простить». 16+
0:30 Д/с «Порча». 16+
3:00 Одна за всех. 16+

РЕН ТВ

5:00, 18:00, 1:15, 4:25 «Самые шокирующие гипотезы». 16+
6:00 «С бодрым утром!» 16+
8:30, 12:30, 16:30, 19:30, 23:00 «Новости». 16+
9:00 «Документальный спецпроект». 16+
10:00 «Засекреченные списки». 16+
11:00 «Как устроен мир с Тимофеем Баженовым». 16+
12:00, 16:00, 19:00 Информационная программа 112. 16+
13:00 «Загадки человечества с Олегом Шишкиным». 16+
14:00 «Невероятно интересные истории». 16+
15:00 «Момент в истории». 16+
17:00, 2:10 «Тайны Чапман». 16+
20:00 «Дикий, дикий мир». 16+
20:55 Х/ф «Наёмник». 16+
23:25 Т/с «Крайние меры». 16+

ЗВЕЗДА

5:15, 9:15 Т/с «Цепь». 16+
9:00, 13:00, 17:00, 19:00 Новости дня. 16+
9:20, 13:25, 14:05, 15:05, 17:15 Т/с «Офицеры». 16+
15:00 Военные новости. 16+
19:40 Д/с «Секретные материалы». 16+
22:05 Т/с «Строговы». 12+
1:10 Х/ф «Следствием установлено». 12+
2:35 Х/ф «Дом, в котором я живу». 12+
4:15 Д/с «Москва – фронту».

ПЯТЫЙ

5:00, 9:00, 13:00, 17:00 Известия. 16+
5:25 Т/с «Свои-3». 16+
6:00, 6:45, 7:25, 8:15, 9:30, 11:20, 12:05, 0:30 Т/с «Свои-7».
9:40, 10:25, 1:15 Т/с «Свои-4».
13:30, 22:20 Т/с «Великолепная пятёрка-7». 16+
14:20, 15:15, 16:05, 23:05 Т/с «Великолепная пятёрка-5».
17:30, 18:20, 19:05, 19:55, 20:40, 21:25, 2:00, 2:40, 3:10, 4:00 Т/с «След». 16+
0:00 Известия. Итоговый выпуск. 16+

ЧЕТВЕРГ, 30 ИЮЛЯ

ПЕРВЫЙ

5:00 Телеканал «Доброе утро»
9:00, 12:00, 15:00 Новости (с субтитрами)
9:25 «Модный приговор». 0+
10:15 «Жить здорово!» 16+
11:00, 12:15, 18:30 «Время покажет». 16+
14:00, 17:00, 23:00 «Большая игра». 16+
15:15 Давай поженимся! 16+
16:05 «Мужское / Женское». 16+
18:00 Вечерние новости (с субтитрами)
19:50 «Пусть говорят». 16+
21:00 «Время»
22:00 Т/с Премьера. «Пармские фиалки». 16+
0:10, 3:05 ПОДКАСТ.ЛАБ. 16+
3:00 Новости

НТВ

4:45, 8:25, 10:35 Т/с «Лесник». 16+
6:30 «Утро. Самое лучшее». 16+
8:00, 10:00, 13:00, 16:00, 19:00, 0:25 «Сегодня»
13:25 «Чрезвычайное происшествие»
14:00 «ДНК». 16+
16:45, 20:00 Т/с «Невский». 16+
0:45 Т/с «Точка ноль». 16+

РОССИЯ

5:00 Утро России
9:00, 11:00, 14:00, 16:30, 20:00 Вести
9:30 Местное время
9:55 О самом главном. 12+
11:30, 21:10 Вести. Местное время
12:00, 18:00 «60 минут». 12+
14:30 Т/с «Тайны следствия». 16+
17:00 «Малахов». 16+
21:30 Т/с «История его служанки». 16+
0:40 Т/с «Анна Медиум». 16+
2:40 Т/с «Богатые тоже плачут». 16+
4:55 Перерыв в вещании

ТВ-ЦЕНТР

6:00 «Настроение»
8:15 «Доктор И...» 16+
8:40 Х/ф «Московские тайны. Тринадцатое колено». 16+
10:35, 4:40 Д/ф «Юлиан Семёнов. Жизнь как детектив». 16+
11:30, 14:30, 17:50, 22:00 События
11:50 Х/ф «Убийства по пятницам-2». 12+
13:45 «Мой герой». 12+
14:50 Город новостей
15:05 Т/с «Провинциальный детектив». 16+
16:55 Д/ф «Актёрские драмы. Не люблю себя». 16+
18:10 Х/ф «И ты увидишь свет». 16+
22:35 «10 самых...» 16+
23:05 Д/ф «Легенды эстрады. Невезучие». 16+
0:00 События. 25-й час
0:30 «Петровка, 38». 16+
0:45 Прощание. 16+
1:30 Д/ф «Настоящий детектив. Почтальон звонит дважды». 16+
2:15 Д/ф «Суд истории. Операция «Немыслимое». 16+
3:00 Т/с «Анна-детективъ-2». 16+
5:20 Д/с «Назад в СССР». 16+
5:55 Перерыв в вещании

КУЛЬТУРА

6:30 Пешком...
7:05 Легенды мирового кино
7:35 Х/ф «Адмирал Ушаков»
9:15 Диалоги о животных
10:00, 12:30, 17:00, 19:30 Новости культуры
10:15, 2:15 Неизвестные маршруты России
10:55 Х/ф «Удивительные приключения Дениса Кораблёва»
12:00 Д/с «Отцы и дети»
12:45 Д/ф «Герой советского народа. Павел Кадочников»
13:30, 0:30 Д/ф «Наука Шерлока Холмса»
14:00, 20:15 Т/с «Следствие ведут ЗнаТоКи»
15:30 Д/с «Репортажи из будущего»
16:10 Д/с «Забытое ремесло»
16:30 Д/с «Передвижники»
17:15, 1:45 Д/с «Почерк эпохи» с Кириллом Кяро»
18:00, 1:00 Д/ф «Синдром Мюнхгаузена»
18:40 Academia. К 90-летию со дня рождения Эрика Галимова
19:45 Д/с «Фильмография»
22:00 Балет А. Адана «Корсар» в постановке Татарского академического государственного театра оперы и балета имени Мусы Джалиля
23:40 Д/ф «Укрощение стихии. Петербург»
3:00 Перерыв в вещании

ДОМАШНИЙ

6:30, 5:35 По делам несовершеннолетних. 16+
7:30, 4:45 Давай разведёмся! 16+
8:30, 3:05 Тест на отцовство. 16+
10:45 Д/с «Прости меня...» 16+
11:45 Д/с «Беду отведу». 16+
12:55, 1:30 Д/с «Знахарка». 16+
13:30, 2:00 Д/с «Верну любимого». 16+
14:05, 2:30 Д/с «Голоса ушедших душ». 16+
14:40 Х/ф «За всё заплачено». 16+
19:00 Х/ф «Ангел на белой карете». 16+
23:20 Д/с «Понять. Простить». 16+
0:25 Д/с «Порча». 16+
2:55 Одна за всех. 16+

РЕН ТВ

5:00, 18:00, 1:20, 4:30 «Самые шокирующие гипотезы». 16+
6:00 «С бодрым утром!» 16+
8:30, 12:30, 16:30, 19:30, 23:00 «Новости». 16+
9:00 «Документальный спецпроект». 16+
10:00 «Засекреченные списки». 16+
11:00 «Как устроен мир с Тимофеем Баженовым». 16+
12:00, 16:00, 19:00 Информационная программа 112. 16+
13:00 «Невероятно интересные истории». 16+
17:00, 2:15 «Тайны Чапман». 16+
20:00 «100 вопросов обо всем». 16+
20:45 Х/ф «Скалолаз». 16+
23:25 Т/с «Крайние меры». 16+

ЗВЕЗДА

4:45 Х/ф «Правда лейтенанта Климова». 12+
6:15 Х/ф «Тихая застава». 16+
8:40, 9:15, 13:25, 13:55, 15:05, 17:15 Т/с «Офицеры. Одна судьба на двоих». 16+
9:00, 13:00, 17:00, 19:00 Новости дня. 16+
15:00 Военные новости. 16+
19:40 «Код доступа». 12+
22:05 Т/с «Строговы». 12+
1:10 Х/ф «Добровольцы». 12+
2:40 Х/ф «Следствием установлено». 12+

ПЯТЫЙ

5:00, 9:00, 13:00, 17:00 Известия. 16+
5:25 Т/с «Свои-3». 16+
6:00, 6:40, 7:25, 8:15, 9:30, 11:15, 12:05, 0:30 Т/с «Свои-7». 16+
9:35, 10:25, 1:20 Т/с «Свои-4». 16+
13:30, 22:20 Т/с «Великолепная пятёрка-7». 16+
14:20, 15:15, 16:05, 23:05 Т/с «Великолепная пятёрка-5». 16+
17:30, 18:20, 19:05, 19:45, 20:40, 21:25, 2:05, 2:40, 3:20, 3:55 Т/с «След». 16+
0:00 Известия. Итоговый выпуск. 16+

Гороскоп с 27 июля по 2 августа

Овен

♈ Сколько бы вы ни старались всё проконтролировать – эта неделя вас удивит. Она будто специально создана, чтобы нарушить планы перфекционистов. Отпустите поводья, поддайтесь моменту. Ошибки, которые вы допустите, могут оказаться началом новых решений.

Телец

♉ Вам полезно поразмыслить над собственной жизнью, может, в ней чего-то не хватает для полного счастья? Можно попробовать найти недостающий пазл, а может, и потерявшуюся куда-то вторую половинку. В поисках поможет открытость: делитесь эмоциями и не останетесь без поддержки!

Близнецы

♊ Нужно собрать волю в кулак и решить давно назревшую проблему. Скорее всего, чтобы покончить с ней, достаточно одного телефонного звонка. Так что вы имеете все шансы избавиться от всего ненужного быстро и без хлопот. Также надо вспомнить о данном кому-то слове: пора бы уже выполнить обещанное.

Рак

♋ Лучшая тактика сейчас – выжидание. Не торопите события, не лезьте в первые ряды, не бегите впереди паровоза. Поспешность приведёт к неправильному выбору. Период отлично подходит для долгосрочного планирования, обдумывания перспектив развития карьеры, бизнеса, отношений.

Лев

♌ Вас ждут смены настроения: от лёгкого желания стукнуть собеседника по лбу до с трудом преодолимого стремления бросить всё. Скорее всего, коллеги и близкие ведут себя как обычно, а вот вы крайне нетерпимы. Проведя часок-другой в добровольном заточении, вы ощутите готовность вернуться к общению.

Дева

♍ Девам отлично удаётся всех организовывать. Потенциал полезно направить на решение насущных проблем и распрощаться с парой-тройкой дел, до которых долгое время не доходили руки. Потратьте чуть больше времени на заботы и хлопоты, и ваши усилия принесут хорошие плоды. Ну а наградой станет успешно выполненная задача.

Весы

♎ Вы склонны принимать желаемое за действительное и переоценивать свои возможности и вклад в общее дело. Впрочем, такие настроения могут помочь, если предстоят соревнования, собеседования: завышенное самомнение там трансформируется в уверенность в себе, что очень полезно.

Скорпион

♏ От количества увиденных возможностей и путей развития может голова пойти кругом, поэтому стоит взять все идеи на карандаш. Запишите всё, что хотите воплотить в жизнь, и набросайте приблизительный план действий – это пригодится, когда активность пойдёт на убыль, а рутинные дела отодвинут новые идеи на второй план.

Стрелец

♐ Стрельцы рискуют оказаться на перепутье, причём выбор может быть не таким уж и очевидным. Каким бы ни было решение, оно должно быть взвешенным: не полагайтесь на интуицию, а просчитайте все последствия. Правильный путь обычно встречает меньше всего сопротивления. Не стоит идти на конфликт или пытаться переломить ситуацию силой.

Козерог

♑ Следует проявлять к окружающим максимальную корректность и деликатность, в особенности, если речь идёт о близких друзьях и родне. Это отличное время для общего досуга с любимыми людьми: предложите им совместные развлечения.

Водолей

♒ Уверенность в своих силах пригодится: велика вероятность получить выгодное предложение, в котором главным условием будет ваше активное участие. Действуйте самостоятельно и никому не перепоручайте дел, если нужно, чтобы всё было сделано правильно и в срок. Впереди много интересных проектов, и чтобы всё успеть, нужно быть активным с утра и до вечера.

Рыбы

♓ Необходимо задуматься о переменах. Хватит жаловаться на свою жизнь, пора её менять! Поговорите с близкими людьми, которые могут дать дельный совет по волнующей проблеме. Возможно, пора записаться к профессиональному консультанту – юристу, врачу или психологу. Не нужно предаваться воспоминаниям о прекрасном прошлом – смотрите в будущее!

ТВ БОКСИТОГОРСК

Новый путь

ПЯТНИЦА, 31 ИЮЛЯ

ПЕРВЫЙ

5:00 Телеканал «Доброе утро»
9:00, 12:00, 15:00 Новости (с субтитрами)
9:25 «Модный приговор». 0+
10:15 «Жить здорово!» 16+
11:00, 12:15, 18:40 «Время покажет». 16+
14:00, 17:00 «Большая игра». 16+
15:15 Давай поженимся! 16+
16:05 «Мужское / Женское». 16+
18:00 Вечерние новости (с субтитрами)
19:45 «Поле чудес». 16+
21:00 «Время»
21:45 Юбилейный концерт Григория Лепса. 16+
0:10 ПОДКАСТ.ЛАБ. 16+

НТВ

4:50, 8:25, 10:35 Т/с «Лесник». 16+
6:30 «Утро. Самое лучшее». 16+
8:00, 10:00, 13:00, 16:00, 19:00 «Сегодня»
13:25 «Чрезвычайное происшествие»
14:00 «ДНК». 16+
15:00 «Жди меня». 12+
16:45, 20:00 Т/с «Невский. Проверка на прочность». 16+
2:05 «Квартирный вопрос». 0+
2:55 Х/ф «Кто я?» 16+

РОССИЯ

5:00 Утро России
9:00, 11:00, 14:00, 20:00 Вести
9:30 Местное время
9:55 О самом главном. 12+
11:30, 21:10 Вести. Местное время
12:00, 18:00 «60 минут». 12+
14:30 Т/с «Тайны следствия». 16+
21:30 «Ну-ка, все вместе! Народный кастинг». 12+
23:55 Х/ф «Валькины несчастья». 12+
3:20 Х/ф «Полынь – трава окаянная». 16+
4:55 Перерыв в вещании

ТВ-ЦЕНТР

6:00 «Настроение»
8:10, 11:50 Х/ф «Мачеха». 16+
11:30, 14:30, 17:50 События
12:15, 15:05 Х/ф «Селфи на память». 12+
14:50 Город новостей
16:55 Д/ф «Актёрские драмы. Бремя славы». 16+
18:10 Х/ф «Секрет упавшей звезды». 16+
22:00 Д/ф «90-е. Мужья звёзд и звёздочек». 16+
22:50 Д/ф «Русские тайны. Пропавшие сокровища». 16+
23:40 Х/ф «Собачье сердце». 12+
2:00 «Петровка, 38». 16+
2:15 Т/с «Почти семейный детектив». 12+
6:00, 6:30 «10 самых...» 16+
6:55 Перерыв в вещании

КУЛЬТУРА

6:30 Пешком...
7:05 Легенды мирового кино
7:35 Х/ф «Корабли штурмуют бастионы»
9:15 Диалоги о животных
10:00, 12:30, 17:00, 19:30 Новости культуры
10:15 Неизвестные маршруты России
10:55 Х/ф «Удивительные приключения Дениса Кораблёва»
12:00 Д/с «Отцы и дети»
12:45 Д/ф «Кастинг в прошлом веке»
13:25 Д/ф «Наука Шерлока Холмса»
13:55 Т/с «Следствие ведут ЗнаТоКи»
15:45 Д/ф «Морфология депрессии»
16:30 Д/с «Передвижники»
17:15 Д/с «Почерк эпохи» с Кириллом Кяро»
18:00 Д/ф «12 стульев». Держите гроссмейстера!»
18:45 Музыкальный фестиваль «Звёзды белых ночей»
19:45, 1:20 Д/с «Искатели»
20:30 Х/ф «Тегеран-43». К юбилею Наталии Белохвостиковой
22:55 «2 Верник 2»
23:45 Х/ф «Давид и Голиаф»
2:05 Д/ф «Роман в камне»
2:35 М/ф «Мультфильмы для взрослых»
3:00 Перерыв в вещании

ДОМАШНИЙ

6:30, 5:30 По делам несовершеннолетних. 16+
7:30, 4:40 Давай разведёмся! 16+
8:30, 3:00 Тест на отцовство. 16+
10:45 Д/с «Прости меня...» 16+
11:50 Д/с «Беду отведу». 16+
13:00, 1:35 Д/с «Знахарка». 16+
13:35, 2:05 Д/с «Верну любимого». 16+
14:10, 2:35 Д/с «Голоса ушедших душ». 16+
14:45 Х/ф «Горький мёд...» 16+
19:00 Х/ф «Моя рыжая чудачка». 16+
23:30 Д/с «Понять. Простить». 16+
0:30 Д/с «Порча». 16+
6:20 Одна за всех. 16+

РЕН ТВ

5:00 «Самые шокирующие гипотезы». 16+
6:00 «С бодрым утром!» 16+
8:30, 12:30, 16:30, 19:30 «Новости». 16+
9:00 «Документальный спецпроект». 16+
10:00 «Засекреченные списки». 16+
11:00 «Как устроен мир с Тимофеем Баженовым». 16+
12:00, 16:00, 19:00 Информационная программа 112. 16+
13:00, 17:00, 4:00 «Тайны Чапман». 16+
18:00, 3:25 «Главные тайны мира». 16+
20:00 «Безумные факты». 16+
20:40 Х/ф «Кто вы, мистер Брукс?» 16+
23:00 Х/ф «Исчезнувшая». 18+
1:50 Х/ф «Роковая связь». 18+

ЗВЕЗДА

4:25, 9:20 Т/с «Вход в лабиринт». 16+
9:00, 13:00, 17:00, 19:00 Новости дня. 16+
12:10, 13:25 Х/ф «Мерседес» уходит от погони». 12+
14:20, 15:05, 17:15 Т/с «Викинг-2». 16+
15:00 Военные новости. 16+
19:40 Д/с «Загадки века» с Сергеем Медведевым». 12+
20:25 Д/с «Война миров». 16+
22:00 «Здравствуйте, товарищи!» 16+
23:30 Музыка+. 12+
0:40 Х/ф «Здравствуй и прощай». 12+
2:10 Х/ф «Дорогой мальчик». 12+
3:25 Х/ф «Чужая родня». 12+
5:10 Д/с «Шедевры военных музеев». 12+

ПЯТЫЙ

5:00, 9:00, 13:00, 17:00 Известия. 16+
5:40 Т/с «Свои-3». 16+
6:15, 7:00, 7:45, 9:30, 11:15, 12:05 Т/с «Свои-7». 16+
8:30 Ваше здоровье! 12+
9:40, 10:25 Т/с «Свои-4». 16+
13:30, 14:20, 15:15, 16:05 Т/с «Великолепная пятёрка-5». 16+
17:30, 18:20, 19:05, 19:55, 20:45, 21:35, 22:20 Т/с «След». 16+
23:10 Светская хроника. 16+
0:10, 1:00, 1:45 Они потрясли мир. 16+
2:30, 3:10, 3:50 Т/с «Условный мент-4». 16+
4:30 Т/с «Условный мент-5». 16+

СУББОТА, 1 АВГУСТА

ПЕРВЫЙ

6:00 Телеканал «Доброе утро. Суббота»
9:45 «Слово пастыря». 0+
10:00, 12:00 Новости (с субтитрами)
10:15 Д/ф Премьера. «Князь Владимир. Крещение Руси». 12+
11:10 «Вспомнить всё». 12+
12:15 Поехали! 12+
13:05 Т/с «Один шанс на троих». 16+
17:05 «Кто хочет стать миллионером?» 12+
18:00 Вечерние новости (с субтитрами)
18:20, 21:35 «Сегодня вечером». 16+
21:00 «Время»
23:30 Х/ф «Посредники». Приз за лучшую мужскую роль Каннского кинофестиваля». 16+
1:45 ПОДКАСТ.ЛАБ. 16+

НТВ

4:30 Т/с «Десант есть десант». 16+
8:00, 10:00, 16:00, 19:00 «Сегодня»
8:20 «Поедем, поедим!» 16+
9:20 «Едим дома». 0+
10:20 «Главная дорога». 16+
11:00 «Живая еда» с Сергеем Малозёмовым». 12+
12:00 «Квартирный вопрос». 0+
13:00 «Сатья». 16+
14:00 Основано на реальных событиях. 16+
15:00 «Своя игра». 0+
16:20 «Следствие вели...» 16+
19:40 Т/с «Невский. Проверка на прочность». 16+
23:50 «Импровизаторы». 16+
0:55 Х/ф «Деньги». 16+
2:25 «Дачный ответ». 0+
3:15 Х/ф «Танец живота». 16+

РОССИЯ

5:00 Утро России. Суббота
8:00 Местное время. Суббота
8:35 «По секрету всему свету»
9:00 «Формула еды». 12+
9:25 «Пятеро на одного»
10:10 Сто к одному
11:00, 14:00, 17:00, 20:00 Вести
11:30 «Наши. Военкоры». 12+
12:00 «Доктор Мясников». 12+
13:00 Большие перемены
14:30, 20:50 Вести. Местное время
14:50 «Юмор! Юмор! Юмор!!!» 16+
17:50 «Привет, Андрей!» 12+
21:00 Х/ф «Финист. Первый богатырь». 6+
23:10 Х/ф «Последний богатырь». 12+
1:15 Х/ф «Мама Маша». 12+
4:25 Х/ф «Проверка на любовь». 16+
5:58 Перерыв в вещании

ТВ-ЦЕНТР

7:00 «Православная энциклопедия». 6+
7:25 Х/ф «Сводные сёстры». 12+
9:35 Х/ф «Секрет неприступной красавицы». 12+
11:30, 14:30, 22:00 События
11:50 «Смешите меня семеро». 16+
12:40 Анекдот-клуб «Нехмурые люди». 16+
13:15, 14:50 Х/ф «Красота требует жертв». 16+
17:55 Х/ф «Ловушка времени». 16+
22:20 Д/ф «СМЕРШ. Загадка агента PR7». 16+
23:05 Д/ф «90-е. Бухло». 16+
23:50 Д/ф «Следствие ведёт КГБ. Охота на Лиса». 16+
0:35 Д/ф «Суд истории. Гласность». 16+
1:15 Д/ф «Актёрские драмы. Власть денег». 16+
2:00 Д/ф «Актёрские драмы. Бремя славы». 16+
2:45 Д/ф «Актёрские драмы. Яблоко от яблони». 16+
3:30 Д/ф «Актёрские драмы. Не люблю себя». 16+
4:20 Д/ф «Актёрские драмы. Здесь вам не эстрада!» 16+
5:05, 5:35 «10 самых...» 16+

КУЛЬТУРА

6:30 Д/с «Страна птиц»
7:25 М/ф «Остров сокровищ. Карта капитана Флинта»
8:15 Х/ф «Сельская учительница»
9:55 Классная тема!
10:25 Х/ф «Тегеран-43»
12:50, 0:00 Д/с «Пресноводная стихия и ее обитатели»
13:45 М/ф «Мультфильмы». К 90-летию киностудии «Союзмультфильм»
14:45, 2:10 Д/с «Рассекреченная история»
15:15 Линия жизни
16:05 Х/ф «Молодая гвардия»
17:30 Большая опера
19:30 Новости культуры
19:45 Х/ф «Я тебя ненавижу»
21:05 Д/ф «Биохакинг»
21:55 Х/ф «Фанни»
0:50 Д/с «Искатели»
1:40 Д/ф «Роман в камне»
2:35 М/ф «Пиф-паф, ой-ой-ой!»
3:00 Перерыв в вещании

ДОМАШНИЙ

6:30, 3:05 Одна за всех. 16+
7:20 Т/с «Ночная сказка». 16+
10:50, 4:00 Т/с «Всегда говори «Всегда». 16+
19:00 Х/ф «Победа любви». 16+
23:20 Х/ф «Пока идут часы». 16+

РЕН ТВ

5:00 «Самые шокирующие гипотезы». 16+
6:00 «С бодрым утром!» 16+
8:30, 12:30, 16:30, 19:30 «Новости». 16+
9:00 «Минтранс». 16+
10:00 Самая полезная программа. 16+
11:00, 13:00 «Военная тайна» с Игорем Прокопенко. 16+
15:00 «СОВБЕЗ». 16+
16:00 Информационная программа 112. 16+
16:55 «Документальный спецпроект». 16+
18:10 «Засекреченные списки». 16+
20:00 «Дикий, дикий мир». 16+
20:30 Т/с «Спецназ». 16+
23:35 Х/ф «Шугалей». 16+
1:45 Х/ф «Шугалей-2». 16+
3:45 Х/ф «Шугалей-3». 16+

ЗВЕЗДА

6:00, 9:20 Т/с «Ермак». 16+
9:00, 13:00, 19:00 Новости дня. 16+
11:30, 13:20 Х/ф «Один шанс из тысячи». 12+
13:35 Х/ф «Черный океан». 16+
15:20 Х/ф «Фейерверк». 12+
17:20, 19:25 Х/ф «В зоне особого внимания». 12+
19:55 Х/ф «Ответный ход». 12+
21:50 Х/ф «Цель вижу». 16+
23:50 Х/ф «Мерседес» уходит от погони». 12+
1:20 Х/ф «Старшина». 12+
2:45 Х/ф «Здравствуй и прощай». 12+
4:15 Х/ф «По данным уголовного розыска...» 12+

ПЯТЫЙ

5:00, 5:10, 5:50, 6:30, 7:10, 8:00, 8:45, 10:05 Т/с «Условный мент-5». 16+
9:30 «Стройнадзор». 16+
10:15, 11:05 Т/с «Условный мент-6». 16+
12:05, 13:00, 13:55, 14:45, 15:40, 16:35, 17:25, 18:20, 19:15, 20:10, 21:05, 22:00, 2:00, 2:45, 3:25, 4:05 Т/с «Следопыт». 16+
22:55 Х/ф «Блеф». 16+
1:05 Светская хроника. 16+

ВОСКРЕСЕНЬЕ, 2 АВГУСТА

ПЕРВЫЙ

6:00 Новости
6:10 Играй, гармонь любимая! 12+
6:55 «Часовой». 12+
7:25 «Здоровье». 16+
8:30 «Золотая коллекция Союзмультфильма». 0+
9:10 «Непутевые заметки» с Дм. Крыловым. 12+
9:30 «Мечталлион». Национальная Лотерея. 12+
10:00, 12:00 Новости (с субтитрами)
10:15 «Жизнь других». 12+
11:10 «Повара на колесах». 12+
12:15 Д/ф «Герои. Десант на линии огня». Специальный репортаж». 16+
13:10 Д/ф Премьера. «Модуль. Архитектура будущего». 12+
14:00 Т/с Премьера. «Жизнь после жизни». 16+
18:00 Вечерние новости (с субтитрами)
19:00 Т/с Премьера. «Скрытые мотивы»
21:00 «Время»
23:00 «Большая игра». 16+
0:10 ПОДКАСТ.ЛАБ. 16+

НТВ

4:35 Т/с «Десант есть десант». 16+
8:00, 10:00, 16:00, 19:00 «Сегодня»
8:20 «У нас выигрывают!» 12+
10:20 «Первая передача». 16+
11:00 «Чудо техники». 12+
11:50 «Дачный ответ». 0+
13:00 «НашПотребНадзор». 16+
14:00 10 лет в эфире! «Однажды...» 16+
15:00 «Своя игра». 0+
16:20 «Следствие вели...» 16+
18:00, 19:40 Т/с «Дельфин». 16+
22:40 «Белые ночи Санкт-Петербурга». 12+
2:40 Х/ф «Эксперт». 16+
4:15 Т/с «Агентство скрытых камер». 16+

РОССИЯ

6:00, 3:00 Х/ф «Течёт река Волга». 16+
8:00 Местное время. Воскресенье
8:35 «Когда все дома с Тимуром Кизяковым»
9:25 Утренняя почта с Николаем Басковым
10:10 Сто к одному
11:00, 17:00, 20:00 Вести
11:30 Вести. Местное время
12:00 «В кругу друзей»
12:40 Х/ф «Последний богатырь». 12+
14:50 Х/ф «Финист. Первый богатырь». 6+
17:50 «Песни от всей души». 12+
22:30 Воскресный вечер с Владимиром Соловьёвым. 12+
1:10 Х/ф «Южные ночи». 12+
4:38 Перерыв в вещании

ТВ-ЦЕНТР

6:00 Х/ф «Серёжки с сапфирами». 12+
9:30 Х/ф «Призраки Арбата». 16+
11:30, 14:30, 0:40 События
11:50 Х/ф «Собачье сердце». 12+
14:45 Д/ф «Дорогие товарищи. Пластика для Кремля». 16+
15:35 Д/ф «Охота на маньяка. Дело о двойных дверях». 16+
16:20 Д/ф «Настоящий детектив. Банда Колдуна». 16+
17:10 Х/ф «Идеальное заблуждение». 16+
21:10 Х/ф «Взгляд из прошлого». 0+
0:55 «Петровка, 38». 16+
1:05 Х/ф «Селфи на память». 12+
4:35 Д/ф «Любовь в советском кино». 16+
5:20 Д/с «Назад в СССР». 16+
6:00 Перерыв в вещании

КУЛЬТУРА

6:30, 13:35, 1:30 Д/с «Страна птиц»
7:25 М/ф «Остров сокровищ. Сокровища капитана Флинта»
8:30, 23:05 Х/ф «Сказание о земле Сибирской»
10:10 Классная тема!
10:40 Д/ф «Любовь Соколова. Своя тема»
11:20 Х/ф «Осенние утренники»
14:30 М/ф «Тайна третьей планеты». К 90-летию киностудии «Союзмультфильм»
15:20 Д/ф «Молодая гвардия». А мне вот не страшно!»
16:05 Х/ф «Молодая гвардия»
17:25 Песня не прощается... 1972
18:15 Д/ф «Сокровища фараонов». Судьба русской лаковой миниатюры»
19:30 Новости культуры
19:45 Х/ф «Аттестат зрелости»
21:20 Опера в Царицыне. «Царицы бельканто»
0:45 Д/с «Искатели»
2:25 М/ф «Мультфильмы для взрослых»
3:00 Перерыв в вещании

ДОМАШНИЙ

6:30, 3:25 Т/с «Всегда говори «Всегда». 16+
7:10 Т/с «Ночная сказка». 16+
10:40 Т/с «Всегда говори «всегда»-2». 16+
19:00 Х/ф «В западне». 16+
23:20 Х/ф «Солнце, море и любовь». 16+
3:00 Одна за всех. 16+

РЕН ТВ

5:00 Х/ф «Шугалей-3». 16+
5:20, 0:30 «Самые шокирующие гипотезы». 16+
6:00 «С бодрым утром!» 16+
8:30, 12:30, 16:30, 23:00 «Новости». 16+
9:00 «Самая народная программа». 16+
10:00 «Знаете ли вы, что?» 16+
11:00 «Наука и техника». 16+
12:00, 16:00 Информационная программа 112. 16+
13:00 «Неизвестная история». 16+
14:00 Д/с «Легенды и мифы». 16+
16:55 «Что мы знаем о планете Земля?» 16+
17:55, 23:25 «Документальный спецпроект». 16+
18:55 Т/с «Спецназ-2». 16+

ЗВЕЗДА

5:25 Х/ф «В зоне особого внимания». 12+
7:15 Х/ф «Ответный ход». 12+
9:00 «Новости недели» с Юрием Подкопаевым. 16+
9:25 «Служу России». 12+
9:55 «Военная приемка». 12+
10:40 «Легенды армии» с Александром Маршалом. 12+
11:30 Д/ф «Стальная дивизия: дорога на Часов Яр». 16+
12:25, 18:15 Т/с «Батя». 16+
18:00 Новости дня. 16+
20:30 Д/с «Незримый бой». 16+
23:55 Х/ф «Фейерверк». 12+
1:35 Х/ф «Запасной игрок». 12+
2:55 Х/ф «Старшина». 12+
4:30 Д/с «Шедевры военных музеев». 12+

ПЯТЫЙ

5:00, 5:45, 6:25, 7:10, 8:00, 9:00, 10:00, 11:00 Т/с «Господа офицеры». 16+
12:00, 12:55, 13:45, 14:40, 15:25, 16:20, 17:05, 18:00, 18:55, 19:40, 20:35, 21:25, 22:15, 23:05 Т/с «Ликвидация». 16+
23:55, 0:55, 1:55, 2:45 Т/с «Чужой». 16+
3:35, 4:20 Т/с «Свидетели». 16+

28 (10273) 23.07.2026 г. Новый путь

Постановление администрации
Ефимовского городского поселения
Бокситогорского муниципального района
Ленинградской области
14 июля 2026 года № 180

Об утверждении на III квартал 2026 года норматива стоимости одного квадратного метра общей площади жилья на территории Ефимовского городского поселения Бокситогорского муниципального района

В целях решения вопросов по предоставлению гражданам финансовой поддержки на приобретение жилья в Ефимовском городском поселении, учитывая сложившиеся цены на первичном и вторичном рынке жилья, руководствуясь распоряжением комитета по строительству Ленинградской области от 31.01.2024 №131 «О мерах по обеспечению осуществления полномочий комитета по строительству Ленинградской области по расчету размера субсидий и социальных выплат, предоставляемых на строительство (приобретение) жилья за счет средств областного бюджета Ленинградской области в рамках реализации на территории Ленинградской области мероприятий государственных программ Российской Федерации «Обеспечение доступным и комфортным жильем и коммунальными услугами граждан Российской Федерации" и "Комплексное развитие сельских территорий», а также мероприятий государственных программ Ленинградской области «Формирование городской среды и обеспечение качественным жильем граждан на территории Ленинградской области» государственной программы Ленинградской области «Комплексное развитие сельских территорий Ленинградской области", в рамках реализации мероприятия по обеспечению жильем молодых семей федерального проекта "Содействие субъектам Российской Федерации в реализации полномочий по оказанию государственной поддержки гражданам в обеспечении жильем и оплате жилищно-коммунальных услуг" государственной программы Российской Федерации "Обеспечение доступным и комфортным жильем и коммунальными услугами граждан Российской Федерации"; мероприятий по улучшению жилищных условий молодых граждан (молодых семей) и по улучшению жилищных условий граждан с использованием средств ипотечного кредита (займа) государственной программы Ленинградской области "Формирование городской среды и обеспечение качественным жильем граждан на территории Ленинградской области", принимая во внимание приказ Министерства строительства и жилищно-коммунального хозяйства Российской Федерации от 19.06.2026 № 388/пр «О нормативе стоимости одного квадратного метра общей площади жилого помещения по Российской Федерации на второе полугодие 2026 года и средней рыночной стоимости одного квадратного метра общей площади жилого помещения по субъектам Российской Федерации на III квартал 2026 года», на основании Устава Ефимовского городского поселения Бокситогорского муниципального района Ленинградской области **ПОСТАНОВЛЯЮ**:

1. Утвердить норматив стоимости одного квадратного метра общей площади жилья на III квартал 2026 года на территории Ефимовского городского поселения Бокситогорского муниципального района Ленинградской области в размере 92 842 (девяносто две тысячи восемьсот сорок два) рубля 77 копеек.
2. Постановление обнародовать в газете «Новый путь» и на официальном сайте Ефимовского городского поселения.
3. Постановление вступает в силу на следующий день после официального обнародования.

С.И. Покровкин,
глава администрации

Сведения о численности муниципальных служащих органов местного самоуправления Бокситогорского муниципального района, работников муниципальных учреждений и фактических расходах на оплату их труда по состоянию на 01.07.2026 года

	Численность работников (чел.)	Фактические расходы на оплату труда (тыс. руб.)
Органы местного самоуправления	80	51 631,14
Муниципальные учреждения	1 308	472 557,19

Сведения о численности работников муниципальных учреждений Бокситогорского городского поселения и фактических расходах на оплату их труда по состоянию на 01.07.2026 года

	Численность работников (чел.)	Фактические расходы на оплату труда (тыс. руб.)
Муниципальное учреждение	81	24 431,76

Постановление администрации
Бокситогорского муниципального района
Ленинградской области
14 июля 2026 года № 845

Об утверждении отчета об исполнении бюджета Бокситогорского городского поселения Бокситогорского муниципального района Ленинградской области за 1 полугодие 2026 года

В соответствии со статьями 81, 264.2 Бюджетного кодекса Российской Федерации, Положением о бюджетном процессе в Бокситогорском городском поселении, утвержденным решением совета депутатов Бокситогорского городского поселения от 19.03.2014 № 313, **ПОСТАНОВЛЯЮ**:

1. Утвердить прилагаемый отчет об исполнении бюджета Бокситогорского городского поселения Бокситогорского муниципального района Ленинградской области за 1 полугодие 2026 года.
2. Направить отчет об исполнении бюджета Бокситогорского городского поселения Бокситогорского муниципального района Ленинградской области за 1 полугодие 2026 года в совет депутатов Бокситогорского городского поселения Бокситогорского муниципального района Ленинградской области и Контрольно-счетную комиссию Бокситогорского муниципального района Ленинградской области.
3. Постановление обнародовать в газете "Новый путь" и на официальном сайте Бокситогорского муниципального района.

С.Ф. Мухин,
глава администрации

С полным текстом документа можно ознакомиться на официальном сайте Бокситогорского муниципального района в информационно-телекоммуникационной сети «Интернет» http://adm.boksitogorsk.ru в разделе "Документы / Бокситогорский муниципальный район / Муниципальные правовые акты"

Постановление администрации
Бокситогорского муниципального района
Ленинградской области
14 июля 2026 года № 847

Об утверждении отчета об исполнении бюджета Бокситогорского муниципального района Ленинградской области за 1 полугодие 2026 года

В соответствии со статьями 81, 264.2 Бюджетного кодекса Российской Федерации, Положением о бюджетном процессе в Бокситогорском муниципальном районе, утвержденным решением совета депутатов Бокситогорского муниципального района от 26.03.2014 № 417, **ПОСТАНОВЛЯЮ**:

1. Утвердить прилагаемый отчет об исполнении бюджета Бокситогорского муниципального района Ленинградской области за 1 полугодие 2026 года.
2. Направить отчет об исполнении бюджета Бокситогорского муниципального района Ленинградской области за 1 полугодие 2026 года в совет депутатов Бокситогорского муниципального района Ленинградской области и Контрольно-счетную комиссию Бокситогорского муниципального района Ленинградской области.
3. Постановление обнародовать в газете "Новый путь" и на официальном сайте Бокситогорского муниципального района.

С.Ф. Мухин,
глава администрации

С полным текстом документа можно ознакомиться на официальном сайте Бокситогорского муниципального района в информационно-телекоммуникационной сети «Интернет» http://adm.boksitogorsk.ru в разделе "Документы / Бокситогорский муниципальный район / Муниципальные правовые акты"

Постановление администрации
Бокситогорского муниципального района
Ленинградской области
15 июля 2026 года № 848

Об утверждении на III квартал 2026 года норматива стоимости одного квадратного метра общей площади жилья в Бокситогорском городском поселении Бокситогорского муниципального района Ленинградской области

В целях решения вопросов по предоставлению гражданам финансовой поддержки на приобретение жилья в Бокситогорском городском поселении, учитывая сложившиеся цены на первичном и вторичном рынке жилья, руководствуясь распоряжением комитета по строительству Ленинградской области от 31.01.2024 № 131 "О мерах по обеспечению осуществления полномочий комитета по строительству Ленинградской области по расчету размера субсидий и социальных выплат, предоставляемых на строительство (приобретение) жилья за счет средств областного бюджета Ленинградской области в рамках реализации на территории Ленинградской области мероприятий государственных программ Российской Федерации "Обеспечение доступным и комфортным жильем и коммунальными услугами граждан Российской Федерации" и "Комплексное развитие сельских территорий", а также мероприятий государственных программ Ленинградской области "Формирование городской среды и обеспечение качественным жильем граждан на территории Ленинградской области" государственной программы Ленинградской области "Комплексное развитие сельских территорий Ленинградской области", в рамках реализации мероприятия по обеспечению жильем молодых семей федерального проекта "Содействие субъектам Российской Федерации в реализации полномочий по оказанию государственной поддержки гражданам в обеспечении жильем и оплате жилищно-коммунальных услуг" государственной программы Российской Федерации "Обеспечение доступным и комфортным жильем и коммунальными услугами граждан Российской Федерации"; мероприятий по улучшению жилищных условий молодых граждан (молодых семей) и по улучшению жилищных условий граждан с использованием средств ипотечного кредита (займа) государственной программы Ленинградской области "Формирование городской среды и обеспечение качественным жильем граждан на территории Ленинградской области", принимая во внимание приказ Министерства строительства и жилищно-коммунального хозяйства Российской Федерации от 19.06.2026 г. № 388/пр "О нормативе стоимости одного квадратного метра общей площади жилого помещения по Российской Федерации на второе полугодие 2026 года и средней рыночной стоимости одного квадратного метра общей площади жилого помещения по субъектам Российской Федерации на III квартал 2026 года", на основании Устава Бокситогорского городского поселения Бокситогорского муниципального района Ленинградской области, **ПОСТАНОВЛЯЮ**:

1. Утвердить на III квартал 2026 года норматив стоимости одного квадратного метра общей площади жилья в Бокситогорском городском поселении Бокситогорского муниципального района Ленинградской области в размере 100 958,57 (сто тысяч девятьсот пятьдесят восемь рублей 57 копеек) согласно приложению.
2. Структурным подразделениям администрации Бокситогорского муниципального района руководствоваться утвержденным нормативом стоимости одного квадратного метра общей площади жилья при решении вопросов приобретения жилых помещений в муниципальную собственность и предоставления безвозмездных субсидий гражданам для обеспечения жилой площадью.
3. Постановление обнародовать в газете "Новый путь" и на официальном сайте Бокситогорского муниципального района.
4. Настоящее постановление вступает в силу на следующий день после официального обнародования.

С.Ф. Мухин,
глава администрации

С полным текстом документа можно ознакомиться на официальном сайте Бокситогорского муниципального района в информационно-телекоммуникационной сети «Интернет» http://adm.boksitogorsk.ru в разделе "Документы / Бокситогорский муниципальный район / Нормативно-правовые акты администрации"

Постановление администрации
Лидского сельского поселения
Бокситогорского муниципального района
Ленинградской области
13 июня 2026 года № 125

О внесении изменений в постановление администрации Лидского сельского поселения Бокситогорского муниципального района от 15.12.2025 № 155 «Об утверждении реестра мест (площадок) накопления твердых коммунальных отходов на территории Лидского сельского поселения Бокситогорского муниципального района Ленинградской области» (с учетом изменений от 03.03.2026 № 37)

В целях приведения муниципального правового акта в соответствие с действующим законодательством **ПОСТАНОВЛЯЮ**:

1. Внести в постановление администрации Лидского сельского поселения Бокси-

28 (10273) 23.07.2026 г. Новый путь

тогорского муниципального района от 15.12.2025 № 155 «Об утверждении реестра мест (площадок) накопления твердых коммунальных отходов на территории Лидского сельского поселения» следующие изменения:

1.1. приложения №1 к постановлению администрации изложить в новой редакции;

1.2. приложения №2 к постановлению администрации изложить в новой редакции;

2. Постановление обнародовать в газете "Новый путь" и на официальном сайте Лидского сельского поселения https://lid-sp.gosuslugi.ru в полном объеме.

3. Настоящее постановление вступает в силу на следующий день после официального опубликования.

Н.П. Козлова, глава администрации

Постановление администрации
Лидского сельского поселения
Бокситогорского муниципального района Ленинградской области
14 июля 2026 года № 126

Об утверждении административного регламента предоставления муниципальной услуги «Утверждение и выдача схемы расположения земельного участка или земельных участков, находящихся в муниципальной собственности на кадастровом плане территории»

В соответствии с пунктом 3 статьи 11.10 Земельного кодекса Российской Федерации, пунктом 1 части 1 статьи 6 Федерального закона от 27.07.2010 № 210-ФЗ «Об организации предоставления государственных и муниципальных услуг», руководствуясь Уставом Лидского сельского поселения Бокситогорского муниципального района Ленинградской области, **ПОСТАНОВЛЯЮ**:

1. Утвердить прилагаемый административный регламент «Утверждение и выдача схемы расположения земельного участка или земельных участков, находящихся в муниципальной собственности на кадастровом плане территории» (далее — Административный регламент).

2. Признать утратившим силу постановление администрации Лидского сельского поселения Бокситогорского муниципального района Ленинградской области от 12.01.2026 года № 2 «Об утверждении административного регламента по предоставлению муниципальной услуги «Утверждение и выдача схемы расположения земельного участка или земельных участков, находящихся в муниципальной собственности на кадастровом плане территории».

3. Постановление опубликовать (обнародовать) в газете «Новый путь» и на официальном сайте Лидского сельского поселения Бокситогорского муниципального района Ленинградской области.

4. Постановление вступает в силу на следующий день после его официального опубликования.

Н.П. Козлова, глава администрации

Постановление администрации
Лидского сельского поселения
Бокситогорского муниципального района Ленинградской области
14 июля 2026 года № 127

Об утверждении административного регламента предоставления муниципальной услуги «Предоставление земельных участков, находящихся в муниципальной собственности, на торгах»

В соответствии с пунктом 3 части 1, частью 3 статьи 14 Федерального закона от 06.10.2003 № 131-ФЗ «Об общих принципах организации местного самоуправления в Российской Федерации», пунктом 1 части 1 статьи 6 Федерального закона от 27.07.2010 № 210-ФЗ «Об организации предоставления государственных и муниципальных услуг», руководствуясь Уставом Лидского сельского поселения Бокситогорского муниципального района Ленинградской области, **ПОСТАНОВЛЯЮ**:

1. Утвердить прилагаемый административный регламент «Предоставление земельных участков, находящихся в муниципальной собственности, на торгах» (далее — Административный регламент).

2. Признать утратившим силу постановление администрации Лидского сельского поселения Бокситогорского муниципального района Ленинградской области от 10.04.2026 года № 74 «Об утверждении административного регламента по предоставлению муниципальной услуги «Предоставление земельных участков, находящихся в муниципальной собственности, на торгах».

3. Постановление опубликовать (обнародовать) в газете «Новый путь» и на официальном сайте Лидского сельского поселения Бокситогорского муниципального района Ленинградской области.

4. Постановление вступает в силу на следующий день после его официального опубликования.

Н.П. Козлова, глава администрации

Постановление администрации
Лидского сельского поселения
Бокситогорского муниципального района Ленинградской области
14 июля 2026 года № 128

Об утверждении административного регламента предоставления муниципальной услуги «Предоставление земельного участка, находящегося в муниципальной собственности, в собственность, аренду, постоянное (бессрочное) пользование, безвозмездное пользование без проведения торгов»

В соответствии с пунктом 3 части 1, частью 3 статьи 14 Федерального закона от 06.10.2003 № 131-ФЗ «Об общих принципах организации местного самоуправления в Российской Федерации», главой V.1 Земельного кодекса Российской Федерации, пунктом 1 части 1 статьи 6 Федерального закона от 27.07.2010 № 210-ФЗ «Об организации предоставления государственных и муниципальных услуг», руководствуясь Уставом Лидского сельского поселения Бокситогорского муниципального района Ленинградской области, **ПОСТАНОВЛЯЮ**:

1. Утвердить прилагаемый административный регламент «Предоставление земельного участка, находящегося в муниципальной собственности, в собственность, аренду, постоянное (бессрочное) пользование, безвозмездное пользование без проведения торгов» (далее — Административный регламент).

2. Признать утратившим силу постановление администрации Лидского сельского поселения Бокситогорского муниципального района Ленинградской области от 12.01.2026 года № 4 «Об утверждении административного регламента по предоставлению муниципальной услуги «Предоставление земельного участка, находящегося в муниципальной собственности, в собственность, аренду, постоянное (бессрочное) пользование, безвозмездное пользование без проведения торгов».

3. Постановление опубликовать (обнародовать) в газете «Новый путь» и на официальном сайте Лидского сельского поселения Бокситогорского муниципального района Ленинградской области.

4. Постановление вступает в силу на следующий день после его официального опубликования.

Н.П. Козлова,
глава администрации

Постановление администрации
Лидского сельского поселения
Бокситогорского муниципального района Ленинградской области
14 июля 2026 года № 129

Об утверждении административного регламента предоставления муниципальной услуги «Предоставление гражданину в собственность бесплатно земельного участка, находящегося в муниципальной собственности, на котором расположен гараж, являющийся объектом капитального строительства и возведенный до дня введения в действие Градостроительного кодекса Российской Федерации»

В соответствии с пунктом 3 части 1, частью 3 статьи 14 Федерального закона от 06.10.2003 № 131-ФЗ «Об общих принципах организации местного самоуправления в Российской Федерации», пунктом 1 части 1 статьи 6 Федерального закона от 27.07.2010 № 210-ФЗ «Об организации предоставления государственных и муниципальных услуг», руководствуясь Уставом Лидского сельского поселения Бокситогорского муниципального района Ленинградской области, **ПОСТАНОВЛЯЮ**:

1. Утвердить прилагаемый административный регламент «Предоставление гражданину в собственность бесплатно земельного участка, находящегося в муниципальной собственности, на котором расположен гараж, являющийся объектом капитального строительства и возведенный до дня введения в действие Градостроительного кодекса Российской Федерации» (далее — Административный регламент).

2. Признать утратившим силу постановление администрации Лидского сельского поселения Бокситогорского муниципального района Ленинградской области от 10.04.2026 года № 80 «Об утверждении административного регламента по предоставлению муниципальной услуги «Предоставление гражданину в собственность бесплатно земельного участка, находящегося в муниципальной собственности, на котором расположен гараж, являющийся объектом капитального строительства и возведенный до дня введения в действие Градостроительного кодекса Российской Федерации».

3. Постановление опубликовать (обнародовать) в газете «Новый путь» и на официальном сайте Лидского сельского поселения Бокситогорского муниципального района Ленинградской области.

4. Постановление вступает в силу на следующий день после его официального опубликования.

Н.П. Козлова, глава администрации

Постановление администрации
Лидского сельского поселения
Бокситогорского муниципального района Ленинградской области
14 июля 2026 года № 130

Об утверждении административного регламента предоставления муниципальной услуги «Предоставление земельного участка, находящегося в муниципальной собственности, в собственность бесплатно»

В соответствии с пунктом 3 части 1, частью 3 статьи 14 Федерального закона от 06.10.2003 № 131-ФЗ «Об общих принципах организации местного самоуправления в Российской Федерации», главой V.1 Земельного кодекса Российской Федерации, пунктом 1 части 1 статьи 6 Федерального закона от 27.07.2010 № 210-ФЗ «Об организации предоставления государственных и муниципальных услуг», руководствуясь Уставом Лидского сельского поселения Бокситогорского муниципального района Ленинградской области, **ПОСТАНОВЛЯЮ**:

1. Утвердить прилагаемый административный регламент «Предоставление земельного участка, находящегося в муниципальной собственности, в собственность бесплатно» (далее — Административный регламент).

2. Признать утратившим силу постановление администрации Лидского сельского поселения Бокситогорского муниципального района Ленинградской области от 04.02.2026 года № 23 «Об утверждении административного регламента по предоставлению муниципальной услуги «Предоставление земельного участка, находящегося в муниципальной собственности, в собственность бесплатно».

3. Постановление опубликовать (обнародовать) в газете «Новый путь» и на официальном сайте Лидского сельского поселения Бокситогорского муниципального района Ленинградской области.

4. Постановление вступает в силу на следующий день после его официального опубликования.

Н.П. Козлова, глава администрации

Постановление администрации
Лидского сельского поселения
Бокситогорского муниципального района Ленинградской области
14 июля 2026 года № 131

Об утверждении административного регламента предоставления муниципальной услуги «Предоставление гражданину в собственность бесплатно либо в аренду земельного участка, находящегося в муниципальной собственности, на котором расположен жилой дом, возведенный до 14 мая 1998 года»

В соответствии с пунктом 3 части 1, частью 3 статьи 14 Федерального закона от 06.10.2003 № 131-ФЗ «Об общих принципах организации местного самоуправления в Российской Федерации», пунктом 1 части 1 статьи 6 Федерального закона от 27.07.2010 № 210-ФЗ «Об организации предоставления государственных и муниципальных услуг», руководствуясь Уставом Лидского сельского поселения Бокситогорского муниципального района Ленинградской области, **ПОСТАНОВЛЯЮ**:

1. Утвердить прилагаемый административный регламент «Предоставление гражданину в собственность бесплатно либо в аренду земельного участка, находящегося в муниципальной собственности, на котором расположен жилой дом, возведенный до 14 мая 1998 года» (далее — Административный регламент).

2. Признать утратившим силу постановление администрации Лидского сельского поселения Бокситогорского муниципального района Ленинградской области от 10.04.2026 года № 81 «Об утверждении административного регламента по предоставлению муниципальной услуги «Предоставление гражданину в собственность бесплатно либо в аренду земельного участка, находящегося в муниципальной собственности, на котором расположен жилой дом, возведенный до 14 мая 1998 года».

3. Постановление опубликовать (обнародовать) в газете «Новый путь» и на официальном сайте Лидского сельского поселения Бокситогорского муниципального района Ленинградской области.

4. Постановление вступает в силу на следующий день после его официального опубликования.

Н.П. Козлова, глава администрации

Постановление администрации
Лидского сельского поселения
Бокситогорского муниципального района Ленинградской области
14 июля 2026 года № 132

Об утверждении административного регламента предоставления муниципальной услуги «Выдача задания на проведение работ по сохранению объекта культурного наследия местного (муниципального) значения»

В соответствии с пунктом 3 части 1, частью 3 статьи 14 Федерального закона от

06.10.2003 № 131-ФЗ «Об общих принципах организации местного самоуправления в Российской Федерации», пунктом 1 части 1 статьи 6 Федерального закона от 27.07.2010 № 210-ФЗ «Об организации предоставления государственных и муниципальных услуг», руководствуясь Уставом Лидского сельского поселения Бокситогорского муниципального района Ленинградской области, **ПОСТАНОВЛЯЮ**:

1. Утвердить прилагаемый административный регламент «Выдача задания на проведение работ по сохранению объекта культурного наследия местного (муниципального) значения» (далее - Административный регламент).

2. Признать утратившим силу постановление администрации Лидского сельского поселения Бокситогорского муниципального района Ленинградской области от 26.02.2026 года № 34 «Об утверждении административного регламента по предоставлению муниципальной услуги «Выдача задания на проведение работ по сохранению объекта культурного наследия местного (муниципального) значения».

3. Постановление опубликовать (обнародовать) в газете «Новый путь» и на официальном сайте Лидского сельского поселения Бокситогорского муниципального района Ленинградской области.

4. Постановление вступает в силу на следующий день после его официального опубликования.

Н.П. Козлова, глава администрации

Постановление администрации
Борского сельского поселения
Бокситогорского муниципального района Ленинградской области
14 июля 2026 года № 111

Об утверждении на 3 квартал 2026 года норматива стоимости одного квадратного метра общей площади жилья на территории Борского сельского поселения Бокситогорского муниципального района

В целях решения вопросов по предоставлению гражданам финансовой поддержки на строительство (приобретение) жилья в Борском сельском поселении, учитывая сложившиеся цены на первичном и вторичном рынке жилья, руководствуясь распоряжением комитета по строительству Ленинградской области от 31.01.2024 №131 "О мерах по обеспечению осуществления полномочий комитета по строительству Ленинградской области по расчету размера субсидий и социальных выплат, предоставляемых на строительство (приобретение) жилья за счет средств областного бюджета Ленинградской области в рамках реализации на территории Ленинградской области мероприятий государственных программ Российской Федерации "Обеспечение доступным и комфортным жильем и коммунальными услугами граждан Российской Федерации" и "Комплексное развитие сельских территорий", а также мероприятий государственных программ Ленинградской области "Формирование городской среды и обеспечение качественным жильем граждан на территории Ленинградской области" государственной программы Ленинградской области "Комплексное развитие сельских территорий Ленинградской области", в рамках реализации мероприятия по обеспечению жильем молодых семей федерального проекта "Содействие субъектам Российской Федерации в реализации полномочий по оказанию государственной поддержки гражданам в обеспечении жильем и оплате жилищно-коммунальных услуг" государственной программы Российской Федерации "Обеспечение доступным и комфортным жильем и коммунальными услугами граждан Российской Федерации"; мероприятий по улучшению жилищных условий молодых граждан (молодых семей) и по улучшению жилищных условий граждан с использованием средств ипотечного кредита (займа) государственной программы Ленинградской области "Формирование городской среды и обеспечение качественным жильем граждан на территории Ленинградской области", принимая во внимание приказ Министерства строительства и жилищно-коммунального хозяйства Российской Федерации от 19.06.2026 г. № 388/пр "О нормативе стоимости одного квадратного метра общей площади жилого помещения по Российской Федерации на второе полугодие 2026 года и средней рыночной стоимости одного квадратного метра общей площади жилого помещения по субъектам Российской Федерации на III квартал 2026 года", на основании Устава Борского сельского поселения Бокситогорского муниципального района **ПОСТАНОВЛЯЮ**:

1. Утвердить норматив стоимости одного квадратного метра общей площади жилья на 2 квартал 2026 года на территории Борского сельского поселения Бокситогорского муниципального района Ленинградской области в размере 93 678,79 (девяносто три тысячи шестьсот семьдесят восемь) рублей 79 копеек.

2. Настоящее постановление вступает в силу после официального опубликования (обнародования), и распространяет свое действие на правоотношения, возникшие с 01.07.2026 г.

3. Опубликовать (обнародовать) постановление в газете «Новый путь» и на официальном сайте Борского сельского поселения.

В.Н. Сумерин, глава администрации

Приложение
к постановлению администрации
Борского сельского поселения
Бокситогорского муниципального района
от 14.07.2026 года № 111

Расчет норматива стоимости одного квадратного метра общей площади жилья на 1 квартал 2025 года на территории Борского сельского поселения

Наименование муниципального образования (поселения)	Ср ст. кв.м.	Ст_кв.м.	Ст_дог	Ст_кред	Ст_стат	Ст_строй
Борское сельское поселение	93 678,79	92 935,31	0	24 750,00	163100,62	0

$$Ср_квм = \frac{Ст_дог \times 0{,}92 + Ст_кред \times 0{,}92 + Ст\ стат + Ст_строй}{N},$$

$$СТ\ квм = Ср_квм \times К_дефл.$$

Где: СР_квм - средняя рыночная стоимость одного квадратного метра общей площади жилья;

Ст_дог - стоимость одного квадратного метра площади жилья на территории поселения, городского округа Ленинградской области согласно договорам на приобретение (строительство) жилых помещений на территории соответствующего муниципального образования, представленным участниками жилищных программ, действующих на территории Ленинградской области;

Ст_кред - стоимость одного квадратного метра общей площади жилья на территории поселения, городского округа Ленинградской области согласно сведениям риэлторских организаций и кредитных организаций (банков), предоставленным официально или опубликованным в средствах массовой информации, применительно к территории соответствующего муниципального образования;

Ст_стат - стоимость одного квадратного метра общей площади жилья на территории Ленинградской области согласно сведениям от подразделений территориального органа Федеральной службы государственной статистики по Санкт-Петербургу и Ленинградской области;

Ст_строй - стоимость одного квадратного метра общей площади жилья на территории поселения, городского округа Ленинградской области согласно сведениям застройщиков, осуществляющих строительство на территории соответствующего муниципального образования;

0,92 –коэффициент, учитывающий долю затрат покупателя по оплате услуг риелторов, нотариусов, кредитных организаций (банков) и других затрат;

К_дефл. - индекс цен производителей, определяемый уполномоченным федеральным органом исполнительной власти на расчетный период.

N – количество показателей, используемых при расчёте.

$$Ср_квм = \frac{24\,750{,}00 \times 0{,}92 + 163\,100{,}62}{2} = 92\,935{,}31$$

$$СТ\ квм = 92\,935{,}31 * 1{,}008 = 93\,678{,}79$$

Постановление администрации
Борского сельского поселения
Бокситогорского муниципального района Ленинградской области
17 июля 2026 года № 112

Об утверждении административного регламента предоставления муниципальной услуги «Включение нестационарного торгового объекта в схему размещения нестационарных торговых объектов, расположенных на земельных участках, в зданиях, строениях и сооружениях, находящихся в государственной и муниципальной собственности, на территории Борского сельского поселения Бокситогорского муниципального района Ленинградской области»

В соответствии с Гражданским кодексом Российской Федерации, Федеральным законом от 27.07.2010 № 210-ФЗ "Об организации предоставления государственных и муниципальных услуг», постановлением администрации Борского сельского поселения Бокситогорского муниципального района Ленинградской области от 4 августа 2014 года № 84 «О разработке и утверждении административных регламентов исполнения муниципальных функций (предоставления муниципальных услуг)», Уставом Борского сельского поселения Бокситогорского муниципального района Ленинградской области, **ПОСТАНОВЛЯЮ**:

1. Утвердить прилагаемый административный регламент предоставления муниципальной услуги «Включение нестационарного торгового объекта в схему размещения нестационарных торговых объектов, расположенных на земельных участках, в зданиях, строениях и сооружениях, находящихся в государственной и муниципальной собственности, на территории Борского сельского поселения Бокситогорского муниципального района Ленинградской области»

2. Постановление опубликовать (обнародовать) в газете «Новый путь», на официальном сайте Борского сельского поселения Бокситогорского муниципального района Ленинградской области.

3. Считать утратившими силу постановление администрации Борского сельского поселения №16 от 25.01.2025 «Включение нестационарного торгового объекта в схему размещения нестационарных торговых объектов, расположенных на земельных участках, в зданиях, строениях и сооружениях, находящихся в государственной и муниципальной собственности, на территории Борского сельского поселения Бокситогорского муниципального района Ленинградской области»

4. Настоящее постановление вступает в силу на следующий день после официального опубликования.

В.Н. Сумерин, глава администрации

Постановление администрации
Самойловского сельского поселения
Бокситогорского муниципального района Ленинградской области
17 июля 2026 года № 145

Об утверждении на III квартал 2026 года норматива стоимости одного квадратного метра общей площади жилья на территории Самойловского сельского поселения Бокситогорского муниципального района Ленинградской области

В целях решения вопросов по предоставлению гражданам финансовой поддержки на приобретение (строительство) жилья в Самойловском сельском поселении, учитывая сложившиеся цены на первичном и вторичном рынке жилья, руководствуясь методическими рекомендациями по определению норматива стоимости одного квадратного метра общей площади жилья в муниципальных образованиях Ленинградской области и стоимости одного квадратного метра общей площади жилья на сельских территориях Ленинградской области, утвержденных распоряжением комитета по строительству Ленинградской области (далее Комитет) от 31 января 2024 года № 131 «О мерах по обеспечению осуществления полномочий Комитета по расчету размера субсидий и социальных выплат, предоставляемых на строительство (приобретение) жилья за счет средств областного бюджета Ленинградской области в рамках реализации на территории Ленинградской области мероприятий государственных программ Российской Федерации «Обеспечение доступным и комфортным жильем и коммунальными услугами граждан Российской Федерации» и «Комплексное развитие сельских территорий», а также мероприятий государственных программ Ленинградской области «Формирование городской среды и обеспечение доступным и комфортным жильем и коммунальными услугами граждан Российской Федерации» и «Комплексное развитие сельских территорий», а также мероприятий государственных программ Ленинградской области «Формирование городской среды и обеспечение качественным жильем граждан на территории Ленинградской области» в рамках реализации мероприятия по обеспечению жильем молодых семей федерального проекта «Содействие субъектам Российской Федерации в реализации полномочий по оказанию государственной поддержки гражданам в обеспечении жильем и оплате жилищно-коммунальных услуг» государственной программы Российской Федерации «Обеспечение доступным и комфортным жильем и коммунальными услугами граждан Российской Федерации»; мероприятий по улучшению жилищных условий молодых граждан (молодых семей) и по улучшению жилищных условий граждан с использованием средств ипотечного кредита (займа) государственной программы Ленинградской области «Формирование городской среды и обеспечение качественным жильем граждан на территории Ленинградской области», принимая во внимание приказ Министерства строительства и жилищно-коммунального хозяйства Российской Федерации от 19.06.2026 г. № 388/пр "О нормативе стоимости одного квадратного метра общей площади жилого помещения по Российской Федерации на второе полугодие 2026 года и средней рыночной стоимости одного квадратного метра общей площади жилого помещения по субъектам Российской Федерации на III квартал 2026 года", на основании Устава Самойловского сельского поселения Бокситогорского муниципального района Ленинградской области **ПОСТАНОВЛЯЮ**:

1. Утвердить норматив стоимости одного квадратного метра общей жилой площади жилья на III квартал 2026 года на территории Самойловского сельского поселения Бокситогорского муниципального района Ленинградской области в размере – 90 085,27 (девяносто тысяч восемьдесят пять) рублей 27 копеек согласно приложению.

2. Считать утратившим силу постановление администрации Самойловского сельского поселения Бокситогорского муниципального района Ленинградской области от 14.04.2026 № 74.

3. Постановление опубликовать (обнародовать) в газете «Новый путь» (без приложения) и на официальном сайте Самойловского сельского поселения Бокситогорского муниципального района Ленинградской области в полном объеме.

4. Настоящее постановление вступает в силу на следующий день после официального опубликования и распространяется на правоотношения, возникшие с 1 июля 2026 года.

К.А. Волков, глава администрации

ИЗВЕЩЕНИЕ
о проведении заседания согласительной комиссии по вопросу согласования местоположения границ земельных участков при выполнении комплексных кадастровых работ

По результатам выполнения комплексных кадастровых работ на территории Большедворского сельского поселения Бокситогорского муниципального района Ленинградской области в границах кадастровых кварталов №№ 47:18:0101001,

28 (10273) 23.07.2026 г. Новый путь

47:18:0105001, 47:18:0106001, 47:18:0111001, 47:18:0112001, 47:18:0130001, 47:18:0137001 завершена подготовка проектов карт-планов территории.

С проектами карт-планов территории можно ознакомиться:

- по адресу: Ленинградская область, Бокситогорский район, г. Бокситогорск, ул. Социалистическая, д. 9, каб. 36;
- в информационно-телекоммуникационной сети «Интернет»:

№ п/п	Наименование органа (организации), на официальном сайте которого (которой) размещено извещение о проведении заседания согласительной комиссии по вопросу согласования местоположения границ земельных участков при выполнении комплексных кадастровых работ	Адрес официального сайта в информационно-телекоммуникационной сети «Интернет»
1	2	3
1.	Администрация Бокситогорского муниципального района Ленинградской области Администрация Большедворского сельского поселения Бокситогорского муниципального района Ленинградской области	http://www.adm.boksitogorsk.ru/ (в разделе «Район/ Имущество и земля/ Комплексные кадастровые работы») https://b-dvor.gosuslugi.ru/ (в разделе «Деятельность/ Земельные отношения/ Комплексные кадастровые работы»)
2.	Правительство Ленинградской области в лице Ленинградского областного комитета по управлению государственным имуществом	https://kugi.lenobl.ru/
3.	Управление Федеральной службы государственной регистрации, кадастра и картографии по Ленинградской области	https://rosreestr.gov.ru/

Заседание согласительной комиссии по вопросу согласования местоположения границ земельных участков при выполнении комплексных кадастровых работ (далее - согласительная комиссия) состоится по адресу: Ленинградская область, Бокситогорский район, г. Бокситогорск, ул. Социалистическая, д. 9 (лекционный зал), «20» августа 2026 г. в 10 часов 00 минут.

Второе заседание согласительной комиссии состоится по адресу: Ленинградская область, Бокситогорский район, г. Бокситогорск, ул. Социалистическая, д. 9 (лекционный зал), «24» сентября 2026 г. в 10 часов 00 минут.

Контактный номер телефона согласительной комиссии: 8 (81366) 2-46-40.

Для участия в согласовании местоположения границ земельных участков при себе необходимо иметь документ, удостоверяющий личность, а также документы, подтверждающие права на соответствующий земельный участок.

Возражения относительно местоположения границ земельных участков, указанного в проекте карты-плана территории (далее - возражение относительно местоположения границ земельного участка), можно представить в согласительную комиссию в письменной форме по адресу: Ленинградская область, Бокситогорский район, г.Бокситогорск, ул. Социалистическая, д. 9, каб. 36, в период:

с «23» июля 2026 г. по «19» августа 2026 г.

с «20» августа 2026 г. по «23» сентября 2026 г.

В возражении относительно местоположения границ земельного участка указываются следующие сведения:

фамилия, имя и отчество (при наличии) лица, направившего данное возражение, реквизиты документа, удостоверяющего его личность;

почтовый адрес правообладателя земельного участка и (или) адрес его электронной почты;

обоснование причин несогласия с местоположением границ земельного участка, кадастровый номер земельного участка (при наличии) или обозначение образуемого земельного участка в соответствии с проектом карты-плана территории.

К возражению относительно местоположения границ земельного участка прилагаются копии документов, подтверждающих право лица, направившего данное возражение, на такой земельный участок, или иные документы, устанавливающие или удостоверяющие права на такой земельный участок, а также документы, определяющие (определявшие) местоположение границ при образовании такого земельного участка (при наличии).

В случае отсутствия возражений относительно местоположения границ земельного участка такое местоположение границ земельного участка будет считаться согласованным, второе заседание согласительной комиссии не проводится.

ИЗВЕЩЕНИЕ
о проведении заседания согласительной комиссии по вопросу согласования местоположения границ земельных участков при выполнении комплексных кадастровых работ

По результатам выполнения комплексных кадастровых работ на территории Ефимовского городского поселения Бокситогорского муниципального района Ленинградской области в границах кадастровых кварталов №№ 47:18:0237001, 47:18:0307001, 47:18:0702001, 47:18:0703001, 47:18:0708001, 47:18:0724001, 47:18:0736001, 47:18:0737001 завершена подготовка проектов карт-планов территории.

С проектами карт-планов территории можно ознакомиться:

- по адресу: Ленинградская область, Бокситогорский район, г. Бокситогорск, ул. Социалистическая, д. 9, каб. 36;
- в информационно-телекоммуникационной сети «Интернет»:

№ п/п	Наименование органа (организации), на официальном сайте которого (которой) размещено извещение о проведении заседания согласительной комиссии по вопросу согласования местоположения границ земельных участков при выполнении комплексных кадастровых работ	Адрес официального сайта в информационно-телекоммуникационной сети «Интернет»
1	2	3
1.	Администрация Бокситогорского муниципального района Ленинградской области Администрация Ефимовского городского поселения Бокситогорского муниципального района Ленинградской области	http://www.adm.boksitogorsk.ru/ (в разделе «Район/ Имущество и земля/ Комплексные кадастровые работы») https://efim-47.gosuslugi.ru/ (в разделе «Деятельность/ Земельные отношения»)
2.	Правительство Ленинградской области в лице Ленинградского областного комитета по управлению государственным имуществом	https://kugi.lenobl.ru/
3.	Управление Федеральной службы государственной регистрации, кадастра и картографии по Ленинградской области	https://rosreestr.gov.ru/

Заседание согласительной комиссии по вопросу согласования местоположения границ земельных участков при выполнении комплексных кадастровых работ (далее - согласительная комиссия) состоится по адресу: Ленинградская область, Бокситогорский район, г. Бокситогорск, ул. Социалистическая, д. 9 (лекционный зал), «20» августа 2026 г. в 10 часов 10 минут.

Второе заседание согласительной комиссии состоится по адресу: Ленинградская область, Бокситогорский район, г. Бокситогорск, ул. Социалистическая, д. 9 (лекционный зал), «24» сентября 2026 г. в 10 часов 10 минут.

Контактный номер телефона согласительной комиссии: 8 (81366) 2-46-40.

Для участия в согласовании местоположения границ земельных участков при себе необходимо иметь документ, удостоверяющий личность, а также документы, подтверждающие права на соответствующий земельный участок.

Возражения относительно местоположения границ земельных участков, указанного в проекте карты-плана территории (далее - возражение относительно местоположения границ земельного участка), можно представить в согласительную комиссию в письменной форме по адресу: Ленинградская область, Бокситогорский район, г.Бокситогорск, ул. Социалистическая, д. 9, каб. 36, в период:

с «23» июля 2026 г. по «19» августа 2026 г.

с «20» августа 2026 г. по «23» сентября 2026 г.

В возражении относительно местоположения границ земельного участка указываются следующие сведения:

фамилия, имя и отчество (при наличии) лица, направившего данное возражение, реквизиты документа, удостоверяющего его личность;

почтовый адрес правообладателя земельного участка и (или) адрес его электронной почты;

обоснование причин несогласия с местоположением границ земельного участка, кадастровый номер земельного участка (при наличии) или обозначение образуемого земельного участка в соответствии с проектом карты-плана территории.

К возражению относительно местоположения границ земельного участка прилагаются копии документов, подтверждающих право лица, направившего данное возражение, на такой земельный участок, или иные документы, устанавливающие или удостоверяющие права на такой земельный участок, а также документы, определяющие (определявшие) местоположение границ при образовании такого земельного участка (при наличии).

В случае отсутствия возражений относительно местоположения границ земельного участка такое местоположение границ земельного участка будет считаться согласованным, второе заседание согласительной комиссии не проводится.

ИЗВЕЩЕНИЕ
о проведении заседания согласительной комиссии по вопросу согласования местоположения границ земельных участков при выполнении комплексных кадастровых работ

По результатам выполнения комплексных кадастровых работ на территории Пикалевского городского поселения Бокситогорского муниципального района Ленинградской области в границах кадастрового квартала № 47:19:0104002 завершена подготовка проекта карты-плана территории.

С проектом карты-плана территории можно ознакомиться:

- по адресу: Ленинградская область, Бокситогорский район, г. Бокситогорск, ул. Социалистическая, д. 9, каб. 36;
- в информационно-телекоммуникационной сети «Интернет»:

№ п/п	Наименование органа (организации), на официальном сайте которого (которой) размещено извещение о проведении заседания согласительной комиссии по вопросу согласования местоположения границ земельных участков при выполнении комплексных кадастровых работ	Адрес официального сайта в информационно-телекоммуникационной сети «Интернет»
1	2	3
1.	Администрация Бокситогорского муниципального района Ленинградской области Администрация муниципального образования Пикалевское городское поселение Бокситогорского муниципального района Ленинградской области	http://www.adm.boksitogorsk.ru/ (в разделе «Район/ Имущество и земля/ Комплексные кадастровые работы») https://pikadmin.gosuslugi.ru/
2.	Правительство Ленинградской области в лице Ленинградского областного комитета по управлению государственным имуществом	https://kugi.lenobl.ru/
3.	Управление Федеральной службы государственной регистрации, кадастра и картографии по Ленинградской области	https://rosreestr.gov.ru/

Заседание согласительной комиссии по вопросу согласования местоположения границ земельных участков при выполнении комплексных кадастровых работ (далее - согласительная комиссия) состоится по адресу: Ленинградская область, Бокситогорский район, г. Бокситогорск, ул. Социалистическая, д. 9 (лекционный зал), «20» августа 2026 г. в 10 часов 20 минут.

Второе заседание согласительной комиссии состоится по адресу: Ленинградская область, Бокситогорский район, г. Бокситогорск, ул. Социалистическая, д. 9 (лекционный зал), «24» сентября 2026 г. в 10 часов 20 минут.

Контактный номер телефона согласительной комиссии: 8 (81366) 2-46-40.

Для участия в согласовании местоположения границ земельных участков при себе необходимо иметь документ, удостоверяющий личность, а также документы, подтверждающие права на соответствующий земельный участок.

Возражения относительно местоположения границ земельных участков, указанного в проекте карты-плана территории (далее - возражение относительно местоположения границ земельного участка), можно представить в согласительную комиссию в письменной форме по адресу: Ленинградская область, Бокситогорский район, г.Бокситогорск, ул. Социалистическая, д. 9, каб. 36, в период:

с «23» июля 2026 г. по «19» августа 2026 г.

с «20» августа 2026 г. по «23» сентября 2026 г.

В возражении относительно местоположения границ земельного участка указываются следующие сведения:

фамилия, имя и отчество (при наличии) лица, направившего данное возражение, реквизиты документа, удостоверяющего его личность;

почтовый адрес правообладателя земельного участка и (или) адрес его электронной почты;

обоснование причин несогласия с местоположением границ земельного участка, кадастровый номер земельного участка (при наличии) или обозначение образуемого земельного участка в соответствии с проектом карты-плана территории.

К возражению относительно местоположения границ земельного участка прилагаются копии документов, подтверждающих право лица, направившего данное возражение, на такой земельный участок, или иные документы, устанавливающие или удостоверяющие права на такой земельный участок, а также документы, определяющие (определявшие) местоположение границ при образовании такого земельного участка (при наличии).

В случае отсутствия возражений относительно местоположения границ земельного участка такое местоположение границ земельного участка будет считаться согласованным, второе заседание согласительной комиссии не проводится.

куплю

КУПЛЮ ДОРОГО рога, золото, иконы, кресты, колокола, самовары, мебель, статуэтки, часы, патефоны, лампы, серебро и т. д. Выезд на дом и оценка бесплатно.
Тел.: 8-952-483-86-86.

**ПРОДАЁМ КУР-НЕСУШЕК ОТ 100 ДНЕЙ.
БЕСПЛАТНАЯ ДОСТАВКА – ОТ 5 ШТ.
ТЕЛ.: 8-958-100-27-48
САЙТ: NESUSHKI.RU**



Телефон отдела рекламы:
21-551

● Информация

Приём граждан

Руководитель Приёмной губернатора Ленинградской области в Бокситогорском районе Татьяна Александровна Сёмкина проводит приём граждан каждый вторник с 11:00 до 13:00 и четверг с 14:00 до 16:00 в кабинете № 6 здания администрации района.
Контактный телефон: **8 (81366) 21-281**.
Руководитель приёмной

Редакция газеты «Новый путь»
предлагает услуги ксерокопирования и распечатки с электронных носителей

Ксерокопирование
А4 ……..…….. 15 руб.
А4 (двойной прогон) …….20 руб.

Распечатка с электронных носителей
А4 (1 стр. – до 50 стр.).....15 руб.
А4 (свыше 50 стр.)…….....10 руб.
А3 (1 стр.) ……..... 25 руб.

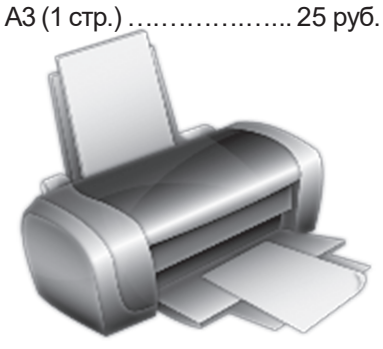

ПАМЯТКА
о действиях при объявлении сигнала
«ВОЗДУШНАЯ ОПАСНОСТЬ»

- Сигнал, полученный посредством СМС, информирует о возможности атаки БПЛА на объекты промышленности, транспорта, энергетики региона.
- Для повышения эффективности защиты от БПЛА возможно снижение сигнала мобильного интернета с 4G до 2G.
- Рекомендуется сохранять спокойствие, по возможности, не находиться вблизи объектов, которые могут быть целью БПЛА.
- Специальных мер безопасности не требуется.
- При фиксации пролёта БПЛА – сообщить по тел. 112.

ЕСЛИ ВЫ ОБНАРУЖИЛИ БПЛА ИЛИ ЕГО ОБЛОМКИ:

- не пытайтесь самостоятельно сбить или повредить БПЛА;
- 100 м — отойдите на безопасное расстояние (более 100 метров);
- 112 — сообщите о факте обнаружения БПЛА по тел. 112;
- распространять видео- и фотоматериалы в сети Интернет ЗАПРЕЩЕНО: это может помочь противнику выполнить корректировку и повторить атаку.

Служба по контракту – выбор сильных!

Гарантированная выплата гражданам, заключившим контракт в Ленинградской области для участия в СВО, увеличена до 4,5 млн рублей:
3 150 000 руб. — региональная выплата;
400 000 руб. — федеральная выплата;
450 000 руб. — региональная выплата (с индексацией) или земельный участок в обмен на земельный сертификат по окончании военной службы;
500 000 руб. — региональная единовременная выплата удостоенным государственных наград за участие в СВО.
Выплата из регионального бюджета производится после заключения контракта.
Выделение участка или его замена денежным эквивалентом гарантируется законом Ленинградской области.
Общая сумма выплат военнослужащему за первый год службы составит 7 млн рублей.
В Ленинградской области также действует более 95 мер поддержки для участников СВО и членов их семей, в том числе компенсации, бесплатное трудоустройство и обучение. Кроме того, по поручению губернатора Александра Дрозденко запущена региональная программа «Герои Команды 47» по подготовке кадрового резерва из числа защитников.
При заключении контракта денежные и иные меры поддержки доступны военнослужащим из всех регионов России.
По вопросам заключения контракта жители нашего района могут обратиться в военный комиссариат по адресу: г. Бокситогорск, улица Комсомольская, дом 23, или по телефону: **8 (81366) 21-443** / **8 (81366) 21-098** с понедельника по пятницу с 9:00 до 18:00 (суббота, воскресенье – с 9:00 до 15:00).



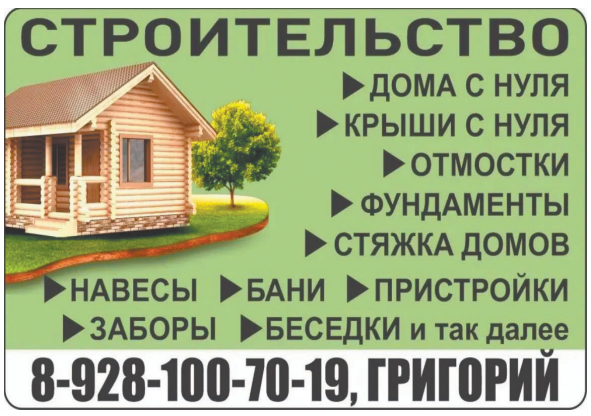

Телефон единой дежурно-диспетчерской службы района: **21-269**





Еженедельная газета Бокситогорского муниципального района Ленинградской области, издаётся с 11 февраля 1953 года.
Главный редактор: А.Б. Платова

Адрес редакции и издателя: 187650, Ленинградская область, г. Бокситогорск, ул. Социалистическая, д. 9.
Телефоны: 21-551, 21-363.
Подписной индекс – ПО 014.
Подписка на газету производится во всех почтовых отделениях района, в редакции газеты.
Цена в розницу – свободная

УЧРЕДИТЕЛИ: администрация Бокситогорского муниципального района Ленинградской области, Комитет по печати Ленинградской области

Газета зарегистрирована Управлением Федеральной службы по надзору в сфере связи, информационных технологий и массовых коммуникаций по Северо-Западному федеральному округу. Свидетельство ПИ N ТУ 78 – 02035 от 6.10.2017 г.
Редакция знакомится с письмами читателей, не вступая в переписку. Ответственность за достоверность фактов, изложенных в материалах газеты, несут авторы, за содержание рекламы – рекламодатели. Все товары и услуги, рекламируемые в издании, подлежат обязательной сертификации. Официальные документы публикуются в соответствии с оригиналом

Газета отпечатана в ООО «Типография «Премьер» 160000, г. Вологда, ул. Лермонтова, д. 19, оф. 38.
Тираж 2 000 экз.
Номер заказа 1752.
Подписано в печать 21.07.2026 г.
Дата выхода в свет 23.07.2026 г.